UIDE
Powered by
Arizona State University

ARQUITECTURA

Tesis previa a la obtención del título de Arquitecto.

AUTORA: Romina Lucia Cuenca Mena

TUTORA: Arq. Mgtr. Verónica Alexandra Muñoz Sotomayor

Mejoramiento del espacio p úblico e n asentamientos informales de Loja, Ecuador mediante las estrategias de urbanismo táctico.

Loja-Ecuador
Marzo- 2026

DECLARACIÓN JURAMENTADA

Yo, **Romina Lucia Cuenca Mena** declaro bajo juramento, que el trabajo aquí descrito es de mi autoría; que no ha sido presentado anteriormente para ningún grado o calificación profesional, y que se ha consultado la biografía detallada. Cedo mis derechos de propiedad intelectual a la Universidad Internacional del Ecuador, para que sea publicado y divulgado en internet, según lo establecido en la Ley de Propiedad Intelectual, reglamento y leyes.



Romina Lucia Cuenca Mena

Autor

Yo, **Verónica Alexandra Muñoz Sotomayor**, certifico que conozco al autor del presente trabajo, siendo el responsable exclusivo tanto de su originalidad y autenticidad como de su contenido.

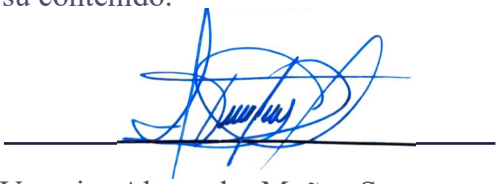

Veronica Alexandra Muñoz Sotomayor

Director de Tesis

DEDICATORIA

Dedico este trabajo a todas las personas que han sido parte de mi camino académico y personal, quienes de distintas maneras me brindaron apoyo, motivación y confianza a lo largo de esta etapa.

A mi familia, por su compañía constante, por creer en mí y por ser un soporte fundamental durante todo este proceso. A mi madre, por su paciencia infinita, por escuchar cada uno de mis problemas y, sobre todo, por ser también mi mejor amiga, compartiendo conmigo tanto los momentos difíciles como las risas. A mi hermano, por su alegría, por hacerme reír con sus locuras y por ser siempre un hermano increíble.

A mis mascotas, por su compañía silenciosa y su cariño incondicional, que muchas veces fueron un refugio y una motivación en los momentos de cansancio durante este camino.

Finalmente, dedico este logro a mi padre, arquitecto y guía en este camino. Su ejemplo, sus enseñanzas y su apoyo ha sido fundamentales en mi formación y en el desarrollo de mi pasión por la arquitectura. Sin su orientación y conocimiento, este recorrido no habría sido el mismo.

AGRADECIMIENTOS

Expreso mi agradecimiento a la Universidad y a la carrera de Arquitectura por brindarme los conocimientos y herramientas necesarias para mi formación académica y profesional.

A los docentes que formaron parte de este proceso educativo, quienes a lo largo de la carrera compartieron sus conocimientos y contribuyeron a mi desarrollo como futura arquitecta.

De igual manera, agradezco a quienes participaron en el acompañamiento académico durante el desarrollo de esta investigación.

Finalmente, agradezco a todas las personas que, de una u otra forma, brindaron su apoyo durante la realización de este trabajo.

01

INTRODUCCIÓN

1.1 Antecedentes
1.2 Problemática
1.3 Justificación
1.4 Pregunta de investigación
1.5 Hipótesis
1.6 Objetivos
1.7 Metodología general

02

MARCO TEÓRICO

2.1 Estado del Arte
2.2 Marco Teórico
2.3 Marco Normativo

03

MARCO REFERENCIAL

3.1 Marco Referencial
3.2 Sala de cine comunitario- La Potocine
3.3 El chama
3.4 Santa Lucia de Llacao
3.5 Sintesis

04

DIAGNÓSTICO

4.1 Metodología
4.2 Ubicación general
4.3 Ortofoto
4.4 Topografía
4.5 Hidrografía
4.6 Zonas de riesgo y limites naturales
4.7 Parcelación y uso de suelo
4.8 Actividades humanas
4.9 Tipología de edificación
4.10 Altura de edificación
4.11 Estado de edificación
4.12 Lleno/Vacio
4.13 Jerarquización vial
4.14 Materialidad de vías
4.15 Diseño de calles
4.16 Morfología urbana
4.17 Espacios públicos
4.18 Espacios públicos de oportunidad
4.19 Recorridos
4.20 Topografía
4.21 Secciones
4.22 Dimensiones del espacio público barrio Sol Naciente
4.23 Dimensiones del espacio público barrio Cóndor Mirador
4.24 Valoración del espacio público
4.25 Co-Diagnóstico
4.26 Sintesis e integración del diagnóstico

05 PROPUESTA

5.1 Metodología de diseño
5.2 Plan de necesidades
5.3 Programa espacio público urbano
5.4 Master plan
5.5 Plan de intervención
5.6 Estrategias de diseño urbano
5.7 Conceptualización
5.8 Zonificación

06 PRESENTACIÓN

6.1 Memoria descriptiva
6.2 Emplazamiento
6.3 Secciones
6.4 Emplazamiento
6.5 Secciones
6.6 Plantas, secciones y axonometría de mobiliario urbano
6.7 Detalles constructivos de mobiliario
6.8 Catálogo
6.9 Validación participativa de la propuesta mediante realidad aumentada

07 VISUALIZACIONES

7.1 Barrio Sol Naciente
7.2 Barrio Cóndor Mirador
7.3 Conclusiones

08 EPÍLOGO

8.1Índice
8.2 Bibliografía
8.3 Anexos

RESUMEN

El presente trabajo de investigación aborda el mejoramiento del espacio público en asentamientos informales de Loja mediante estrategias de urbanismo táctico, caracterizados por la precariedad espacial. Estos asentamientos representan un déficit significativo del espacio público, ausencia de áreas verdes y escaso mobiliario urbano afectando, lo que afecta negativamente la cohesión social y la integración territorial.

El objetivo principal es analizar y proponer estrategias de urbanismo táctico para mejorar la calidad del espacio público en dos asentamientos informales de Loja: Sol Naciente y Cóndor Mirador, a partir de su morfología urbana y diagnostico participativo el cual consiste en la realización de talleres con la comunidad para que de esta forma nos digan sus necesidades y problemáticas, además de un segundo taller donde validará la propuesta . La metodología adopta un enfoque mixto, descriptivo, estructurando en fases de análisis morfológico, diagnóstico participativo y formulación proyectual, incorporando herramientas digitales como la realidad aumentada.

El aporte del estudio radica en la exploración del urbanismo táctico como herramienta proyectual y experimental, apoyada en medios digitales para intervenir temporalmente el espacio público en asentamientos informales de Loja. Como resultado, se desarrollan artefactos temporales orientados a reactivar espacios públicos subutilizados, fortalecer apropiación comunitaria y mejorar el uso del entorno urbano.

Palabras clave: urbanismo táctico, asentamientos informales, espacio público

ABSTRACT

The present research work addresses the improvement of public space in informal settlements in Loja through tactical urbanism strategies, characterized by spatial precariousness. These settlements represent a significant deficit of public space, absence of green areas, and scarce urban furniture, which negatively affects social cohesion and territorial integration.

The main objective is to analyze and propose tactical urbanism strategies to improve the quality of public space in two informal settlements in Loja: Sol Naciente and Cóndor Mirador, based on their urban morphology and participatory diagnosis, which consists of conducting workshops with the community so that they can express their needs and problems, in addition to a second workshop where the proposal will be validated. The methodology adopts a mixed, descriptive approach, structured in phases of morphological analysis, participatory diagnosis, and project formulation, incorporating digital tools such as augmented reality.

The contribution of the study lies in the exploration of tactical urbanism as a projective and experimental tool, supported by digital media to temporarily intervene in public space in informal settlements in Loja. As a result, temporary artifacts are developed aimed at reactivating underutilized public spaces, strengthening community appropriation, and improving the use of the urban environment.

Keywords: tactical urbanism, informal settlements, public space

01
INTRODUCCIÓN

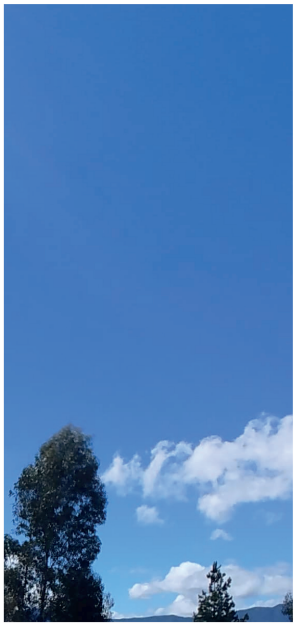
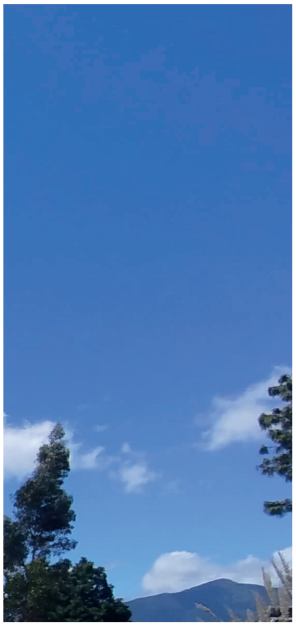







1.1 Antecedentes

En América Latina, aproximadamente el 40% de los hogares ha desarrollado sus viviendas en asentamientos informales, lo que ha generado una disminución significativa en la cantidad y calidad de los elementos que conforman el entorno urbano de las ciudades. Este fenómeno afecta no solo al acceso de recursos esenciales, también repercute en la configuración del espacio público (Clichevsky, 2006). Según Fernández (2011) gran parte de los asentamientos informales están caracterizados por calles estrechas, construcciones deficientes, alta densidad y problemas de circulación vehicular y acceso al espacio urbano.

En la ciudad de Loja, el problema no es diferente, en la actualidad de acuerdo con los datos del GAD Municipal de Loja, hay 55 asentamientos informales (PDOT, 2024). Cada uno de estos polígonos, presenta un déficit de infraestructura física y de conectividad, muchos de ellos se localizan en la periferia y ocupan terrenos con condiciones poco aptas para el desarrollo urbano, lo que conlleva riesgos físicos y limitación para una integración adecuada.

Según Segarra (2021), las deficiencias en el diseño del espacio público inciden directamente en la vida comunitaria, reduciendo las posibilidades de encuentro y generando exclusión social y económica. Asimismo, estas zonas cuentan con una infraestructura sanitaria inadecuada lo que incrementa la vulnerabilidad, riesgos ambientales y de salud.

Los estudios de Peréz & Catellano (2013) revelan que el espacio público en estos asentamientos surge de una apropiación comunitaria espontánea, producto de una urbanización no planificada, y que a menudo da lugar a espacios residuales con poca funcionalidad e integración urbana.

De esta manera, los asentamientos informales revelan una condición urbana marcada por la precariedad y la segregación espacial, donde el espacio público pierde su capacidad de articular la vida colectiva. Esta situación no solo profundiza desigualdades sociales, sino que también la falta de acceso a vivienda y al al tejido formal de la ciudad.

1.2 Problemática

En Ecuador, el proceso de urbanización ha experimentado un crecimiento acelerado desde mediados del siglo XX, creando desigualdades territoriales en las regiones del país (Guerrero, 2022). Entre 1950 y 1982 la población de Ecuador pasó del 28% al 49.6% (F. Carrión, 1986), marcando el inicio de una dinámica migratoria interna que impulsó la expansión desordenada de las ciudades. Este rápido crecimiento generó déficit habitacional que derivó en la proliferación de barrios informales en las periferias urbanas y fragmentando el territorio con un limitado control estatal. (Carpio Vintimilla et al., 1987)

En la actualidad, en numerosas ciudades del Ecuador, la expansión de asentamientos informales en zonas periféricas responde a una combinación de factores, entre ellos el crecimiento demográfico, la migración interna, la falta de acceso a vivienda y la desigual distribución de recursos, además de la persistencia de las condiciones de pobreza (Benavides-Londo et al., 2024). Este fenómeno se caracteriza por la ocupación de suelos sin planificación, acceso limitado a servicios básicos, y escasa integración con la estructura urbana formal. Así, la informalidad urbana sigue siendo una expresión de desigualdad territorial y exclusión social en el país.

Dentro de los asentamientos informales, el espacio público adquiere un significado diferente al que se ve en la ciudad formal. Más que cumplir con un rol de convivencia y recreación, estas áreas se transforman en espacios donde se negocian prácticas cotidianas, se convierte en un territorio de negociación y construcción colectiva. A diferencia de los espacios públicos formales, planificados desde una lógica institucional, los espacios en asentamientos informales emergen de procesos de autoconstrucción, donde la comunidad define, produce y gestiona sus propias áreas colectivas, frecuentemente en condiciones de precariedad material, pero con alta carga simbólica y social (García, 2013).



Figura 1. Espacio recreativo del Barrio Condor Mirador



Figura 2. Casa Comunal del barrio Sol Naciente

En la ciudad de Loja, los asentamientos informales presentan una morfología urbana caracterizada por trazados irregulares, parcelaciones no planificadas y una débil articulación con la estructura urbana formal, como resultado de procesos de urbanización espontánea y ausencia de planificación. En estos sectores, los espacios públicos se caracterizan por calles angostas y de difícil accesibilidad, vacíos urbanos apropiados informalmente por la comunidad para encuentros o actividades barriales, y escasas zonas destinadas al esparcimiento o recreación (Córdova et al., 2024; Carrión & Zúñiga, 2021).

La alta densidad de viviendas y la ocupación intensiva del suelo han reducido la disponibilidad de espacios destinados al encuentro social, afectando la funcionalidad, accesibilidad y calidad del entorno urbano (Quispe, 2024). A esta situación se suma la ausencia casi total de áreas verdes, un elemento importante del espacio público y de la infraestructura urbana. En muchos barrios informales, las pocas áreas libres existentes corresponden a terrenos de difícil acceso, como zonas de pendiente pronunciada bordes de quebradas, que permanecen como espacios vacíos (García, 2010)

Esta precariedad urbana también se traduce en la inexistencia de mobiliario y equipamiento urbano, elementos clave para fortalecer la cohesión social e identidad barrial (Ayala, 2021). La configuración actual del espacio público genera conflictos sobre uso y tenencia, derivado en espacios fragmentados que respondan de forma improvisada a las necesidades cotidianas de la comunidad.

En el contexto ecuatoriano la literatura sobre asentamientos informales se ha concentrado mayormente en procesos de legalización de la tierra, acceso a servicios básicos y políticas de vivienda (Carrión, 2001), mientras que los estudios específicos sobre la configuración y evolución de los espacios públicos en dichos barrios son todavía escasos.



Figura 3. Espacio recreativo del Barrio Condor Mirador



Figura 4. Vías del Barrio Condor Mirador

Esta falta de evidencia limita a los gobiernos locales en la planificación gestión adecuada de áreas colectivas, lo cual se refleja fragmentarios y en intervenciones con bajo impacto urbano, social.

La mayoría de las referencias disponibles proviene de marcos comparativos latinoamericanos como los trabajos de UN-Habitat (2016), los estudios de García (2013) sobre Bogotá que ofrecen aproximaciones útiles, pero no abordan con profundidad el caso ecuatoriano. A nivel internacional, autores como Dovey & Kamalipour (2019) han señalado que la morfología urbana informal, al surgir de procesos de autoorganización y crecimiento progresivo tiende a consolidarse de manera permanente, lo que hace sumamente difícil su transformación posterior mediante intervenciones formales. Sin embargo trasladar estas conclusiones al contexto local exige cautela pues la especificidad territorial, normativa y sociocultural del Ecuador genera dinámicas distintas de consolidación y uso de los espacios públicos.

Esta brecha demuestra que si bien existen marcos teóricos internacionales y algunos acercamientos latinoamericanos la ausencia de investigaciones sistemáticas sobre los espacios públicos en asentamientos informales en Ecuador impide contar con criterios sólidos para orientar políticas de regeneración urbana o tácticas de intervención comunitaria.

En el presente estudio, considera dos barrios de la ciudad de Loja como casos de análisis: Sol Naciente y Condor Mirador (ver Figura 5). La elección de estos casos se fundamenta en criterios que los identifican como representativos, al concentrar características comunes de los asentamientos informales, lo que los convierte en polígonos de intervención pertinentes para el análisis.

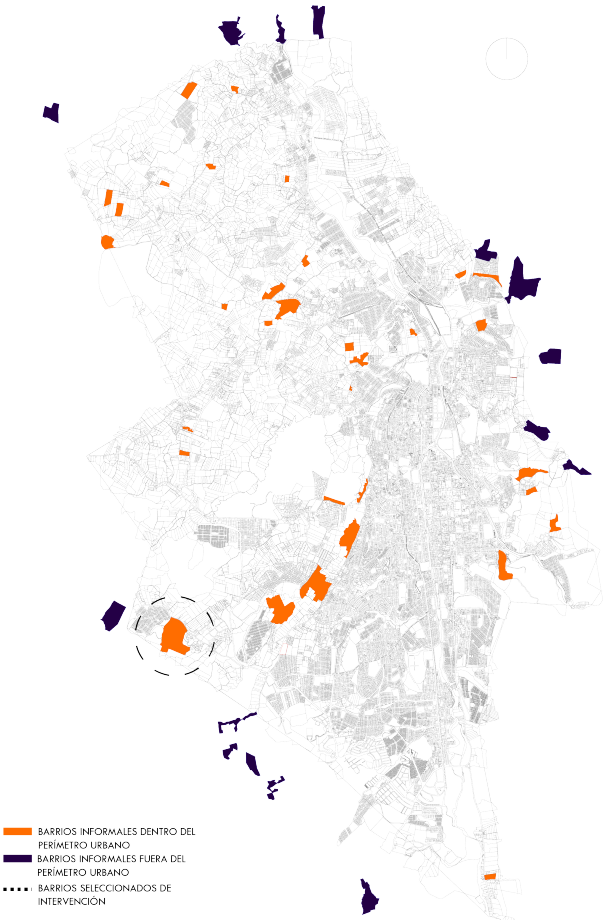

Figura 5. Asentamientos informales dentro de la ciudad de Loja. Elaboración propia a partir de PDOT (2024)

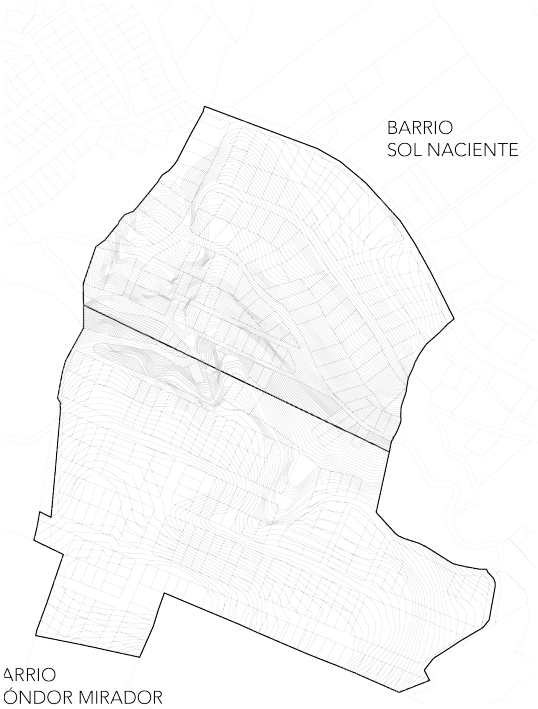

Figura 6.Barrios seleccionados

Tabla 1

Extensión y cantidad de familias dentro de los barrios seleccionados

Barrio	Extensión (M2)	Habitantes
Sol Naciente	66430.87	180
Condor Mirador	91901.85	244

Nota: Aproximación de datos poblacionales calculado en base a la cantidad de viviendas dentro de los barrios y multiplicado para el promedio de miembros en los hogares en la ciudad de Loja, según el Instituto Nacional de Estadística y Censos (INEC, 2022).



Figura 7. Espacio recreativo del Barrio Sol Naciente

Selección de casos de estudio

Dentro de la ciudad de Loja se encuentran 55 asentamientos informales de los cuales se tomaron en cuenta cuatro barrios, ubicados hacia sur oeste de la ciudad, con variables similares como trazado vial irregular, alta densida de ocupacióny autoconstrucción. De este grupo fueron selecionados dos barrios para un análisis más detallado.

De acuerdo con Fernandes (2011), la evaluación y priorización de asentamientos infromales puede basarse en criterios técnicos, sociales y legales. La selección de los barrios se realizó a partir de una matriz de evaluación que considera cinco criterios: nivel de consolidación, accesibilidad, disponibilidad de áreas comunales, infraestructura básica y nivel de vulnerabilidad de riesgos. Cada parámetro fue calificado e un escala del 1 al 3, permitiendo una comparación entre los distintos asentamientos.

La selección final priorizó los barrios con menor puntaje en la matriz de evaluación, elaborada a partir de cinco criterios básicos: nivel de consolidación, accesibilidad, espacios públicos, infraestructura básica y vulnerabilidad. Un puntaje bajo evidencia que el barrio no cumple adecuadamente con estos aspectos, es decir, presenta calles de difícil acceso o sin conexión jerarquizada, viviendas con deficiencias constructivas, servicios básicos insuficientes, escasez de áreas verdes y equipamientos comunitarios, así como un uso de suelo poco regulado. En función de estos resultados, y tras la verificación de campo y observación directa, se seleccionaron los barrios Sol Naciente y Cóndor Mirador, pues ambos muestran condiciones críticas en accesibilidad, déficit marcado de espacio público y baja consolidación urbana. Sin embargo, al mismo tiempo destacan por la presencia de comunidades activas y organizadas, lo que los convierte en casos idóneos para aplicar estrategias de urbanismo táctico con enfoque en intervenciones participativas, flexibles y de corto plazo.



Figura 8. Barrio Menfis San Carlos



Figura 9. Sol Naciente



Figura 10. Capulí Loma



Figura 11. Condor Mirador

Tabla 2

Parámetros de selección de barrios.

Parámetro	Deficiente	Medio	Bueno
Nivel de consolidación	Viviendas en etpa inicial de construcción, con materiales precarios, acabdos inexistentes, calles sin trazar ni definir.	Viviendas parcialmente terminadas, con materiales mixtos y acabados incompletos, algunas calles definidas pero sin pavimentar.	Viviendas terminadas con materiales permanentes, acabados completos y calles estructuradas y pavimentadas.
Accesibilidad	Calles de tierra, sin acceso vehicular, sin transporte público.	Algunas calles mejoradas, acceso vehicular limitado y transporte.	Infraestructura vial estructurada, acceso fluido al transporte público.
Espacios Públicos	No hay áreas recreativas ni espacios de reunión.	Existen algunos espacios, pero son reducidos o en mal estado.	Cuenta con espacios comunales, áreas deportivas o casa comunal.
Infraestructura Básica	Sin acceso a servicios básicos o cobertura mínima.	Cobertura parcial con deficiencias en calidad o continuidad.	Servicios básicos en la mayoría del asentamiento.
Vulnerabilidad	Zona de alto riesgo, en laderas o áreas inundables.	Riesgos moderados, con algunos problemas de estabilidad.	No presenta riesgos ambientales significativos.

Nota: La tabla muestra los criterios definidos para evaluar los barrios en asentamientos informales.

Tabla 3

Resultados de aplicación de los criterios.

Barrio	Nivel de consolidación	Accesibilidad	Espacios públicos	Infraestructura básica	Vulnerabilidad	Puntaje Total	Seleccionado
Menfis San Cralos	2	2	1	2	3	10	No
Sol Naciente	2	1	1	2	2	8	Si
Capulí Loma	2	1	2	2	2	9	No
Condor Mirador	1	1	1	2	2	7	Si

Nota: La tabla muestra el puntaje obtenido por cada barrio según los criterios establecidos en la Tabla 1.

1.3 Justificación

Según UN HABITAT (2016), en los últimos 20 años, los problemas urbanos se han relacionado con una transformación de patrones familiares, un mayor número de habitantes de barrios marginales y asentamientos informales. Estas dinámicas han generado profundas desigualdades en el acceso a vivienda, servicios básicos, equipamientos y especialmente espacios públicos de calidad, afectando directamente la integración social.

La presente investigación se aproxima a uno de los problemas más relevantes del crecimiento urbano de las ciudades a nivel actual, como son la consolidación de los asentamientos informales y la precariedad de su espacio público. Estos presentan un desafío, especialmente al momento de su regularización, lo que genera una inconsistencia en la estructura urbana de estos sectores. En ellos, el espacio público, la vivienda y los equipamientos se encuentran desarticulados. A pesar de esto, el espacio público sigue siendo un elemento organizador clave. Por esta razón, el estudio se enfoca en analizar su morfología como base para la formulación de estrategias de intervención que promuevan la integración urbana, el acceso a servicios y la mejora de la calidad del entorno, priorizando soluciones que fomenten la conectividad y la inclusión social.

La investigación es necesaria para evidenciar las complejidades del espacio público en asentamientos informales, marcados por la improvisación constructiva y la exclusión urbana. En el análisis morfológico del espacio público, Gehl (2010) y Barcellos de Souza & Torrent (2024) plantean que la morfología urbana es una herramienta de descripción de tipologías explicando las transformaciones socioespaciales realizadas en el espacio público.

Frente a los procesos largos y complejos de regularización y formalización del suelo urbano, el urbanismo táctico surge como una alternativa viable, flexible y de bajo costo para la activación inmediata del espacio público. Lydon & Garcia (2015) plantean el urbanismo táctico como una herramienta clave para la regeneración de estos entornos, proponiendo proyectos de infraestructura comunitaria adaptables y de bajo costo que promuevan la cohesión social y mejoren la calidad de vida. En este sentido, no se concibe como una imposición formal, sino como una herramienta progresiva de experimentación y adaptación que fortalece el vínculo entre la comunidad y su territorio, estimulando procesos de mejora urbana desde lo local y cotidiano.

Es importante considerar a que en la ciudad de Loja, Plan de Desarrollo y Ordenamiento Territorial (PDOT, 2024), muestra que la regularización de sentamientos informales en Loja presenta un promedio de 3 asentamientos por año tomando entre 4 y 7 años cada uno según las condiciones. Dado que la formalización es un proceso largo es fundamental plantear intervenciones urbanísticas temporales y de impacto inmediato. Esta situación genera largos periodos de espera para sus habitantes, durante los cuales las carencias de espacios públicos adecuados persisten e incluso se agravan. Ante esto, resulta fundamental proponer intervenciones urbanísticas temporales y de impacto inmediato que, sin reemplazar los procesos formales, permitan mejorar progresivamente la calidad del entorno urbano y la vida cotidiana de la población.

De este modo, la presente investigación se justifica en la necesidad de aportar herramientas teóricas y metodológicas que contribuyan al mejoramiento del hábitat urbano en asentamientos informales de Loja, toman así el espacio público como eje de transformación y al urbanismo táctico como estrategia de acción. A través del análisis de las relaciones espaciales y sociales que se producen en estos territorios, se busca demostrar que pequeñas intervenciones, bien orientadas y participativas, pueden generar grandes impactos en la percepción, uso y apropiación del espacio, promoviendo procesos de inclusión, identidad y residencia urbana.

1.4 Pregunta de investigación

• ¿De que forma las deficiencias del espacio público en los asentamientos informales de Loja pueden ser mejoradas mediante la implementación de estrategias de urbanismo táctico que promuevan la mejora inmediata y la apropiación social?

1.5 Hipótesis

• El deterioro y la escasez de espacio público en los asentamientos informales de Loja se pueden transformar positivamente mediante estrategias de urbanismo táctico, logrando una mejora inmediata en la calidad urbana y fomentando procesos de participación ciudadana que garantizan la sostenibilidad social de la intervención.

1.6 Objetivos General y Especificos

Implementar estrategias de urbanismo táctico para mejorar la calidad del espacio público en dos casos de estudio de asentamientos informales en la ciudad de Loja, Ecuador.

• Conformar un marco teórico que fundamente el estudio, mediante una revisión bibliográfica sobre las dinámicas, características y desafíos del espacio público en los asentamientos informales, para sustentar conceptualmente la propuesta.

• Analizar las condiciones y problemáticas del espacio público en los asentamientos informales Sol Naciente y Cóndor Mirador, identificando sus dinámicas sociales, uso del espacio y necesidades comunitarias para orientar la aplicación de urbanismo táctico.

• Aplicar estrategias de diseño de urbanismo táctico, en los espacios públicos de los asentamientos informales estudiados, mediante intervenciones temporales y artefactos urbanos que contribuyan a su mejora.

1.7 Metodología

La presente investigación se desarrolla bajo un enfoque mixto, con una metodología de tipo descriptivo y explicativo, orientado al análisis de la morfología del espacio público en asentamientos informales de la ciudad de Loja, Ecuador. El propósito no es culminar en una obra construida, sino generar propuestas de diseño arquitectónico y estrategias de urbanismo táctico concebidas como ejercicios proyectuales y exploraciones experimentales mediante herramienta digitales, como la realidad aumentada. La metodología se estructura en tres fases principales que articulan el proceso de análisis, formulación y experimentación, tomando como referencia los aportes de autores como Capel (2022) para el análisis morfológico, Selvan (2020) para el urbanismo táctico y Galeote et al. (2020) para la validación a través de la realidad aumentada.

Tabla 4
Cuadro de metodología general de tesis .

	Metodo/Técnica	Herramientas	Resultados esperados
Marco Teórico y Normativo	Revisión bibliográfica y documental.	• Libros • Artículos científicos • Informes técnicos • Cuestionarios • Grabaciones • Guías de observación	Construcción de un marco teórico y normativo sólido recolectando datos empíricos sobre la morfología del espacio público en asentamientos informales
Marco Referencial	Revisión bibliográfica y documental, síntesis de referentes y análisis critico.	• Libros • Catálogos de proyectos • Tabla comparativa • Esquemas conceptuales	Identificación de estrategias adaptables a los sitios de intervención.
Diagnóstico General **Co-Diagnóstico** **Valoración del espacio público**	Diagnóstico general: Levantamiento cartográfico básico, Observación directa, entrevistas líderes barriales. Talleres participativos de las problemáticas y necesidadesde los barrios Sol Naciente y Condor Mirador. Análisis comparativo en base a normativa GAD Municipal Del Cantón Loja (2021) :	• AutoCad • Registro fotográfico • Google maps • Entrevistas • Tablas comparativas • Indicadores urbanos • Mapa base del territorio • Post-its • Papelotes • Marcadores • Diapositivas • Hojas	Aproximación a los sitios de estudio, identificación de la morfología resultante de la ocupación informal, diagnóstico participativo de las problematicas y necesidades y valoración del espacio público identificando insumos para futuras intervenciones de mejora.
Propuesta de urbanismo táctico	Uso y adaptación de la metodología de DADEP (2022): Presentación de resultados del diagnóstico. Reconocimiento participativo del territorio. Diseño colaborativo. Prototipado arquitectónico y validación con realidad aumentada (RA) Evaluación participativa y comunicación de resultados.. La aplicación de RA se realiza en base a Galeote et al. (2020).	• Infografías • Esquemas morfológicos • Talleres de socialización • Caminatas urbanas • Mapas de actores • Lienzos de co-creación • Maquetas colectivas • Modelos 3D en RA • Vicualización en sitio con celulares/tablets	Validación comunitaria del diagnóstico. Identificación conjunta de sitios de intervención. Generación participativa de propuestas de intervención. Visualización y evaluación de diseños por medio de RA

02

MARCO TEÓRICO

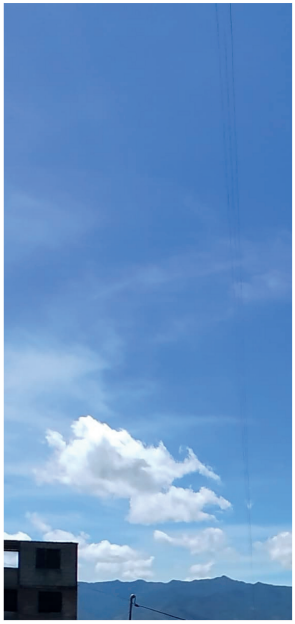
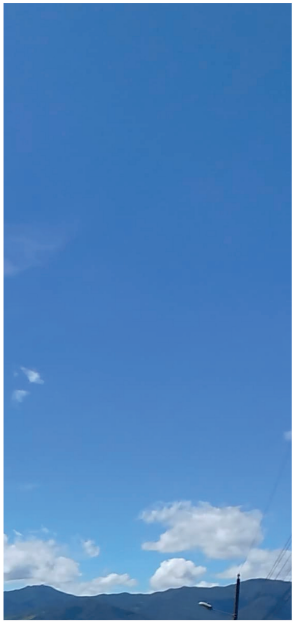
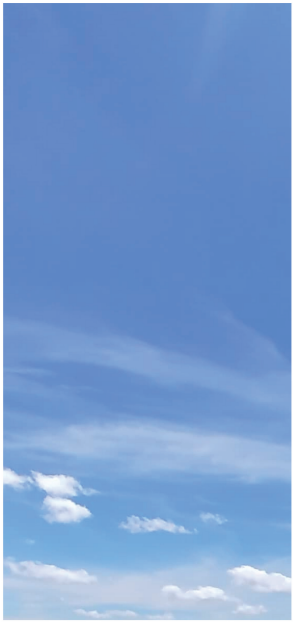
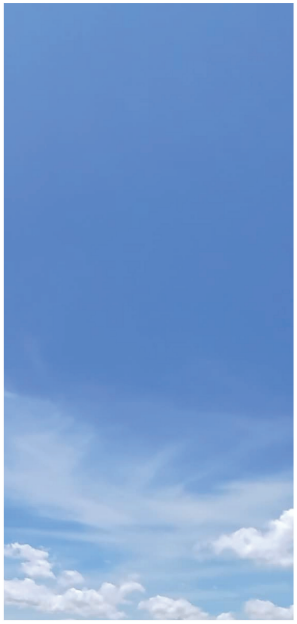





2.1 Estado del Arte

Esta investigación aborda tres variables principales: los asentamientos informales, morfología del espacio público y urbanismo táctico, con el objetivo de comprender cada una de estas se hace una examinación de diferentes aportes teóricos y estudios previos los cuales fundamenten la investigación.

Los asentamientos informales presentan una problemática recurrente en Latino América, esto se puede atribuir a varios factores. Según Fernández, (2011) las principales causas están determinadas por la economía de estos moradores que no les permite tener acceso a la vivienda, generando espacios de bajo planeamiento urbano, sin acceso a servicios básicos y además con un sistema legal disfuncional.

En este contexto, la investigación de Pérez & Castellano (2013) subraya la importancia del espacio público en los asentamientos informales, entendiendo que, aunque estos carecen de planificación técnica, las dinámicas sociales y territoriales dan lugares a formas espontáneas de espacio colectivo. Estos espacios pueden generarse a partir de vacíos urbanos, intersticios entre viviendas, calles sin jerarquización clara o zonas residuales que, pese a su precariedad, cumplen funciones comunitarias fundamentales. Sin embargo, la calidad de estos espacios públicos es generalmente deficiente y no responde adecuadamente a las necesidades de la población.

Esto es preocupante, si se considera que el espacio público es parte estructurante de la morfología urbana, la cual define la organización y función en términos sociales, económicos y culturales de los diferentes sectores de la ciudad. Según Gehl (2010) las calles, plazas y los espacios públicos son los que dan calidad y conectividad, contribuyendo a definir las funciones culturales, sociales, económicas y políticas de un poblado.

En ese sentido, el análisis morfológico urbano es una herramienta esencial para el estudio de los patrones en los asentamientos informales. Rego & Meneguetti (2011) plantean que la morfología urbana se ocupa del estudio del entorno físico y urbano, los procesos y las personas que le dieron forma.

En el caso de los asentamientos informales, este análisis permite comprender sus dinámicas sociales y económicas, y se enriquece al abordar el problema de manera integral. Además, no se limita al estudio de las formas físicas; Lefebvre (1991) señala cómo el espacio el espacio puede analizarse como el resultado de un conjunto de relaciones sociales y económicas que se producen en estos contextos.

Frente a esta realidad, el urbanismo táctico es una herramienta que permite la realización de acciones a corto plazo para generar cambios a largo plazo que beneficien a la comunidad. De acuerdo con Lydon & Garcia (2015) el urbanismo táctico se presenta como una estrategia de bajo costo y baja tecnología, además de involucrar las comunidades locales en el diseño.

En Chile, proyectos como La Jardín y Malón Urbano muestran cómo acciones temporales pueden activar espacios públicos. La Jardín reutiliza materiales reciclados para dar vida a un terreno baldío, mientras que Malón Urbano promueve el uso colectivo de la calle para fomentar comunidad y transformar la forma de habitar el barrio (Fundación Calidad Emergente, 2013).

Otro caso relevante es Sala de Cine, Colombia el proyecto se realiza en colaboración de la comunidad, surgiendo de la necesidad de reclamar el derecho de cultura autogestionado, colaborando varios actores del lugar y además colectivos culturales entre este la escuela nacional de cine de Bogotá (Hernández, 2022).

2.2 Marco Teórico

2.2.1 Asentamientos Informales

Conceptualización y dinámicas de la informalidad urbana

Los asentamientos informales surgen de las limitaciones del marco legal y la falta de acceso a la vivienda formal. De acuerdo con UN-Habitat (2015) se caracterizan principalmente por la autoconstrucción, su ubicación en áreas peligrosas, acceso limitado a servicios básicos, inseguridad de la tenencia del suelo y ausencia de equipamientos públicos. Además, su forma no sigue un patrón determinado, sino que varía según el contexto socioeconómico, las políticas públicas y los procesos migratorios.

La informalidad urbana representa un problema derivado de la desigualdad en el acceso tanto a terrenos urbanizados como oportunidades económicas. Según Clichevsky (2006), estos asentamientos emergen como respuesta a la exclusión de sectores de bajos ingresos del mercado formal de suelo y vivienda. En consecuencia, la rápida expansión urbana supera la capacidad de gestión de los gobiernos en ciudades intermedias.

Causas y consecuencias socioespaciales de la informalidad urbana

La proliferación de los asentamientos informales también está vinculada con procesos migratorios, desigualdad socioeconómica y la insuficiencia de políticas habitacionales efectivas. (Fernandes, 2011; Carrión, 1986).

Estas causas generan consecuencias evidentes en el tejido urbano: alta densidad de viviendas, segregación, trazados viales irregulares, exclusión y espacios públicos fragmentados, remarcados como indica Córdova et al., (2024) por la falta de coherencia organizativa en el desarrollo del espacio público, siendo los equipamientos prácticamente inexistentes.

El espacio público en los asentamientos informales

En los asentamientos informales, el espacio público carece de delimitación y planificación y se suele fragmentar sin contemplar las normativas urbanas. Esto se relaciona directamente con los procesos de autoconstrucción progresiva, los cuales no consideran la necesidad de preservar áreas comunes o de uso colectivo (Fernandes, 2011). Como resultado, los espacios potencialmente destinados a la recreación, el encuentro o la circulación se ven comprometidos tanto en su configuración física como en su funcionalidad, limitando su capacidad de articular la vida comunitaria e integrarse al tejido urbano formal (García, 2011).

Gehl (2010) plantea que la calidad y organización del espacio público ejercen una influencia directa sobre la interacción social y la percepción del entorno, destacando su papel fundamental en la estructuración de la vida comunitaria. Sin embargo, en los sectores informales, la realidad es distinta: el espacio público, lejos de cumplir con esta función para fomentar la cohesión social. En consecuencia, el análisis de estos espacios no solo permite identificar problemas de configuración, sino que también revela potenciales puntos de intervención a través de estrategias que fortalezcan la cohesión social y mejoren la integración urbana.

Conceptualización del espacio público

El espacio público es el conjunto de lugares de acceso libre y uso colectivo donde las personas pueden encontrarse, circular, convivir, expresarse y realizar actividades sociales. De acuerdo con Gehl (2010) el espacio público incluye una gran cantidad de actividades como son las caminatas de un lugar a otro, paseos, paradas cortas, etc. Además, que estimula la vida entre edificios el cual es el escenario central de la vida urbana y la principal forma de interacción de igual forma su diseño debe responder a la dimensión humana, ofreciendo protección, confort y oportunidades para caminar, permanecer y encontrarse.

Tipos de espacio público

Según Carmona et al. (2003) el espacio público puede clasificarse en función de su escala, el nivel de accesibilidad y la intensidad del uso. Comprender estas variables permite identificar tipologías diversas como calles, plazas, áreas verdes, espacios intersticiales o equipamientos con función pública, todos ellos con características formales o informales según el contexto urbano. Esta lectura morfológica ayuda a interpretar cómo se configuran y utilizan colectivamente estos espacios y orienta futuras intervenciones desde una perspectiva sensible a sus dinámicas.



Figura 12. Diagrama de tipologías de espacios públicos. Elaboración propia a partir Carmona et al. (2003).

Configuración del espacio público en asentamientos informales

En los asentamientos informales, el espacio público carece de una configuración planificada y se fragmenta el margen de las normativas urbanas, producto de procesos de autoconstrucción progresiva que no consideran la reserva de áreas comunes o de uso colectivo (Fernández, 2011). Esta falta de delimitación y jerarquía funcional compromete su papel articulador dentro del tejido urbano. En estos contextos suelen observarse vialidades angostas y discontinuas, escasez de espacios libres y la presencia de zonas informales que, pese a sus limitaciones físicas, cumplen funciones sociales importantes como el encuentro, el juego o el comercio (Córdova et al., 2024; Pérez & Castellano, 2013).

Gehl (2010) sostiene que la calidad y organización del espacio público influye directamente en la interacción social y en la estructuración de la vida comunitaria.

Sin embargo, en los asentamientos informales, el espacio público difícilmente cumple esta función debida a su configuración precaria, lo que afecta la cohesión social, seguridad y la integración urbana. El análisis morfológico de estos espacios permite identificar no solo sus deficiencias, sino también oportunidades para implementar estrategias que fortalezcan su función comunitaria y mejoren su vinculación con la ciudad formal.



Figura 13. ArchDaily. (2022, marzo 5).Visualización sobre asentamientos informales.



Figura 14. Iñiguez, A. (2024, octubre 9). Vista del proyecto con vegetación urbana integrada.

A partir de estas configuraciones, es posible identificar patrones espaciales que no responden al azar, sino que emergen como soluciones recurrentes frente a problemas comunes en contextos de autoconstrucción. Ayala (2021) señala que estos patrones, lejos de ser caóticos, reflejan una racionalidad colectiva, basada en dinámicas de autogestión, negociación comunitaria del espacio, generación de centralidades y articulación de redes sociales. Su análisis permite atender cómo los habitantes producen y reproducen el espacio público a través de lógicas compartidas que, aunque ajenas a la planificación formal, conforman sistemas de apropiación y uso.

2.2.2 Urbanismo Táctico

En la búsqueda de mejorar el espacio público en contextos urbanos complejas como los asentamientos informales, han surgido diversas estrategias de intervención. Una de ellas es el urbanismo táctico, una metodología cuyo objetivo es transformar progresivamente el entorno urbano con acciones de bajo costo, temporales y participativas. Si bien el urbanismo táctico no es el único enfoque empleado en este tipo de contextos, su aplicación ha demostrado ser especialmente efectiva. Esto se debe a que los asentamientos informales, marcados por limitaciones estructurales y la ausencia de planificación formal, requieren soluciones urbanas que sean flexibles, inclusivas y adaptadas a sus condiciones locales.

El urbanismo táctico es entonces una práctica de intervención urbana la cual se enfoca principalmente en intervenciones de bajo costo, temporales y de gran impacto en el espacio público con el objetivo de mejorar la calidad urbana, especialmente en comunidades vulnerables. Según Lydon & Garcia (2015), se trata de una estrategia en la que las mismas personas de la comunidad, intervengan tanto en el diseño y participación de la construcción siendo así los usuarios los protagonistas activos del diseño.

Estas intervenciones pueden abarcar desde la peatonalización hasta la instalación de equipamientos temporales hecho con materiales reutilizados, todo orientado a generar proyectos inmediatos que promuevan cambios duraderos.

Urbanismo táctico como estrategia de transformación del espacio público

En base a la investigación de Hernández (2022) las estrategias de urbanismo táctico aplicadas a los espacios públicos tienen como objetivo reactivar áreas residuales o subutilizadas para el encuentro comunitario, fomentar la identidad barrial mediante expresiones artísticas colectivas, mejorar la accesibilidad y la conectividad peatonal, así como incrementar la percepción de seguridad a través de la presencia activa de la comunidad. Estas estrategias permiten intervenir en asentamientos informales sin necesidad de grandes infraestructuras, adaptándose tanto a la morfología irregular del entorno como a las dinámicas propias dentro del barrio.

El urbanismo táctico se define como un enfoque de intervención urbana impulsado por ciudadanos, colectivos locales y, en ciertos casos, por gobiernos locales, que se caracteriza por la implementación de acciones de corto plazo, bajo costo y carácter experimental, orientadas a generar transformaciones urbanas de largo plazo (Lydon et al., 2014). Este enfoque propone una manera alternativa de hacer ciudad, en la que las intervenciones temporales funcionan como prototipos urbanos, capaces de poner a prueba nuevas configuraciones espaciales y usos del espacio público antes de su consolidación definitiva.

Según Lydon et al. (2014), las estrategias de urbanismo táctico se apoyan en la activación del espacio público a escala barrial y cotidiana, priorizando la experiencia del peatón y la apropiación social del espacio.

Entre las principales estrategias se encuentran la reconfiguración temporal de calles, la creación de espacios públicos provisionales en terrenos vacantes, la incorporación de mobiliario urbano efímero, la aplicación de tratamientos gráficos y cromáticos sobre el pavimento, y el uso de intervenciones artísticas como catalizadores de identidad, interacción social y revitalización urbana.

Estas estrategias resultan especialmente relevantes en contextos de asentamientos informales, donde el espacio público suele presentar déficits de diseño, accesibilidad y equipamiento. En estos entornos, el urbanismo táctico se adapta a la realidad existente, permitiendo intervenciones flexibles que reconocen las prácticas sociales preexistentes y fortalecen los vínculos

Tipos de intervención con Urbanismo Táctico

CoDesign Studio y Street Plans Collaborative (2014) plantea que el urbanismo táctico se basa en intervenciones de bajo costo, cortas y escalables, cuyo objetivo es activar, mejorar o transformar espacios urbanos y generar cambios de largo plazo. Además, existen 11 tipos de intervenciones, cada uno con un propósito específico dentro del espacio público:

1

Rediseño temporal de calles

Intervenciones temporales que reclasifican vías para uso peatonal o recreativo. Utilizan cierres viales, parklets o moviliario movil.

2

Activación de bloques

Eventos comunitarios de corta duración que transforman un bloque subutilizado mediante mobiliario temporal, arte, comercio local y actividades sociales.

3

Jardineria urbana

Eventos comunitarios de corta duración que transforman un bloque subutilizado mediante mobiliario temporal, arte, comercio local y actividades sociales.

4

Renovación económica local

Ocupación temporal de locales o espacios vacíos para activar el comercio, apoyar emprendimientos, organizar muestras creativas o revitalizar calles.

5

Reparación vial táctica

Acciones rápidas para mejorar la seguridad vial: pintura temporal, señalización, ciclovías pop-up o intervenciones que reequilibran el espacio entre autos, bicicletas y peatones.

6

Co-uso de espacios comerciales

Espacios compartidos entre distintos comerciantes o emprendedores, inspirados en coworking. Permite incubar negocios, activar calles y optimizar el uso de locales vacíos.

Creación de espacios públicos

7 Transformación de terrenos o zonas infrautilizadas en espacios públicos verdes o áreas de estancia.

Activación temporal de lotes vacantes

8 Uso temporal de terrenos destinados a construcción futura para actividades comunitarias, mercados, arte, talleres o jardines. Actúan como transiciones activadoras del suelo.

Intercambio de conocimiento

9 Intervenciones que promueven aprendizaje y participación mediante mini-bibliotecas, espacios educativos, talleres abiertos o instalaciones culturales en el espacio público.

Catalizadores visuales

10 Intervenciones visuales (murales, arte urbano, pintura, instalaciones) que revitalizan y embellecen espacios deteriorados e incentivan procesos de apropiación y diálogo social.

Juegos urbanos

11 Juegos, dinámicas físicas o actividades colectivas en espacios públicos que fortalecen el sentido de comunidad, promueven actividad física y devuelven vida a zonas subutilizadas.

Figura 15. Diagrama de tipos de intervención de urbanismo táctico.

Artefactos urbanos como herramientas de intervención público

Los artefactos urbanos dentro del urbanismo táctico son elementos físicos los cuales están diseñados para ser instalados en espacios públicos de forma temporal o semipermanente, y se caracterizan por su flexibilidad y facilidad de traslado o adaptación. Estos dispositivos operan como catalizadores de cambio, permitiendo estas intervenciones de bajo costo, alto impacto y fácil implementación (Pineda & Cardosa, 2020).

La importancia en los artefactos urbanos es que pueden ser elaborados con materiales reciclados o de bajo presupuesto, como llantas, madera reutilizada o pellets de maderas permitiendo así su instalación y siendo adaptables a cualquier entorno y replicables en diferentes espacios y escalas. Entre algunos ejemplos de artefactos urbanos incluyen:

- Bancas y mobiliario temporal
- Huertos urbanos portátiles
- Equipamientos con estructuras básicas
- Pérgolas móviles

Diseño colaborativo en el urbanismo táctico

El diseño participativo es uno de los ejes principales dentro del urbanismo táctico, ya que promueve una transformación urbana centrada en las personas y sus dinámicas locales. Según Carrión et al. (2022), al estar involucradas las mismas personas de la comunidad desde las primeras fases del proceso permite generar soluciones más efectivas, sostenibles y contextualizadas. Este enfoque no solo revaloriza el conocimiento local, sino que también fortalece la apropiación de los espacios intervenidos, fomenta el sentido de pertenencia y mejora el cuidado posterior de las intervenciones.

Además, la participación activa de la comunidad contribuye a la cohesión social y a la visibilización de las necesidades desde la experiencia cotidiana de sus propios habitantes.

En la práctica, la implementación del diseño participativo se apoya en metodologías colaborativas que permiten explorar de forma colectiva la relación entre comunidad y espacio público. Herramientas como el mapeo colaborativo, los talleres comunitarios, la narrativa urbana y el codiseño han demostrado ser útiles para articular las visiones, deseos y preocupaciones de los habitantes, y transformarlas en acciones urbanas concretas. Estas metodologías facilitan no solo la construcción de redes sociales y procesos organizativos que potencian el desarrollo barrial a largo plazo.

2.3 Marco Normativo

El análisis comparativo del espacio público en asentamientos informales requiere un sólido sustento normativo que respalde la legitimidad del estudio y oriente las propuestas de urbanismo táctico. En este apartado se organizan las disposiciones internacionales, nacionales, locales y técnicas que fundamentan la investigación, enfatizando su pertinencia metodológica y aplicabilidad al contexto urbano de Loja.

Normativa Internacional

Los marcos internacionales aportan principios rectores que orientan la planificación de los espacios públicos en contextos de urbanización.ONU-Hábitat (2015) establece principios clave:

- Inclusión y equidad en el acceso al espacio público.
- Seguridad y accesibilidad universal.
- Conectividad urbana mediante redes de espacios públicos.
- Participación ciudadana en el diseño y gestión.

La Organización Mundial de la Salud (2009): resalta la importancia de los espacios verdes como determinantes de salud pública y propone indicadores:

- Superficie verde mínima por habitante (9 m² según recomendación OMS).
- Accesibilidad: distancia máxima de 300
- Condiciones de seguridad, iluminación y mantenimiento.

Normativa Nacional

La legislación ecuatoriana garantiza el derecho a un hábitat seguro, regula el uso del suelo y establece estándares de calidad urbana.

Constitución de la República del Ecuador (2008):

•Art. 30: derecho a un hábitat seguro y saludable.
•Art. 83.6: participación ciudadana en la vida comunitaria.

COOTAD (2010):

•Art. 55: competencia de los GAD para planificar y controlar el uso del suelo, incluso en asentamientos informales.

LOOTUGS (2016):
•Art. 5: derecho al disfrute de la ciudad y sus espacios públicos bajo principios de justicia social y sustentabilidad.

•Art. 43: parámetros de calidad en la planificación y actuaciones urbanísticas.

Normativa Local

En el cantón Loja, los instrumentos de ordenamiento territorial complementan las disposiciones nacionales y adaptan criterios al contexto urbano.

•PDOT y PUGS (2023-2033): promueven la integración de zonas informales bajo principios de equidad territorial, mejoramiento del espacio público y planificación participativa.

•Guías del MIDUVI (2024): establecen criterios técnicos para diseñar espacios públicos accesibles, seguros y adaptables al urbanismo táctico.

Normativas técnicas aplicables al diseño del espacio público

Las disposiciones técnicas locales y nacionales especifican dimensiones y parámetros de diseño que permiten transformar principios en indicadores cuantitativos verificables.

a) Vialidad y movilidad vehicular

•Ordenanza 038-2021 del GAD de Loja: define clasificación vial (expresas, arteriales, colectoras, locales, peatonales, ciclovías y escalinatas) y sus dimensiones mínimas.

•Reforma PDOT-PUGS (2025): fija parámetros específicos para vías locales de urbanizaciones de interés social (calzada de 7.00 m con aceras de 1.50 m).

Tabla 5. Especificaciones técnicas por tipo de vía Ordenanza 038-2021 del GAD de Loja

Tipo de Vías	N° Carriles por sentido	Ancho de Carril (m)	Carril Estac. (m)	Panterre (m)	Espaldón (m)	Ancho Aceras (m)
Expresas	3	3.65	No	6%	2.5	No
Arterias Principales	3	3.65	No	6%	1.8 sin aceras	Opcional 4.00
Arterias Secundarias	2	3.65	Opcional 2, 20 2,40	Opcional	4	4
Colectoras	2	3.50 - 3.65	2 - 2.40	3		2.00 - 2.50
Locales	1	3.50	2 - 2.40	No		1.50 - 3.00

Nota. Adaptado de Reforma a la Ordenanza De Actualización De Los Planes De Desarrollo y Ordenamiento Territorial (PDOT) 2023-2027 y de Uso y Gestión del Suelo (PUGS) 2023-2033 Urbano y Rural del Cantón Loja, No. 0070-2025.

b) Movilidad peatonal y accesibilidad

•Reforma PDOT-PUGS (2025) en base a normas INEN 2243 y 2245: establecen anchos mínimos

Nota. Adaptado de Reforma a la Ordenanza De Actualización De Los Planes De Desarrollo y Ordenamiento Territorial (PDOT) 2023-2027 y de Uso y Gestión del Suelo (PUGS) 2023-2033 Urbano y Rural del Cantón Loja, No. 0070-2025.

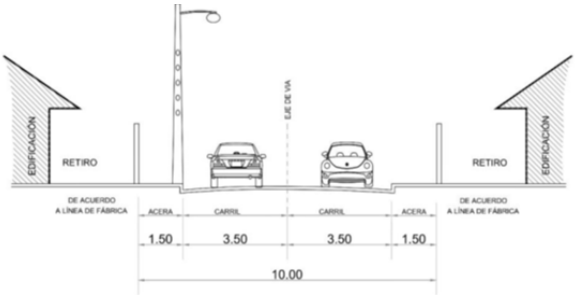

Figura 16. Sección transversal de vía local urbanización de interés social

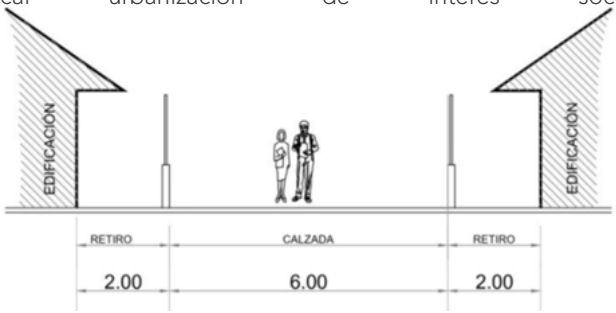

Figura 17. Sección transversal de vía peatonal

Nota. Adaptado de Reforma a la Ordenanza De Actualización De Los Planes De Desarrollo y Ordenamiento Territorial (PDOT) 2023-2027 y de Uso y Gestión del Suelo (PUGS) 2023-2033 Urbano y Rural del Cantón Loja, No. 0070-2025.

c) Áreas verdes y comunales

•Reforma PDOT-PUGS (2025):

Cesión de suelo: 50% áreas verdes y 50% equipamiento comunal. Predios de 10.000 a 50.000 m: mínimo 20% de área verde. Predios mayores a 50.000 m: 20% del

•Escalinatas ancho mínimo (2.40 m), ancho total (6.00 m) y retiros frontales (2.00 m)

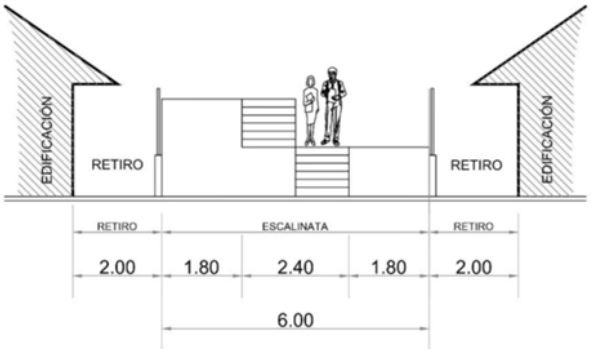

Figura 18. Sección transversal de escalinata

Tabla 6. Normativas técnicas y su aplicación en la investigación

Ámbito	Norma	Parámetros clave	Aplicación en la tesis
Vialidad	Ordenanza 038-2021	Anchos de calzada, aceras, clasificación vial.	Indicadores de accesibilidad y conectividad.
Peatonal	Normas INEN 2243 y 2245	Ancho de vía peatonal (6 m), escalinatas (2.40 m).	Evaluación de movilidad peatonal en asentamientos.
Áreas verdes	PDOT-PUGS (2025)	20% mínimo de áreas verdes, cesión de suelo.	Comparación de proporción de áreas verdes en los dos asentamientos.

Síntesis del marco normativo

El marco normativo, organizado desde el nivel internacional hasta el técnico, ofrece los siguientes aportes metodológicos:en indicadores cuantitativos verificables.

•Define principios generales de equidad, accesibilidad y sustentabilidad.
•Establece derechos ciudadanos y competencias institucionales.
•Proporciona parámetros cuantificables para medir la calidad del espacio público.

03

MARCO REFERENCIAL

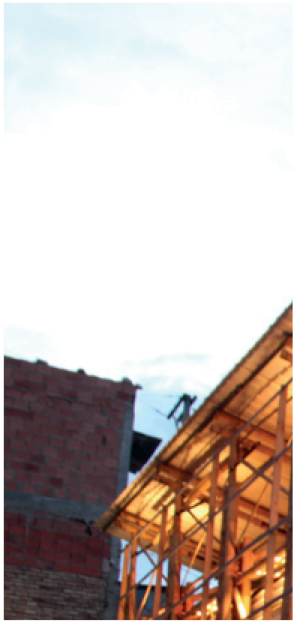

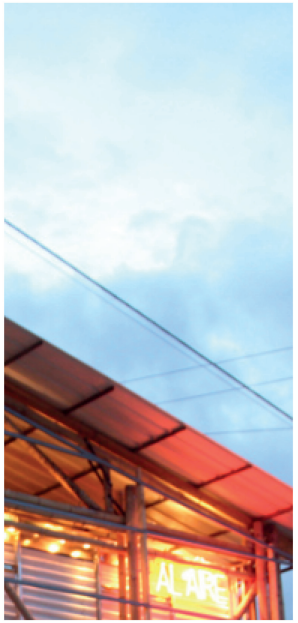
AL AIRE
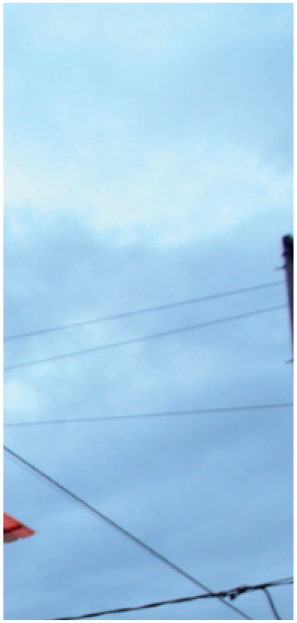

AxP

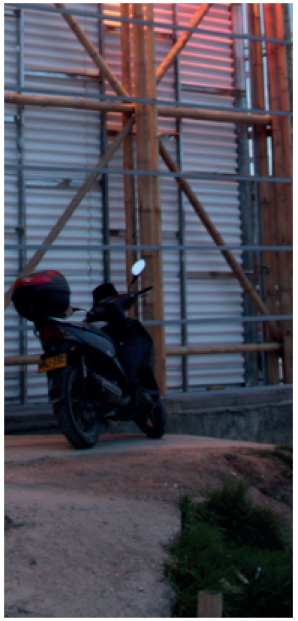


3.1 Marco Referencial

Se han seleccionado tres referentes urbanos que representan las intervenciones de pequeña escala desarrollados en contextos vulnerables mediante estrategias de urbanismo táctico. Los proyectos seleccionados son: La Potocine (Bogotá, Colombia), El Chama (Mérida, Venezuela) y Santa Lucía de Llacao (Cuenca, Ecuador). Estos proyectos comparten características similares que los hacen pertinentes en el estudio.

La metodología empleada para el análisis de referentes de intervención en urbanismo táctico integra los aportes de Aguirre (2016) y Falagan et al. (2011), con el fin de articular una lectura formal-técnica y social-urbana de los proyectos. De Aguirre se retoma la estructura de análisis arquitectónico que incluye el diseño y concepción del proyecto (relación Interior/exterior, zonificación, circulaciones, modularidad, sostenibilidad y adaptabilidad), así como la composición formal y volumétrica (partido arquitectónico), lo que permite comprender cómo se resuelven técnicamente los referentes. De Falgan, en cambio, se incorporan dimensiones propias de la vivienda y el espacio contemporáneo, aplicadas aquí al urbanismo táctico: contexto y problemática (ubicación, accesos, espacios públicos/edificado y equipamientos), las estrategias implementadas y las lecciones aprendidas.



Figura 19. Potocine

3.2 Sala de cine comunitario Ojo de Sancocho

3.2.1 Contexto y Problemática

La Potocine es el primer cine comunitario en la ciudad Bolívar de Bogotá, en el barrio Potosí,como respuesra a la falta de infraestructura cultural y educativa. En este contexto de urbanización informal, desplazamiento forzado y exclusión social, colectivos como "Ojos al Sancocho" y el Intituto Cerros del Sur han promovido procesos de autogestión cultural que fortalecen el tejido social y el acceso a derechos básicos a través del arte y la educación popular.

El proyecto fue desarrollado a través de un proceso de autoconstrucción, con el acompañamiento del estudio de"Arquitectura Expandida", en un terreno cedido por el Instituto Cerros del Sur. Su diseño, basado en el uso de guadua y materiales reciclados, evidencia una postura política y participativa en la producción del espacio. La financiación se realizó con el apoyo de actores nacionales como internacionales, consolidando a la Potocine como un símbolo de resistencia territorial y como un espacio dinámico de encuentro comunitario y formación cultural (Jerez, 2017).

Ubicación: Bolívar, Bogotá
Proyecto: Potocine
Autor: Arquitectura Expandida



Figura 20. Potocine

Ubicación

La Potocine esta ubicada en el barrio Potosi, en la Localidad de Ciudad Bolívar, al suroccidente de Bogotá, una zona de borde urbano-rural caracterizada por procesos de urbanización informal y alta vulnerabilidad social. (ver Figura 17)



Figura 21. Ubicación

Accesos

El acceso a Potocine se da principalmente a través de una red de calles locales que conecta con la vía principales del barrio Potosi. Pero no directamente al predio, los accesos peatonales , permiten una conexión mas directa y frecuente con el entorno , siendo las rutas más utilizadas por la comunidad. (ver Figura 18)



Figura 22. Accesos

Espacio público/Edificado

El entorno urbano muestra un predominio de espacios edificados , lo que evidencia una alta densidad de ocupación del suelo en el barrio. En contraste el espacio público se reduce principalmente en la red vial principal, sin presencia significativa de parques plazas u otras de encuentro comuntario (ver Figura 19).

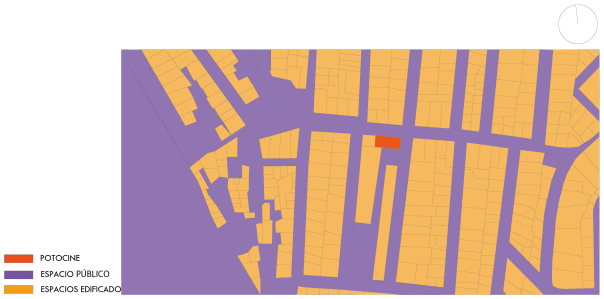

Figura 23. Espacio Público/Edificado

Equipamientos

Se identifican varios equipamientos clave , con una distribución dispersa de estos espacios evidencia la poca carencia de espacios públicos accesibles, continuos y multifuncionales , lo que limita las oportunidades de encuentro y cohesión socia en el barrio (ver Figura 20).



Figura 24. Equipamientos

3.2.2 Diseño y Ejeacución

Relación Interior - Exterior

El proyecto presenta una articulación eficiente entre sus distintas zonas funcionales, donde el área interior se conecta directamente con una zona semicubierta que actúa como transición hacia el espacio exterior . Esta disposición favorece la fluidez del recorrido y promueve la integración del espacio construido con el entorno (ver Figura 21).

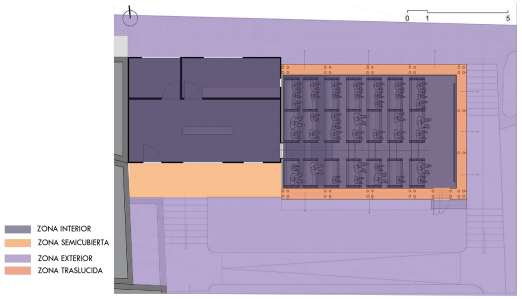

Figura 25. Relación interior - exterior

Zonificación

Se organiza en cinco zonas bien definidas: un área educativa qque promueve el aprendizaje, una zona cultural abierta ala comunidad, espacios de acceso público que articulan el recorrido, una zona técnica destinada a funcionanmiento interno, y una área de servicio y apoyo (ver Figura 22).

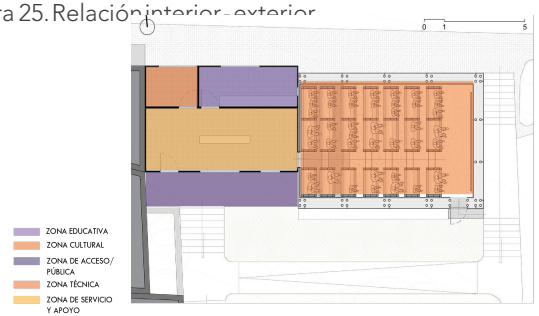

Figura 26. Zonificación

Circulaciones

Las circulaciones del proyecto se estructuran de manera clara para optimizar el funcionamiento del espacio. Las circulaciones horizontales conectan fluidamente las distintas zonas del edificio, facilitando el recorrido desde los accesos públicos hacia las áreas educativas y culturales (ver Figura 23).

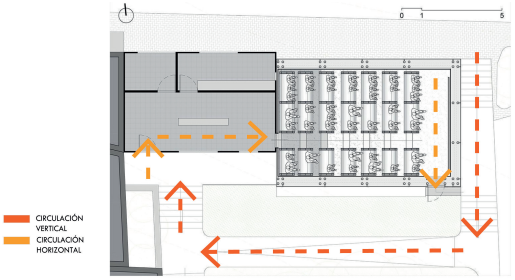

Figura 27. Circulaciones

Modularidad

La modularidad en la Potocine se expresa mediante un sistema estructural repetitivo en guadua, paneles de policarbonado prefabricado, graderías desmontables y procesos participativos que permiten su ensamblaje y adaptación (ver Figura 24).

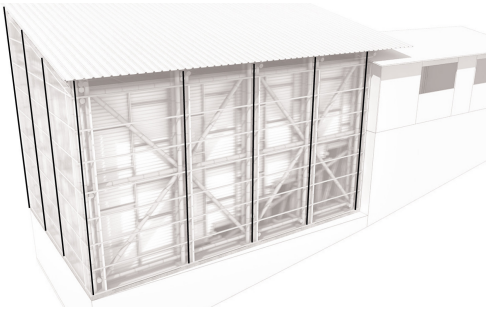

Figura 28. Modularidad

Sostenibilidad

Uso de materiales locales y renovables como la guadua, envolventes traslúcidas que optimizan la iluminación natural, una estructura ligera que reduce el consumo de recursos y un proceso de autoconstrucción participativo que no solo minimiza costos y huella ambiental (ver Figura 25).



Figura 29. Sostenibilidad

Adaptabilidad

El proyecto responde al contexto físico el cual se adapta a un lote irregular reutilizando plataformas preexistentes, incoporando una estructura ligera de facil montaje y transformación , permite usos multiples según las necesidades cambiantes de la comunidad (ver Figura 26).

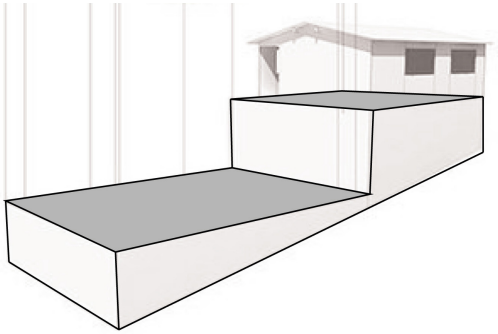
Figura 30.Adaptabilidad

3.2.3 Composición volumétrica

Partido Arquitectónico

Se organiza a partir de dos plataformas escalonadas que estructuran la distribución funcional en tres zonas principales: acceso, talleres, sala audiovisual y graderías. En la plataforma supeior se conservó una caseta preexistente para albergar los espacios de entrada, producción y sonido, mientras que en inferior se desarrolló el volumen principal con estructura de guadua, fachada de policarbonato y cubierta, generando una secuencia espacial clara y eficiente que articula usos culturales, educativos y comunitarios (ver Figura 27).

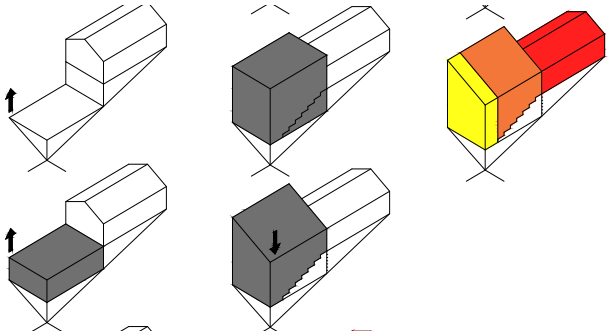
Figura 31.Partido Arquitectónico

3.2.4 Estrategias Implementadas

Dentro del proyecto se implemn¿entan varias estrategias centradas en la participación ciudadana y el aprovechamiento de recursos locales, con el objetivo de transformar el espacio público de manera ágil, accesible y sostenible. Estas acciones no solo permitieron mejorar las condiciones físicas del entorno, sino también consolidar vínculos comunitarios, fortalecer la apropiación del lugar y generar procesos de autogestion .

Cohesión social: Se fomentó la participación activa de los vecinos en todas las fases del proyecto, lo que fortaleció las relaciones comunitarias.

Autoconstrucción: La ejecución de las intervenciones fue realizada mayoritariamente por los mismos habitantes, lo cual redujo costos y aumentó el sentido de apropiación del espacio.

Autofinanciamiento: Se utilizaron recursos provenientes de la misma comunidad, mediante donaciones o actividades autogestionadas, lo que demostró iniciativa local.

Sentido de pertenencia: La implicación directa de los residentes generó un vínculo emocional con el espacio intervenido, promoviendo su cuidado, mantenimiento y uso continuo (ver Figura 28).

3.2.5 Lecciones aprendidas

Antes de la intervención, el lugar era una un espacio sin uso definido, en un contexto de exclusión y carencia de equipamientos culturales.

Después de la intervención, La Potocine se transformó en un centro cultural construido colectivamente, además, dinamizo procesos educativos y culturales y fortalecido la organización social. Su apropiación por parte de la comunidad y su funcionamiento activo confirman la efectividad del proyecto como respuesta arquitectónica, social y simbólica.



Figura 32. Proceso de construcción



Figura 33. Antes de la intervención



Figura 34. Después de la intervención

3.3 El Campo de Cebada

3.3.1 Contexto y Problemática

El Campo de Cebada surge en 2010 tras la demolición del polideportivo de La Latina, generando un vacío urbano en pleno centro de Madrid que la administración no pudo reconstruir por falta de recursos. Ante este abandono, los vecinos, junto con arquitectos, asociaciones y agentes culturales, impulsaron la reapertura del solar como un espacio público temporal, abierto y autogestionado. El lugar se convirtió en un laboratorio urbano donde la participación ciudadana, la construcción colectiva y el uso comunitario.

La situación evidenció la desconexión entre las instituciones y las necesidades reales del barrio, mostrando cómo la falta de planificación, inversión y canales de diálogo puede dejar espacios estratégicos en estado de abandono. Además, reveló la necesidad de nuevas formas de gobernanza urbana que incluyan a los ciudadanos en la toma de decisiones, y la urgencia de modelos de gestión más transparentes, inclusivos y sostenibles. El proyecto responde precisamente a esta problemática al demostrar que la ciudadanía, cuando cuenta con las herramientas y el espacio, es capaz de diseñar.

Ubicación: Madrid, España
Proyecto: El Campo de Cebada
Autor: El Campo de Cebada



Figura 35. El Campo de Cebada

Ubicación

El Campo de Cebada se ubica en el barrio de La Latina, en el distrito Centro de Madrid, ocupando el solar donde antes funcionaba el antiguo polideportivo junto a la Plaza de la Cebada y el mercado del mismo nombre. Es un punto estratégico y muy transitado dentro del tejido histórico de la ciudad. (ver Figura 32).



Figura 36. Ubicación

Accesos

El acceso desde el exterior es directo y abierto desde las calles que rodean la Plaza de la Cebada, permitiendo la entrada libre de peatones desde varios puntos del entorno urbano inmediato. Dentro del espacio, la circulación es completamente libre: no existen barreras ni recorridos rígidos, lo que permite moverse entre las zonas de actividad, los equipamientos y las áreas de encuentro de manera flexible y continua. (ver Figura 33).

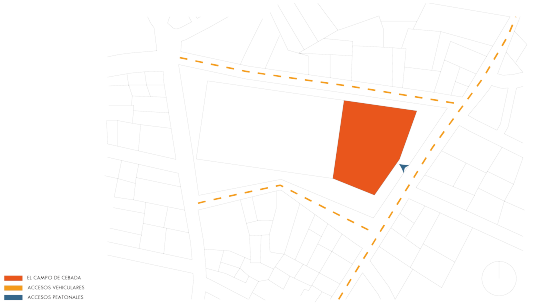

Figura 37. Accesos

Espacio público / Edificado

El proyecto se encuentra rodeado por una alta densidad de ocupación, con la mayoria de suelo edificado y algunas plazas a su alrededor. La mayoria de los lotes en su mayoria son de uso mixto y ademas en su gran parte estan ocupados los lotes por lo que el uso que le dan es de forma flexible y temporal dando vida al lugar (ver Figura 34).

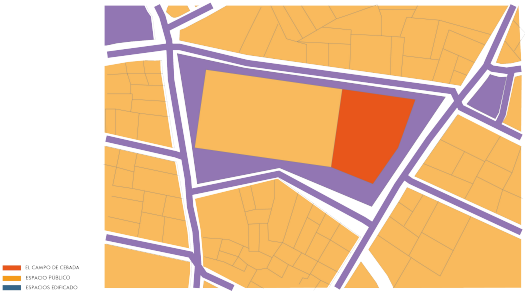

Figura 38. Espacio público / Edificado

Equipamientos

En el entorno del proyecto existen algunos equipamientos básicos teniendo una variedad en sus equipamientos alrededor siendo una parte centrica de la ciudad. (ver Figura 35).

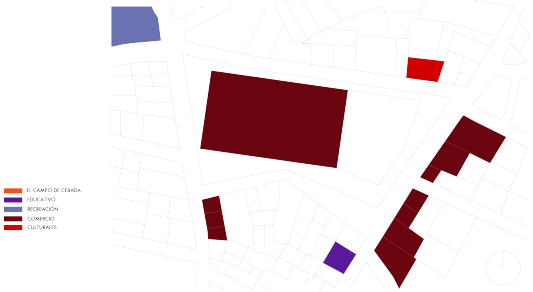

Figura 39. Equipamientos

3.3.2 Diseño y Ejecución

Relación Interior - Exterior

El proyecto establece una relación–exterior basado en la integración visual y espacial con su entorno inmediato. La plaza elevada a 1.80 m funciona como un punto intermedio que conecta los bloques en nivel 0 y 4.86 m, permitiendo una lectura continua del contexto gracias a barandas permeables, aperturas y transiciones suaves. Esto evita que el espacio se perciba aislado y mantiene una vinculación directa con el tejido urbano.

Además, la intervención incorpora dispositivos de urbanismo táctico que refuerzan la continuidad del espacio público desde el exterior hacia el interior del proyecto. Las zonas de activación, áreas lúdicas y espacios ecológicos funcionan como extensiones de la dinámica del barrio, promoviendo encuentro y uso comunitario. De esta forma, la plaza se convierte en un umbral social donde se articulan circulación, permanencia y convivencia (ver figura 36).



Figura 40. Relación Interior-Exterior

Zonificación

Dentro del proyecto se desarrollan actividades internas enfocadas en la interacción comunitaria y el uso flexible del espacio: áreas de activación para reuniones y eventos, zonas lúdicas para juego y recreación ligera, espacios verdes–ecológicos para descanso y contacto con la naturaleza, y recorridos de circulación que conectan de manera fluida todos los niveles. Estas dinámicas permiten que la plaza funcione como un espacio vivo, adaptable y de uso cotidiano para los habitantes del entorno (ver figura 37).



Figura 41. Zonificación

Circulaciones

La circulación interna es abierta y continua, organizada mediante senderos y pasarelas que conectan los distintos niveles y zonas del proyecto sin interrupciones. Los recorridos permiten moverse libremente entre áreas lúdicas, espacios verdes y zonas de activación, garantizando accesibilidad, fluidez y una lectura clara del espacio (ver Figura 38).

Modularidad

La modularidad de los artefactos interiores se basa en módulos repetibles y reconfigurables que pueden adaptarse según las necesidades del espacio y de la comunidad. Bancas, sombreaderos, jardineras y plataformas se construyen a partir de piezas estándar que permiten ampliarse, moverse o combinarse entre sí. Esto facilita el mantenimiento, reduce costos y hace que el espacio pueda transformarse rápidamente para distintas actividades o eventos (ver Figura 39).

Sostenibilidad

La sostenibilidad del proyecto se refleja en el uso de materiales de bajo costo y fácil reposición, así como en la incorporación de elementos verdes que mejoran el microclima y reducen el impacto ambiental. Los artefactos modulares permiten reutilizar piezas y minimizar residuos, mientras que las zonas ecológicas fomentan drenaje natural, sombra y confort térmico. En conjunto, el diseño busca un espacio público eficiente, adaptable y con una huella ambiental reducida (ver Figura 40).



Figura 42. Circulación

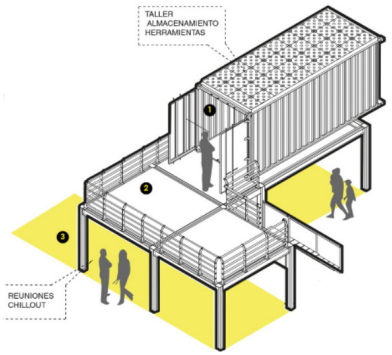

Figura 43. Modularidad



Figura 44. Sostenibilidad

Adaptabilidad

La adaptabilidad del proyecto se manifiesta en la flexibilidad del espacio y en la capacidad de los artefactos para reorganizarse según las actividades. La plaza funciona como un soporte abierto donde las zonas pueden expandirse, reducirse o cambiar de uso sin alterar la estructura principal. A la vez, el mobiliario y los dispositivos—al ser modulares y ligeros—pueden moverse, combinarse o reorientarse para eventos, juego, descanso o actividades comunitarias. Esto permite que el espacio responda de manera rápida y eficiente a las necesidades cambiantes del barrio (ver Figura 41).

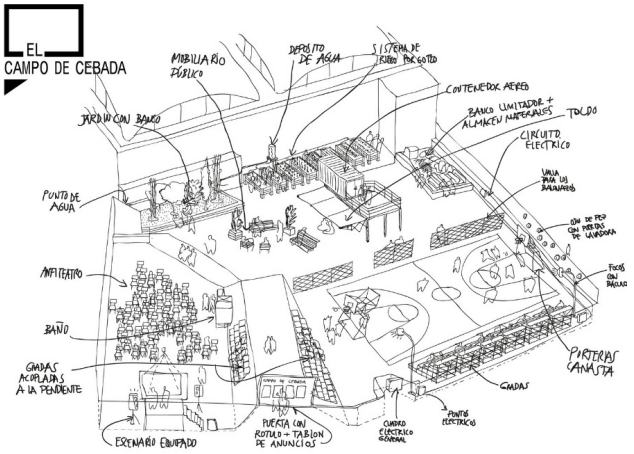

Figura 45. Adaptabilidad

3.3.3 Composición Volumétrica

3.3.4 Estrategias Implementadas

El Campo de Cebada aplica estrategias de urbanismo táctico centradas en la activación temporal de un vacío urbano mediante procesos comunitarios abiertos y de bajo costo. El proyecto transforma un solar abandonado en un espacio público vivo a través de intervenciones modulares, autoconstruidas y reutilizando materiales, lo que permite ajustar, mover y reinventar los artefactos según las necesidades del barrio. La gestión se realiza mediante participación ciudadana directa —asambleas, construcción colaborativa y mantenimiento comunitario— que convierte el espacio en un laboratorio urbano en constante evolución. Además, la hibridación de usos culturales, deportivos y ecológicos, junto con la transparencia, la documentación abierta y la gobernanza compartida con la administración, fortalecen el tejido social y permiten que el proyecto sea replicable y adaptable a otros contextos (ver Figura 42-43).


Figura 46. Estrategias aplicadas

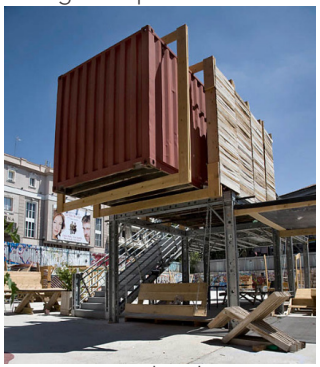
Figura 47. Estrategias aplicadas

3.3.5 Lecciones aprendidas

Las lecciones aprendidas muestran que la participación ciudadana, cuando está bien infraestructurada, puede transformar un vacío urbano en un espacio vivo, cuidado y sostenible. El proyecto demuestra que las intervenciones de bajo costo, la modularidad y la reutilización de materiales no solo son viables, sino que generan apropiación y fortalecen el tejido social. También evidencia que la flexibilidad—tanto del espacio como del mobiliario—permite adaptarse a necesidades cambiantes y mantener el proyecto en evolución constante. Finalmente, se aprende que la gobernanza compartida, la transparencia y la comunicación abierta crean vínculos sólidos entre comunidad y administración, facilitando procesos colaborativos replicables y consolidando al espacio público como un verdadero lugar de negociación, encuentro y construcción colectiva (ver Figura 44-46-46).



Figura 48. Lecciones aprendidas



Figura 49. Lecciones aprendidas



Figura 50. Lecciones aprendidas

3.4 Santa Lucia de Llacao

3.4.1 Contexto y Problemática

El proyecto Santa Lucía de Lacao, desarrollado en el marco de SURLab, se ubica en un asentamiento informal periférico de Cuenca, marcado por carencias en infraestructura y servicios. A pesar de ello, la comunidad ha generado un espacio colectivo en torno a una cancha y una tienda barrial, integrando actividades domésticas, recreativas y sociales. Mediante un proceso participativo en cuatro etapas, se valoraron estos usos existentes y se propusieron mejoras de bajo costo, codiseñadas con los habitantes. Aunque no se ejecutó físicamente, el proyecto es un aporte significativo al urbanismo táctico, al evidenciar cómo es posible fortalecer la autogestión y reconocer los espacios autoconstruidos en contextos informales (Carrión et al., 2022). Su valor también radica en ser uno de los pocos casos ecuatorianos con registro completo para su análisis, lo que permite asociarlo con dinámicas culturales y territoriales similares presentes en otros contextos del país.

Ubicación: Cuenca
Proyecto: Santa Lucia de Llacao
Autor : SURLab



Figura 51. Santa Lucia de Llacao

Ubicación

El barrio Santa Lucia se encuentra en la parroquia Llacao, en la periferia este de Cuenca, en una zona de expasión urbana con baja densidad poblacional y marcada por procesos de asentamiento informal (ver Figura 49).

Accesos

El acceso al barrio es limitado, no cuenta con transporte públicocercano ni infraestructura peatonaladecuada, lo que genera dificultades de movilidad para los habitantes (ver Figura 50).

Espacio público / Edificado

El espacio central es una cancha multifuncional ubicada en un terreno privado, alrededor de viviendas familiares; combina usos recreativos, domésticos y sociales, generando una apropiación espontánea (ver Figura 51).

Equipamientos

No existen equipamientos público formales en el barrio, el único punto de encuentro es una tienda que funciona como nodo social y la cancha actúa como equipamientos autogestionado para recreación y convivencia.



Figura 52. Ubicación

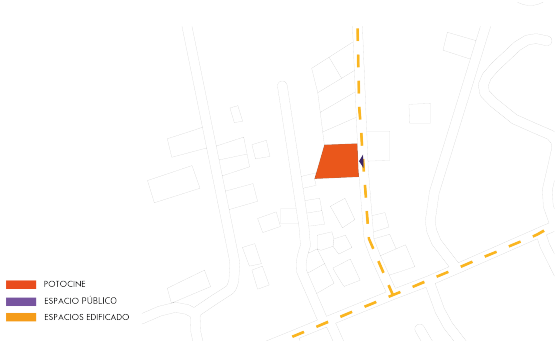

Figura 53. Accesos



Figura 54. Espacio público / Edificado

3.4.2 Diseño y Ejecución

Zonificación

El espacio se organiza de forma espontánea pero funcional, con una zona central deportiva, área de uso doméstico utilizada para tender la ropa y el cuidado de animales, además una tienda barrial que actúa como núcleo social (ver Figura 52).



Figura 55. Zonificación

Circulaciones

Las circulación es limitada y desorganizada, sin rutas definidas ni infraestructura peatonal, se propusieron mejoras como acceos universales y delimitación de flujos internos para ordenar el uso del espacio (ver Figura 53).



Figura 56. Circulaciones

Modularidad

Las intervenciones propuestas son modulares y escalables, como el mobiliriario reciclado y las mejoras en infraestructura, lo que permite adaptaciones progresivas según recursos y necesidades. Estas estrategias se aplican en espacios existentes como una tienda, lavanderia y canchas (ver Figura 54).

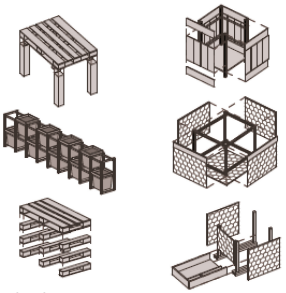

Figura 57. Modularidad

Adaptabilidad

El diseño propuesto respeta y potencia los usos existentes, permitiendo que el espacio se adapte a múltiples actividades según la hora del día, el genero o la edad de los usuarios (ver Figura 55).



Figura 58. Adaptabilidad

Sostenibilidad

Se plantearon soluciones de bajo costo y bajo impacto, con uso de materiales reciclables y técnicas constructivas sencillas, integrando prácticas comunitarias como las mingas (ver Figura 56).



Figura 59. Sostenibilidad

Policromía

La policromía en este proyecto no es meramente estética, sino una estrategia de activación y apropiación del espacio. Los colores propuestos buscan generar un entorno lúdico y vibrante, especialmente atractivo para niños y niñas, reforzando la noción de juego, como mobiliario, límites funcionales y áreas de reunión, lo que facilita la lectura espacial y la diferenciación de usos. Esta estrategia también responde al contexto local, donde la presencia de color está asociada a festividad, cercanía y calidez barrial.

Además, la policromía refuerza la identidad del lugar, permitiendo que la comunidad se apropie del espacio. En un entorno sin intervenciones formales previas, el color actúa como una herramienta accesible y eficaz de transformación simbólica y visual (ver Figura 57).

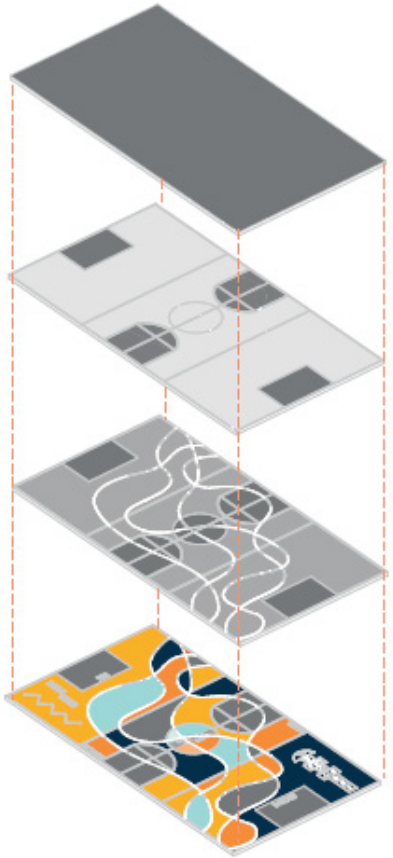

Figura 60. Policromía de la cancha principal

3.4.3 Composición Volumétrica

Partido Arquitectónico

El partido arquitectónico se basa en la valorización y organización de un espacio existente autoproducido por la comunidad, con un enfoque centrado en la funcionalidad, flexible y apropiación social. La propuesta no introduce elementos visuales invasivos ni rompe con la lógica contidiana del lugar, sino que ordena y potencia lo ya construido y vivido, articulando zonas para el aporte, el encuentro social, las actividades domésticas y los usos infantiles.

El esquema espacial se organiza alrededor de una cancha multifuncional que actúa como núcleo central, rodeada por flujos peatonales, mobiliario propuesto y puntos de actividad. El diseño es abierto y adpatable, con límites suaves entre lo público y lo privado, permitiendo el uso simultaneo por distintos grupos. Además de responder a criterios de accesibilidad, sostenibilidad y bajo costo, haciendo del urbanismo táctico su estrategias proyectual central (ver Figura 58).

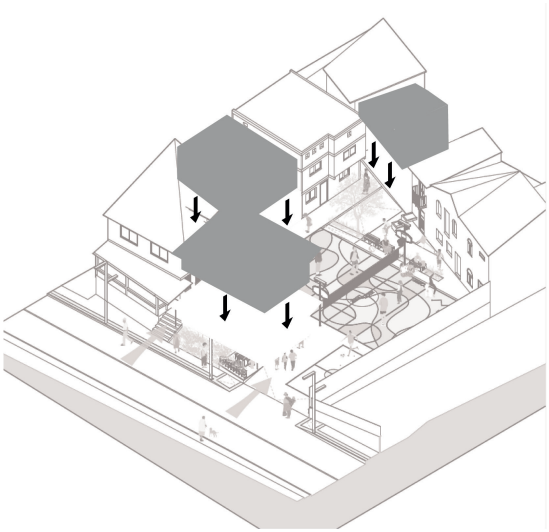

Figura 61. Partido Arquitectónico

3.4.4 Estrategias Implementadas

En el proyecto se aplicaron estrategias de urbanismo tácticocomo el codiseño participativo, la revalorización del espacio existente, la propuesta de mobiliario urbano materailes reciclados , la mejora de accesibilidad , la activación comunitaria mediante talleres y mingas , el diseño de espacios flexibles y multifuncionales adpaptados al contexto local (ver Figura 59).

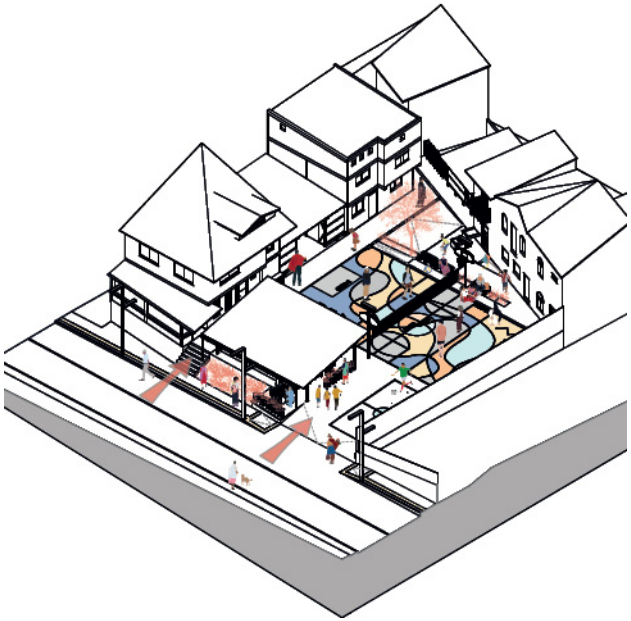

Figura 62. Estrategias Implementadas

3.5 Síntesis

Tabla 7. Síntesis de referentes

	Referente 1: La Potocine	Referente 2: El Campo de Cebada	Referente 3: Santa Lucia de Llacao	Síntesis por criterio
Contexto y Problemática 01	 Barrio informal con alta vulnerabilidad social y déficit de equipamientos culturales, espacios edificados en la mayoria del barrio.	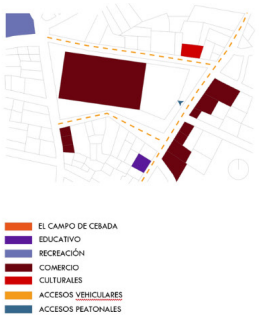 Terreno residual en la periferia de la ciudad, con espacios públicos escasos y en su gran parte consolidado.	 El terreno se encuentra en una zona periurbana con escasa infraestructura, tenencia privada, falta de planificación y espacio público.	Ante la presencia de terrenos baldios, carencia de espacios de encuentro y la ausencia de intervenciones planificadas, se vuelve prioritario reconocer el territorio y sus limitaciones físicas como el punto de partida para el diseño de proyectos comunitarios que respondan a las necesidades sociales atendidas.
Diseño y Concepción 02	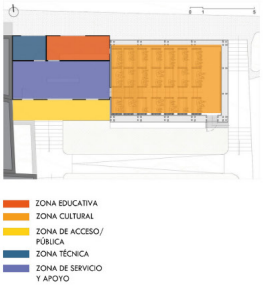 Autoconstrucción del nuevo bloque en una plataforma ya existente, uso de guadua, policarbonato y estructuras recicladas.	 Activación del espacio mediante plataformas las cuales se adaptan al terreno y además de la participación comunitaria.	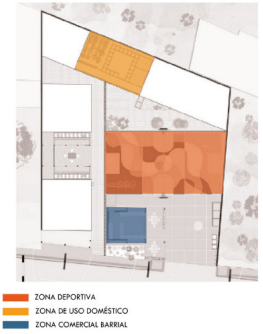 Propuesta de revitalización del espacio por medio de zonas deportivas, zonas domésticas y zonas comerciales.	Ante la dificultad de ejecutar proyectos complejos en contextos informales, el diseño sencillo adaptado al terreno y construidos con participación comunitaria se convierte en una estrategia clave para garantizar la vialidad técnica, la apropiación social y la sostenibilidad de las intervenciones.

Composición Volumétrica **03**	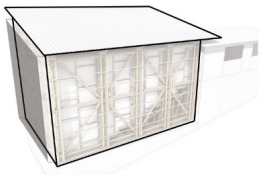 La composición volumétrica del proyecto se resuelve mediante un volumen de foma simple, cuya cubierta inclinada se integra armónicamente con al edificación existente.	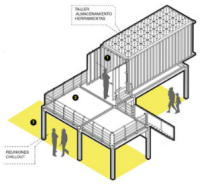 Modulos abiertos techados, sin muros cerrados, sistema estructural modular.	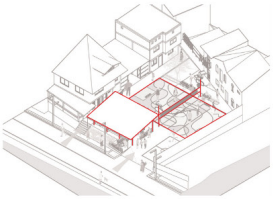 Se jerarquiza un solo volumen abierto que se integra a la cancha central con usos múltiples, mobiliario lúdico, sin estructuras volumétricas cerradas. Y se reorganiza otro volumen que se integra a es edificaciones existentes para los servicios comunitarios.	Frente a la topografía y a la necesidad de dotar al barrio de referentes colectivos, la adopción de volúmenes simples escalonadas se plantea como estartegia efectiva para transformar la pendiente en oportunidad, generando miradores y áreas de reunión que fortalecen la identidad barrial.
Estrategias de urbanismo táctico Implementadas **04**	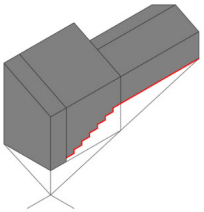 Autogestión mediante colectivos locales y financiamiento de la comunidad, adaptación y reutilización sobre infraestructura preexistente.	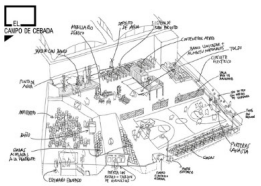 Activación del espacio público mediante plataformas escalonadas adaptadas a la topografía, que funcionan como áreas comunitarias de uso múltiple.	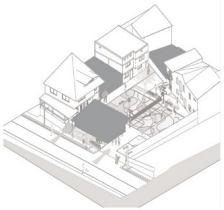 Reutilización de espacios existentes generando de recreación, comercio y servicios comunitarios. Técnicas constructivas adaptadas al lugar, y materiales de fácil acceso y reciclados en algunos casos.	Frente a la escasez de recursos económicos y a la débil infraestructura barrial, la implementación de estrategias de urbanismo táctico como plataformas adaptadas, mobiliario flexible y espacios anexos a equipamientos surge como una alternativa viable para activar la vida comunitaria con bajo costo y alta capacidad de impacto.

Resultados y Efectividad **05**	 El proyecto es un ejemplo exitoso de la activación comunitaria, al ser un centro activo y autosustentable, permitiendo un uso continuo, generando identidad colectiva y apropiación vecinal. El Potocine es muy utilizado por el barrio, tanto para reuniones como para ver películas.	 Se genera un espacio de atracción que revitaliza este sector de la ciudad, los ciudadanos pueden reunirse y disfrutar al mismo tiempo del mirador, fomentando una integración incluso a nivel visual.	 Aunque no se logró ejecutar físicamente todo el proyecto, la comunidad participó d e las actividades y talleres que permitieron fortalecer el tejido social y visibilizar la necesidad de espacio público en la zona.	Ante la marginación de estos barrios y la falta de espacios públicos de calidad, las intervenciones de bajo costo demuestran su efectividad al convertir terrenos residuales en nodos de cohesión social, donde el éxito se mide más en la apropiación comunitaria que en la escala física del proyecto.

El análisis comparativo de estos referentes evidencian como la arquitectura y el urbanismo táctico pueden actuar como una herramienta de transformación, además de los resultados físicos, el verdadero valor radica en los procesos participativos, la autogestión y la capacidad de adaptación a contextos complejos. Además, muestran como con los recursos limitados, es posible generar espacios significativos y progresivos como facilitador de procesos sociales.

04
DIAGNÓSTICO

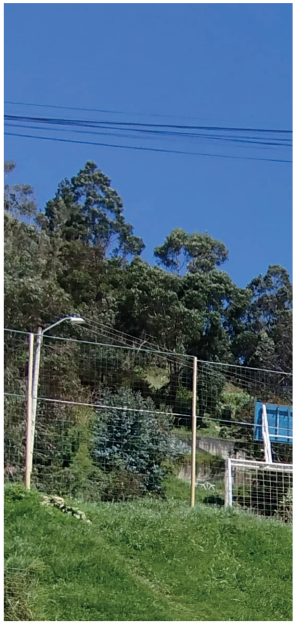

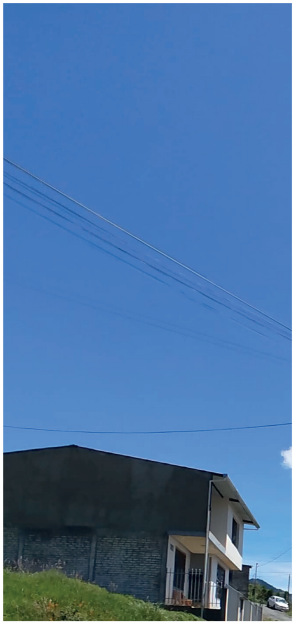



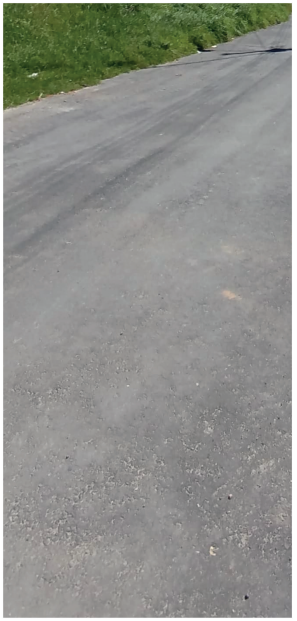


4.1 Metodología

La investigación se enmarca en un enfoque aplicado y comparativo, orientado al análisis y mejora del espacio público en asentamientos informales de la ciudad de Loja, mediante estrategias de urbanismo táctico. Loja cuenta con 55 asentamientos informales, lo que evidencia la magnitud del fenómeno urbano y la necesidad de criterios que permitan seleccionar casos representativos. Para este estudio se eligieron Sol Naciente y Cóndor Mirador, barrios que fueron seleccionados de acuerdo a la valoración de algunos criterios, cuyo análisis y resultados se presentan más adelante.

La metodología de diagnóstico se organiza en cinco fases: preparación inicial, diagnóstico general, valoración del espacio público y síntesis e integración de resultados. La preparación inicial consistió en un acercamiento a los barrios para establecer un vínculo de confianza con los habitantes y actores clave, mediante recorridos exploratorios y reuniones informales. En esta etapa se llevó a cabo una encuesta preliminar de usuarios, enfocado en caracterizar a los actores sociales que habitan y utilizan los espacios del asentamiento, reconociendo sus dinámicas cotidianas, y formas de apropiación del territorio. Asimismo, se aplicaron encuestas rápidas a través de Google Forms y una entrevista breve con los lideres de los barrios para indagar sobre las percepciones de seguridad, accesibilidad y necesidades colectivas en torno al espacio público. El producto de esta fase fue el conocimiento de actores locales y un mapeo preliminar de lugares con potencial para intervenciones tácticas.

La tercera fase corresponde al análisis morfológico urbano, que en este caso se desarrolló con base en los elementos propuestos por Wheeler (2015), considerados esenciales para comprender la estructura de los paisajes construidos. Se analizan en ese sentido: los patrones de calles y manzanas, la parcelación y usos del suelo, la forma y escala de las edificaciones, el diseño de calles y estacionamiento, así como la relación entre componentes verdes y grises. Con estos elementos fue posible reconocer la configuración espacial de cada barrio y posteriormente realizar la tipificación de los tejidos urbanos de acuerdo con la tipología internacional de Wheeler, que identifica distintos tipos de paisajes construidos (por ejemplo, rectangular block grids, degenerate grids, organic patterns, incremental/mixed, entre otros). El análisis se apoyó en AutoCAD, Google Earth y verificación en campo, generándose cartografía morfológica y diagramas que permiten una lectura comparativa de las formas urbanas presentes en Sol Naciente y Cóndor Mirador.

La valoración del espacio público se realizó mediante una ficha de evaluación adaptada al contexto de asentamientos informales. Esta herramienta integró criterios de la metodología propuesta por la SEDATU (2019), enfocada en la vialidad y diseño de calles, con el enfoque de Martinuzzi & Lahoud (2020), orientada a la evaluación de espacios públicos abiertos. La ficha incorporó dimensiones como movilidad y seguridad vial, confort y habitabilidad, las cuales fueron aplicadas a cada uno de espacios identificados durante el levantamiento.

Finalmente, en la fase de síntesis e integración del diagnóstico, los resultados del análisis morfológico y la valoración del espacio público se contrastaron con la normativa urbana vigente en Loja. Con el fin de ordenar y jerarquizar los hallazgos, se elaboró una matriz FODA que permitió sistematizar las fortalezas, oportunidades, debilidades y amenazas de los espacios públicos de Sol Naciente y Cóndor Mirador. Como resultado, se obtuvo un diagnóstico comparativo que integra aspectos físicos, funcionales y sociales, sirviendo como base para proponer intervenciones tácticas específicas que respondan a las necesidades y particularidades de cada caso.

Tabla 8. Metodología de diagnóstico

	Actividades	Herramientas	Producto
Diagnóstico General	• Ubicación • Ortofoto • Topografía • Hidrografía • Zona de riesgos y limites naturales • Parcelación y usos de suelo • Espacios públicos • Actividades humanas • Tipología de edificación • Altura de edificación • Estado de la edificación • Lleno/Vacio • Fotografias deñ barrio • Jerarquización vial • Materialidad de vías • Diseño de calles • Patrones de manzanas y vías • Indicadores morfológicos comparativos • Tipificación según Wheeler	• AutoCAD • Ortofoto Google Earth • Registro fotográfico	Cartografía y diagramas de los barrios seleccionados.
Valoración del espacio público	• Ficha cuantitativa.	• Ficha de valoración	Ficha evaluativa del espacio público del barrio, que detalle su calidad.
Preparación Inicial	• Mapeo del barrio • Identificación de actores clave • Reuniones exploratorias • Difusión del proceso • Aplicar encuestas	• Ficha de contacto • Google Forms	Red de actores identicada y activa que permita establecer relaciones de confianza.

Co-diagnóstico	• Taller participativo con la comunidad • Mapeo participativo del territorio • Priorización de problemáticas	• Mapa base del territorio • Post-its • Papelotes • Marcadores • Diapositivas • Hojas	Diagnóstico participativo de problemas y oportunidades del asentamiento, contruido colectivamente.
Síntesis e integración del diagnóstico	• Comparación de resultados. • Matriz FODA.	• Registro fotográfico • Mapa base	Documento de diagnóstico integrado que sistematiza los hallazgos de todas las etapas.

4.2Diagnóstico General

4.2.1Ubicación

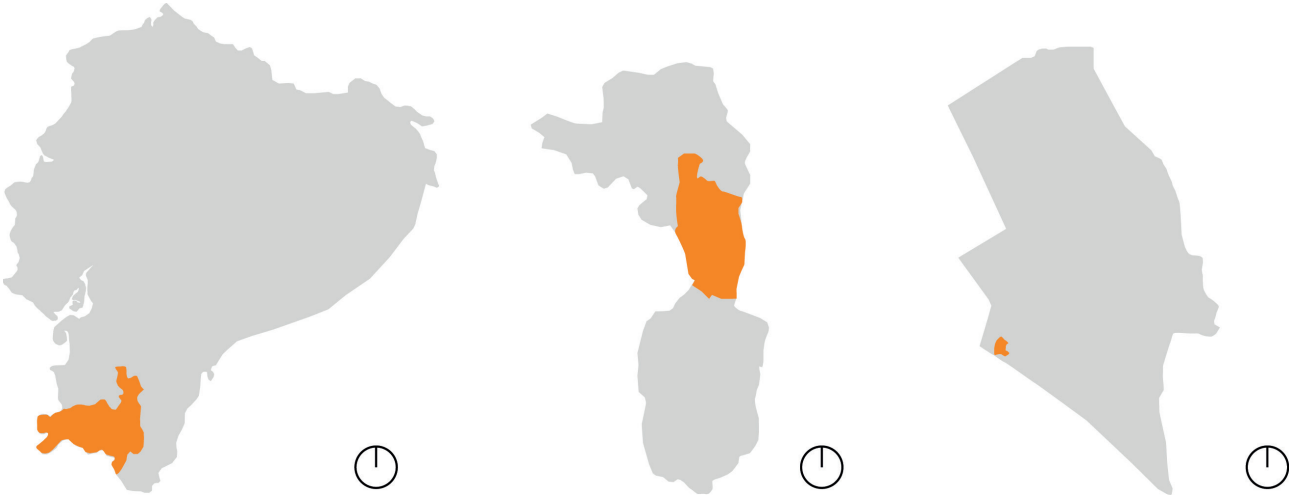

Figura 63. Ubicación

La presente investigación se sitúa en Ecuador, el cual ha exprimentado un acelerado proceso de urbanización en las últimas décadas. Este crecimiento ha impulsado la expansión de asentamientos informales, espacialmente en las periferias de ciudades intermedias como Loja. En esta ciudad, según el PDOT (2024), se han identificado 55 asentamientos informales.

El área de intervención se concentra en dos asentamientos informales: Sol Naciente y Cóndor Mirador, situados al suroccidente de la ciudad de Loja. Ambos barrios presentan características urbanas comunes presentes en la mayoria de asentamientos informales, como trazados irregulares, calles estrechas, falta de equipamiento urbano, escasos espacios públicos y una alta densidad de viviendas.

Los barrios seleccionados para la intervención se localizaron dentro de un mismo sector de la ciudad de Loja, lo que permitió abordarlos como parte de un contexto territorial compartido y no como casos aislados dentro de la estructura urbana. Esta condición espacial facilitó un análisis integral de sus dinámicas urbanas, considerando que ambos asentamientos respondieron a procesos similares de crecimiento, consolidación y ocupación del suelo.

A nivel urbano, los dos barrios se insertaron en una zona periférica de la ciudad, caracterizada por procesos de expansión urbana informal, déficits en infraestructura y limitaciones en la calidad del espacio público. Estas condiciones son propias de áreas que se desarrollan en los bordes de la ciudad y que presentan una relación desigual con el sistema urbano consolidado.

De manera más específica, los barrios de estudio se ubicaron en el suroeste de la ciudad de Loja, en un entorno próximo al barrio Tierras Coloradas. Su cercanía física generó una continuidad territorial que se tradujo en problemáticas y oportunidades comunes, especialmente en términos de accesibilidad, estructura vial, dotación de espacios públicos y relación con el entorno inmediato.

Finalmente, esta localización compartida permitió desarrollar un diagnóstico comparativo coherente, al analizar ambos barrios bajo un mismo marco territorial, ambiental y normativo. Esta condición resultó clave para la formulación de estrategias de intervención desde el urbanismo táctico, adaptadas a un contexto urbano específico y a las necesidades particulares de cada asentamiento.

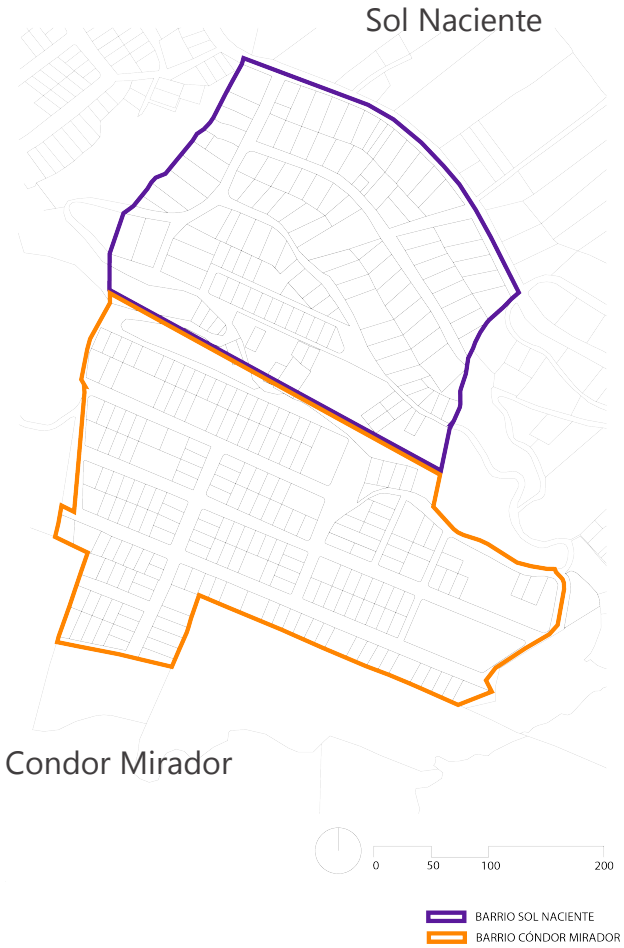

Figura 64. Barrio Sol Naciente y Condor Mirador

4.3 Ortofoto

Para la comprensión del contexto territorial de los barrios analizados, se utilizó una ortofoto que permitió visualizar su localización dentro de la estructura urbana de la ciudad de Loja. A través de esta representación se evidenció que ambos barrios se emplazaron en un mismo sector de la ciudad, lo que confirmó su cercanía espacial y su pertenencia a un contexto urbano común, descartando la existencia de una localización dispersa en diferentes zonas del territorio urbano.

El análisis de la ortofoto permitió identificar que los barrios Sol Naciente y Cóndor Mirador se localizaron en el suroeste de la ciudad de Loja, en un entorno inmediato al barrio Tierras Coloradas. Esta ubicación evidenció una continuidad territorial entre los asentamientos, así como su inserción en una zona caracterizada por procesos de expansión urbana y crecimiento informal, propios de los bordes de la ciudad.

Asimismo, la ortofoto facilitó la lectura de la relación de los barrios con la trama vial, el tejido urbano circundante y los vacíos urbanos existentes, aportando información relevante para el diagnóstico morfológico y funcional. Esta herramienta gráfica constituyó un insumo fundamental para el análisis comparativo, al permitir comprender las condiciones espaciales compartidas y las particularidades de cada asentamiento dentro de un mismo contexto urbano.

Sol Naciente

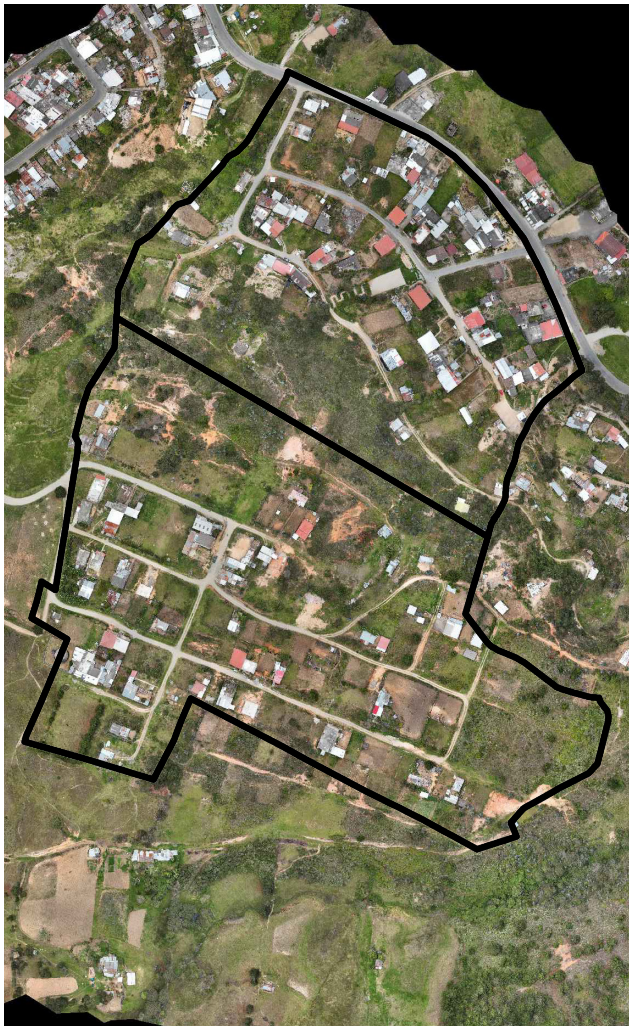

Condor Mirador

Figura 65. Barrio Sol Naciente

4.4 Topografía

En el barrio Sol Naciente la topografía se caracteriza por fuertes pendientes, con zonas que superan el 30% de inclinación, hacia el centro y el suroeste de este. Generando un parcelario adaptado al relieve, lo que explica la irregularidad y manzanas con formas diversas. Las áreas con pendientes más moderadas, entre el 10% y el 15%, se localizan hacia los bordes, mientras que los sectores con menor 5% y el 10% concentrandose en la parte alta del barrio.

Por su parte, el Barrio Cóndor Mirador presenta un relieve con pendientes que en su mayoría oscilan entre el 5% y el 15%. No obstante, hacia los bordes norte y este se identifican con pendientes superiores al 30%, lo que condiciona la expansión del tejido urbano y marca límites naturales.

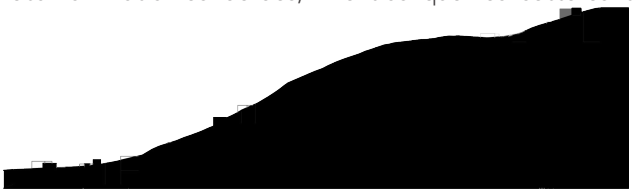

Figura 66. Corte de los Barrios Sol Naciente y Condor Mirador



Figura 68. Corte de los Barrios Sol Naciente y Condor Mirador

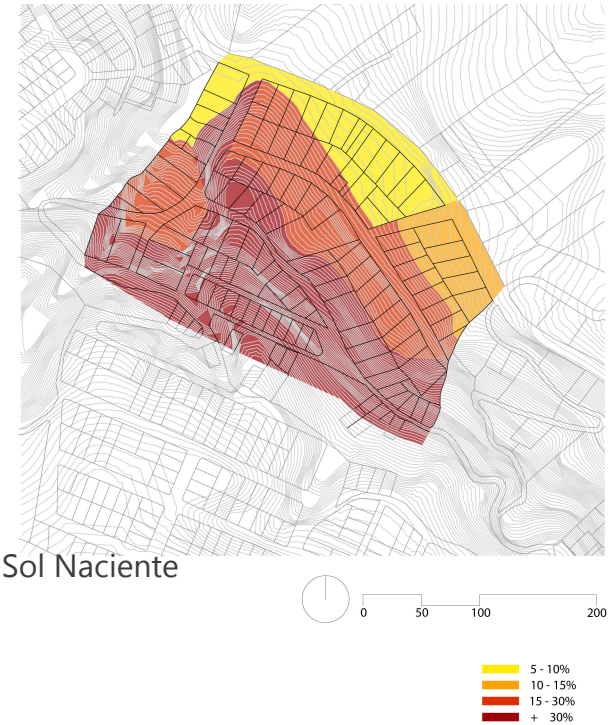

Figura 67. Barrio Sol Naciente

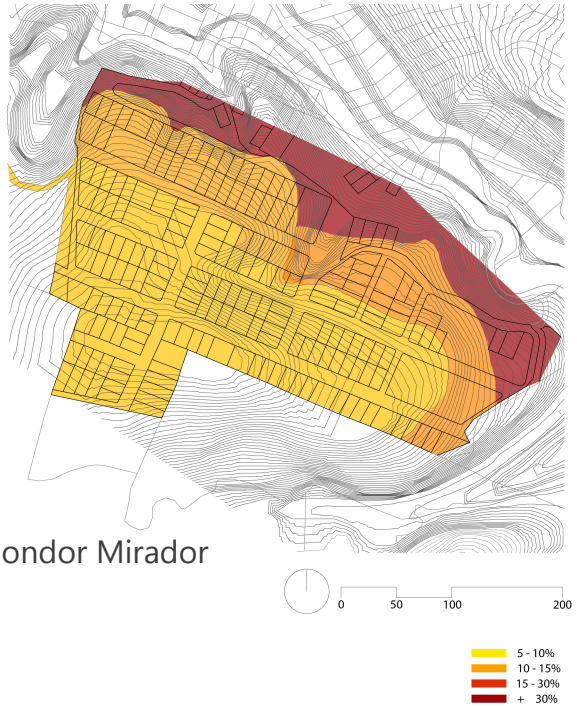

Figura 69. Barrio Condor Mirador

4.5 Hidrografía

En el caso del Barrio Sol Naciente, se identifico la presencia de una quebrada (sin nombre) al lado oeste del barrio, la cual rodea el barrio, condicionando en la traza urbana y la expansión del mismo, además de representar áreas de potencial riesgo.

De manera similar, el barrio Condor Mirador presenta dos quebradas (sin nombre) rodeándola del lado este y oeste, cercanos a sus límites en la cual influyen directamente en la configuración física del suelo y su topografía.



Figura 70. Barrio Sol Naciente

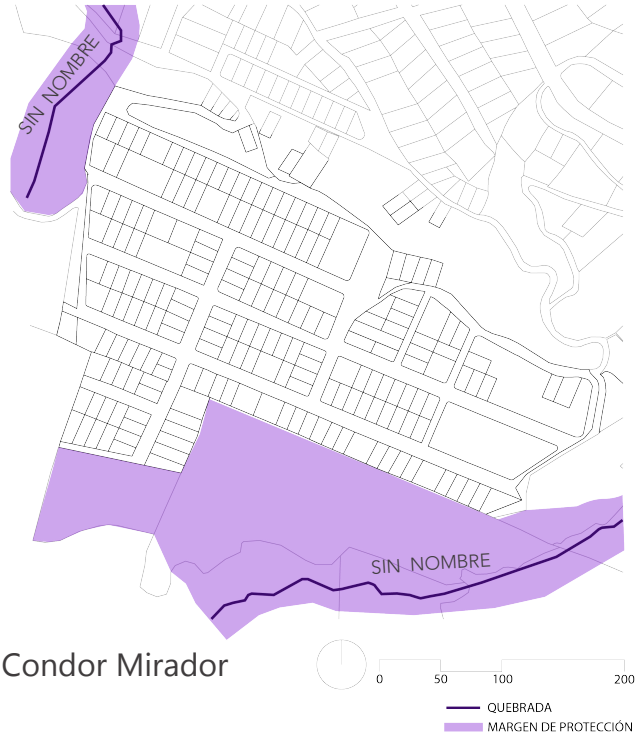

Figura 71. Barrio Condor Mirador

4.6 Zona de riesgo y límites naturales

En ambos barrios, la delimitación física está fuertemente determinada por la presencia de pendientes pronunciadas, que no solo funcionan como bordes naturales del tejido urbano, sino que también coinciden con las principales áreas de riesgo. En el barrio Sol Naciente, estas pendientes se concentran en el sector occidental y suroccidental, restringiendo la expansión y condicionando la conectividad con áreas adyacentes.

En el barrio Cóndor Mirador, la pendiente se localiza a lo largo del límite norte y noreste, estableciendo una barrera natural lineal. No obstante, los bordes identificados en los extremos norte y este resaltan con claridad las zonas de contención natural, donde la topografía y las condiciones ambientales delimitan el crecimiento urbano y definen los márgenes de seguridad frente a posibles riesgos.

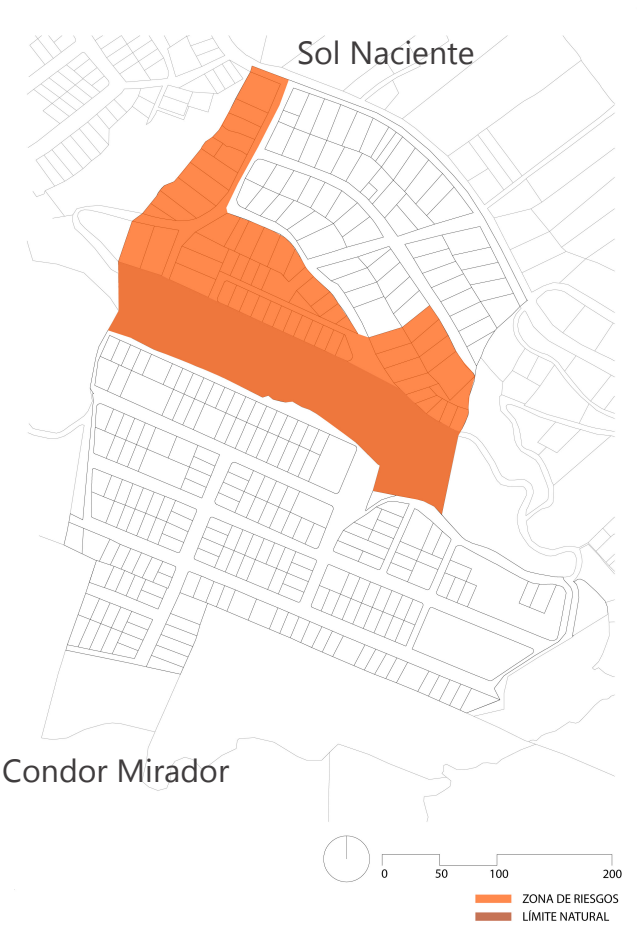

Figura 72. Barrio Sol Naciente y Condor Mirador

4.7 Parcelación y usos de suelo

En Sol Naciente, la parcelización es hetereogenea en sus dimensiones e irregular, que responden a la consolidación progresiva del asentamiento. Se evidencia un uso residencial, en especial en los frentes de vías principales, donde se evidencia la presencia de un uso mixto.

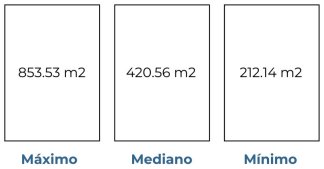

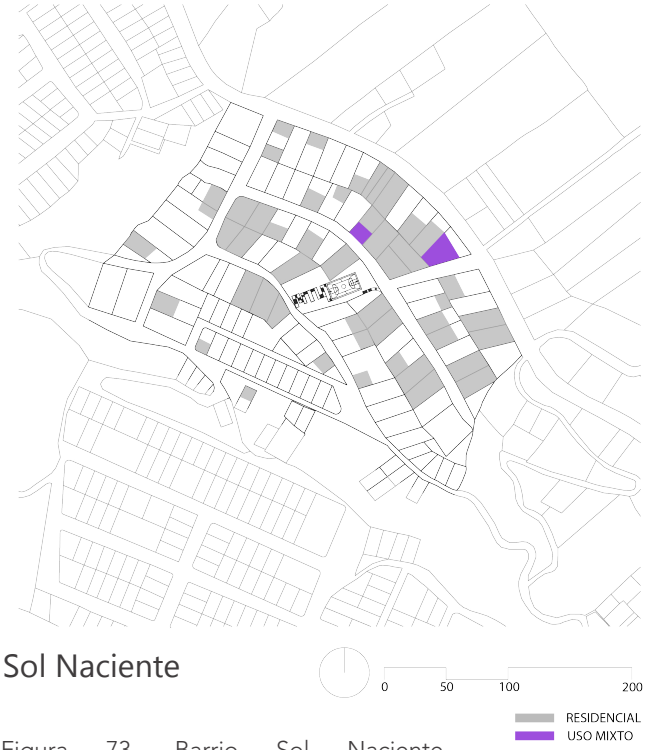

Figura 73. Barrio Sol Naciente

Por su parte, Cóndor Mirador cuenta con una parcelación regular y homogénea. La estructura predial responde a una lógica de subdivisión planificada, aunque muchos predios permanecen vacantes o subutilizados. Predomina el uso residencial, con presencia de uso mixto.

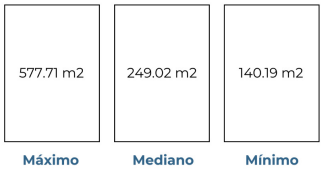

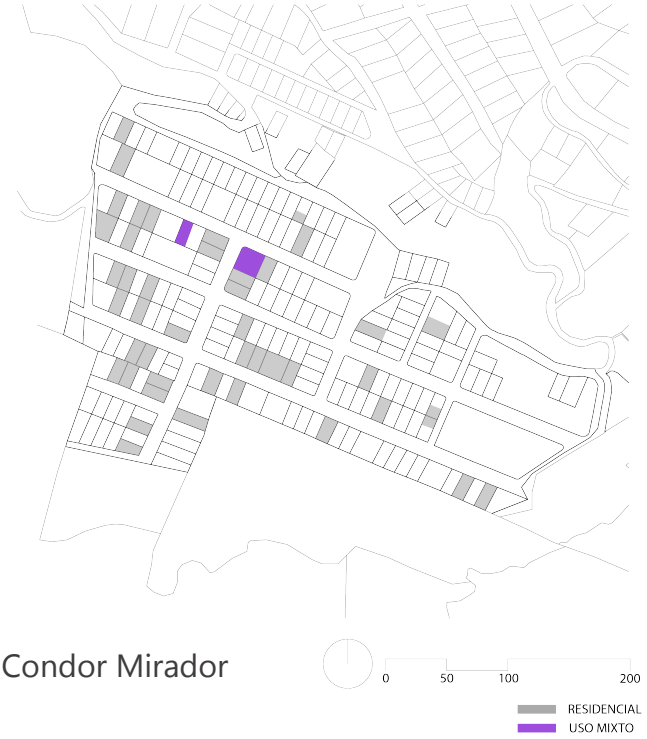

Figura 74. Barrio Condor Mirador

4.8 Actividades humanas

En Sol Naciente las actividades humanas predominan en las calles principales del barrios y espacio recreacional, siendo estos los espacios de circulación y reunión e las personas, ademas de áreas de juego para los niños.

En Cóndor Mirador, las actividades humanas se concentran en la vía principal de acceso y en la cancha de voleibol dentro de uno de los terrenos de los usuarios.

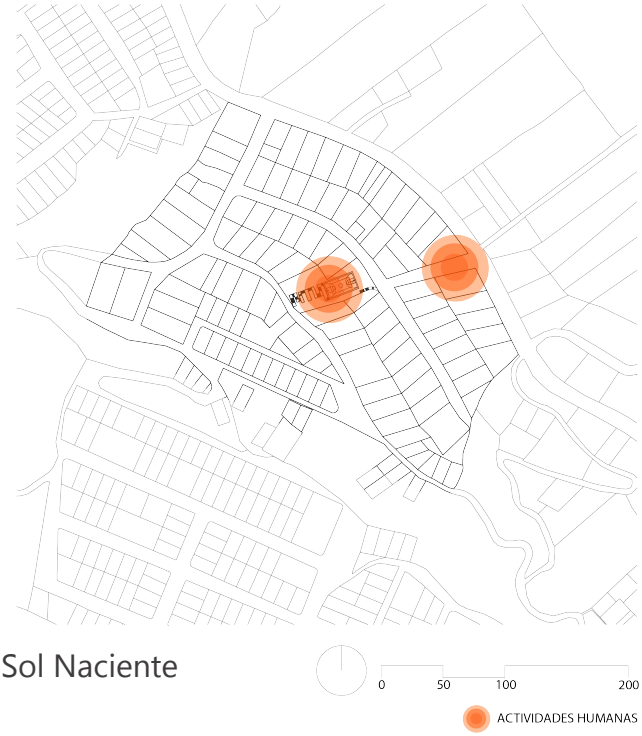

Figura 75. Barrio Sol Naciente

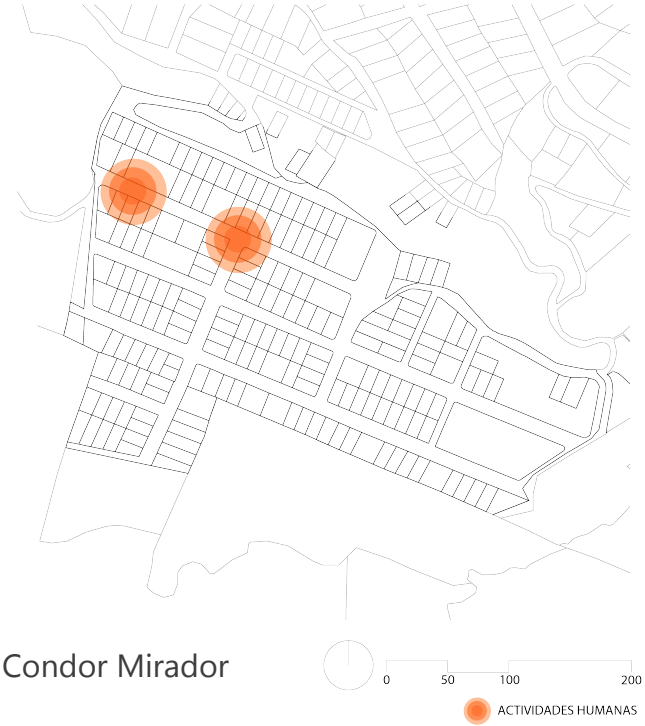

Figura 76. Barrio Condor Mirador

4.9 Tipología de edificación

El barrio Sol Naciente presenta una tipología de edificación predominantemente adosada, tanto con retiro como sin retiro, lo que evidencia un proceso de consolidación progresiva propio de los asentamientos informales. La edificación adosada sin retiro se concentra principalmente en los ejes viales internos y en las zonas de mayor ocupación, generando una trama urbana compacta, con fachadas continuas y una relación directa entre la vivienda y el espacio público.

El barrio Cóndor Mirador presenta una mayor regularidad en su tipología de edificación, destacándose la predominancia de viviendas adosadas con retiro, especialmente en los frentes de manzana. Esta condición genera una relación más abierta entre las edificaciones y el espacio público, permitiendo la presencia de áreas semiabiertas que funcionan como transiciones entre la vivienda y la calle.

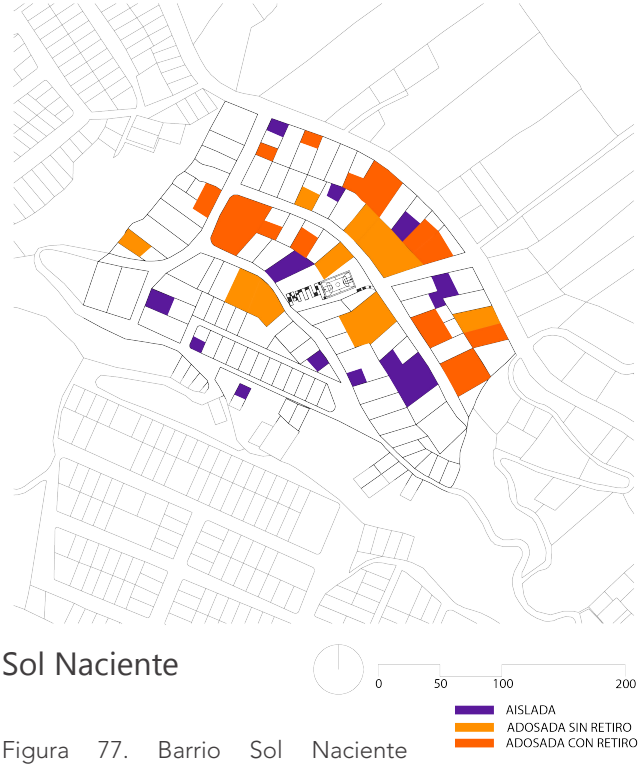

Figura 77. Barrio Sol Naciente

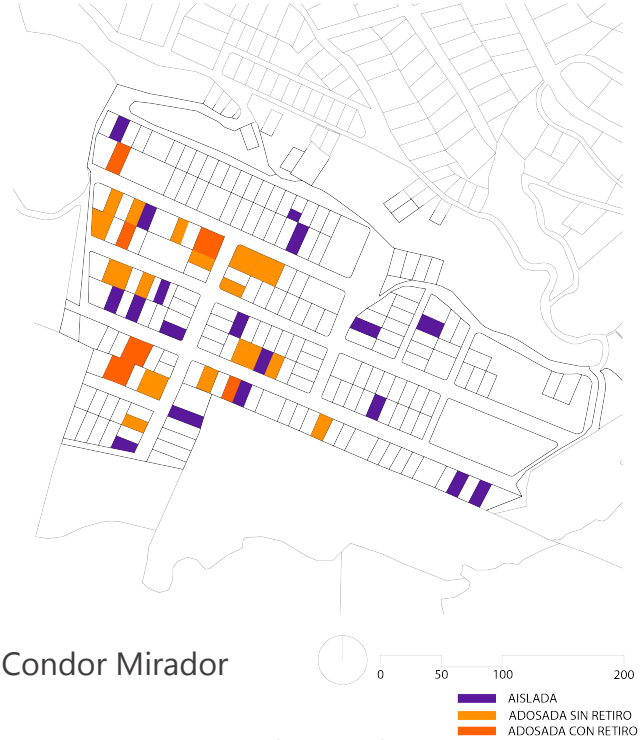

Figura 78. Barrio Condor Mirador

4.10 Altura de edifición

En Sol Naciente predominan las edificaciones de uno a dos pisos, con ocupación casi total del lote y fachadas alineadas directamente a la calle y otras con retiro frontal. Este genera una relativa continuidad de frente urbano en los tramos consolidados, aunque interrumpida por vacíos o retiros frontales arbitrarios especialmente en los sectores de mayor pendiente.

En Cóndor Mirador, las edificaciones se desarrollan entre uno y dos pisos. A diferencia de Sol Naciente, las edificaciones son más homogéneas y la densificación es más ordenado, concentrandose las viviendas de dos pisos a la parte central del barrio.

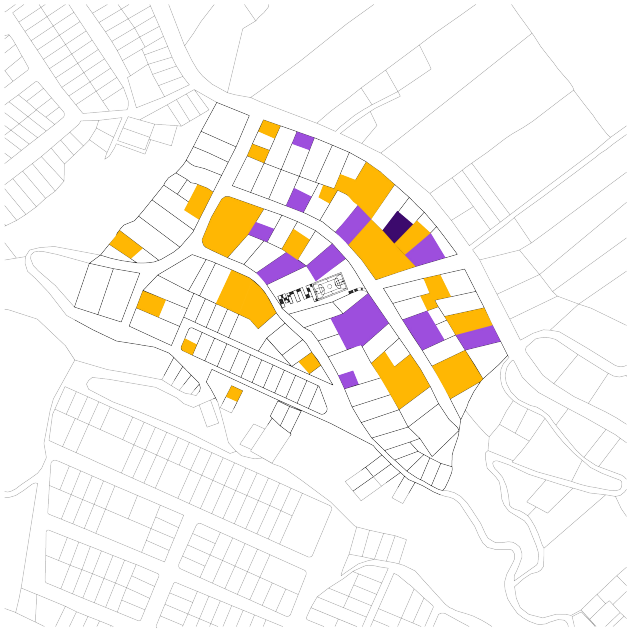

Figura 79. Barrio Sol Naciente

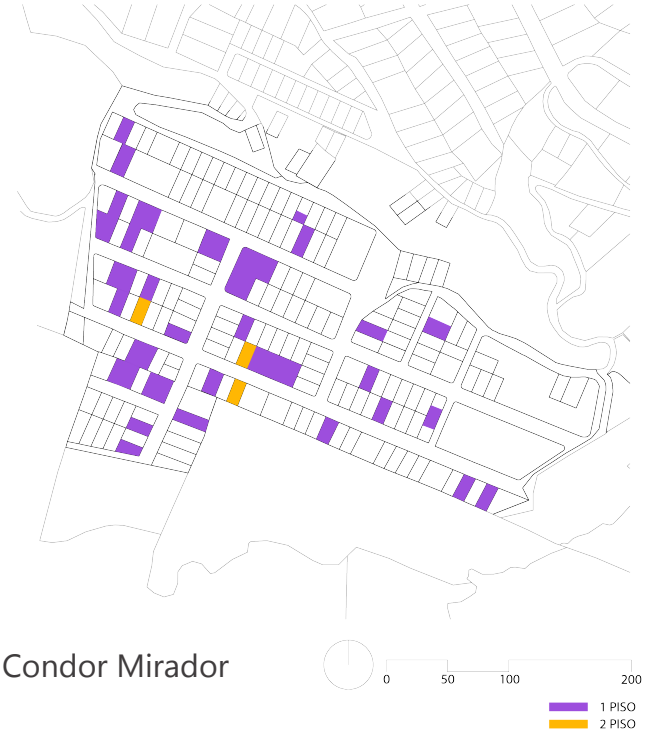

Figura 80. Barrio Condor Mirador

4.11 Estado de edificación

El mapeo del estado de la edificación en el barrio Sol Naciente evidencia una condición predominantemente intermedia, con una alta presencia de edificaciones en estado bueno y regular. Estas se distribuyen de manera dispersa en el tejido urbano, reflejando procesos de mejoramiento progresivo de las viviendas mediante autoconstrucción y ampliaciones sucesivas.

En el barrio Cóndor Mirador, el mapeo del estado de la edificación muestra una mayor presencia de edificaciones en estado excelente y bueno, lo que sugiere un nivel de consolidación constructiva más avanzado en comparación con Sol Naciente. Estas se distribuyen de manera relativamente homogénea a lo largo de las manzanas, contribuyendo a una imagen urbana más ordenada y continua.

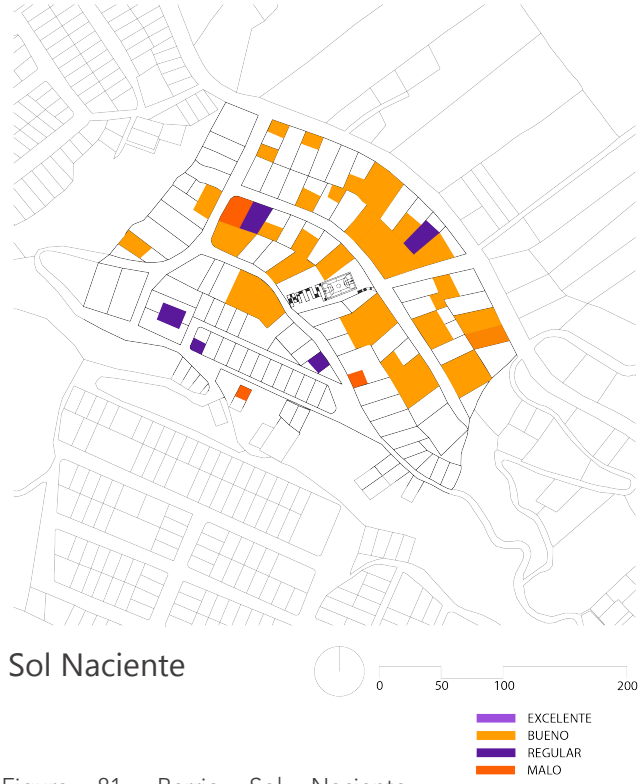

Figura 81. Barrio Sol Naciente

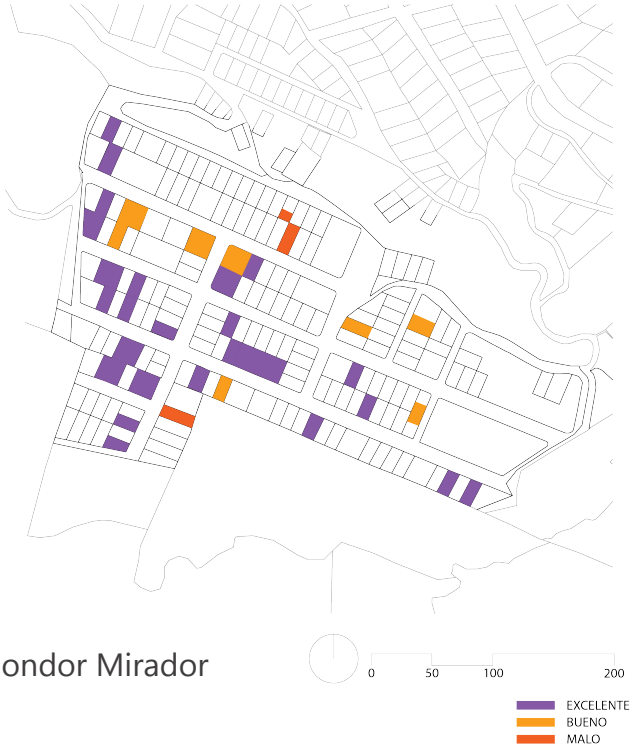

Figura 82. Barrio Condor Mirador

4.12 Lleno / Vacio

El análisis de la relación lleno/vacío en el barrio Sol Naciente evidencia un predominio del lleno sobre el vacío, configurando un tejido urbano altamente compacto. La ocupación del suelo es intensa y continua, con escasa presencia de vacíos urbanos consolidados, lo que responde a un proceso de crecimiento espontáneo y progresivo propio de los asentamientos informales.

En el barrio Cóndor Mirador, la relación lleno/vacío presenta una mayor proporción de vacíos en comparación con Sol Naciente, lo que da como resultado un tejido urbano más permeable y menos denso. Los vacíos se distribuyen de manera más regular y corresponden tanto a lotes sin edificar como a espacios abiertos vinculados a retiros frontales y laterales de las viviendas.

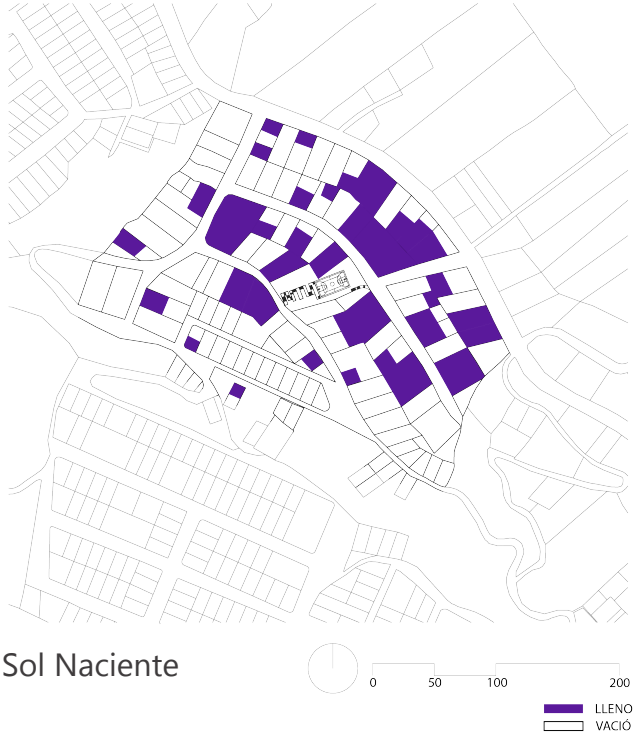

Figura 83. Barrio Sol Naciente

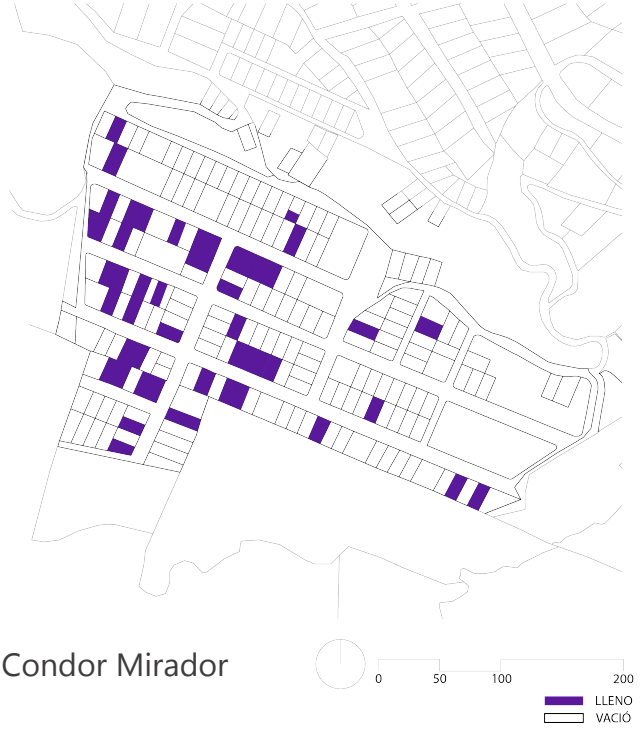

Figura 84. Barrio Sol Naciente



Figura 85. Barrio Sol Naciente



Figura 86. Barrio Sol Naciente



Figura 87. Barrio Sol Naciente



Figura 88. Barrio Condor Mirador



Figura 89. Barrio Condor Mirador



Figura 90. Barrio Condor Mirador

4.13 Jerarquización Vial

El análisis de la red vial de los dos barrios evidencia diferencias significativas en su estructura y organización. El barrio Sol Naciente, se conecta a la Av. Eugenio Espejo, que es una vía principal de la ciudad que enlaza otros sectores importantes; el sistema vial interno se conforma de una vía secundaria, a la cual se conectan otras vías locales y escalinata que facilitan la movilidad entre manzanas y permiten el acceso directo a las parcelas residenciales. En el barrio Condor Mirador, en cambio, el acceso se realiza únicamente por una vía proveniente de Tierras Coloradas, lo que condiciona su accesibilidad. Además, se organiza a partir de una vía principal que estructura el barrio, complementada por calles secundarias que articulan el tránsito interno y una mayoría de vías locales que conforman la trama vial.

En ambos casos, las calles presentan variabilidad en dimensiones y pendientes, sin estandarización en el ancho de calzada y carecen de mobiliario urbano o que apote a la funcionalidad del espacio público. La jerarquía vial observada sigue la clasificación propuesta por Bazant (1983).

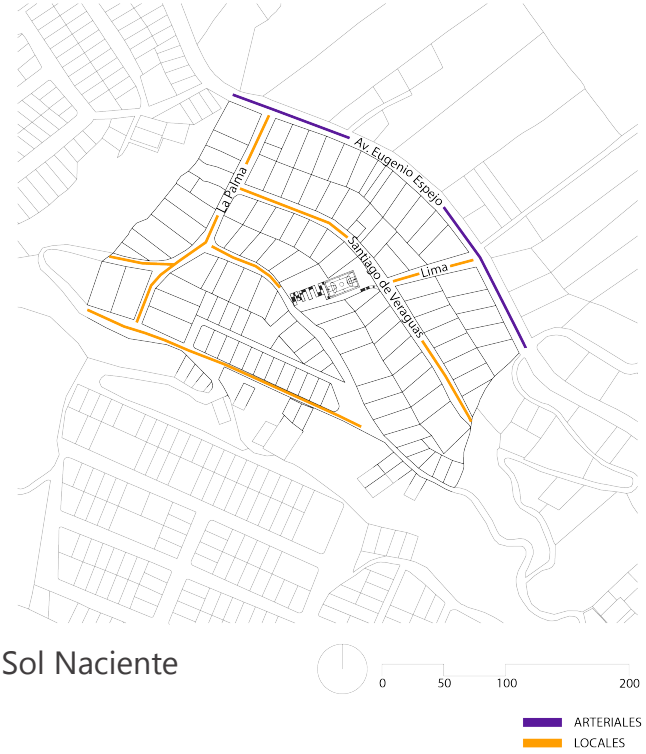

Figura 91. Barrio Sol Naciente

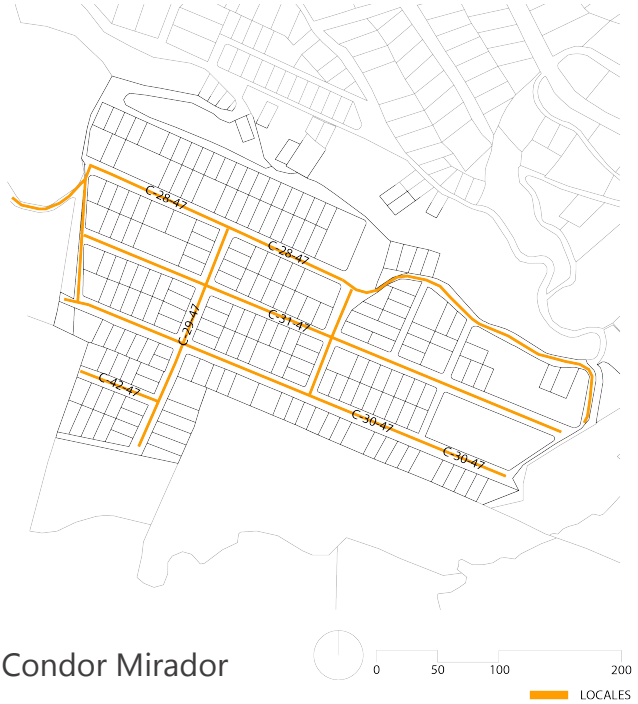

Figura 92 Barrio Condor Mirador

4.14 Materialidad de Vías

En el barrio Sol Naciente, la red vial combina tramos asfaltados y de tierra, donde el pavimento se concentra principalmente en la vía principal y algunos segmentos secundarios, mientras que las calles locales mantienen superficie de tierra, lo que puede afectar a la movilidad y el confort. En contraste, en el barrio Condor Mirador todas las vías son de tierra, sin presencia de pavimento, lo que condiciona tanto la accesibilidad vehicular como la durabilidad de la infraestructura.

En ambos casos, la materialidad evidencia una infraestructura vial con bajo grado de consolidación, lo que repercute en la movilidad, la conectividad interna y la calidad del espacio público.

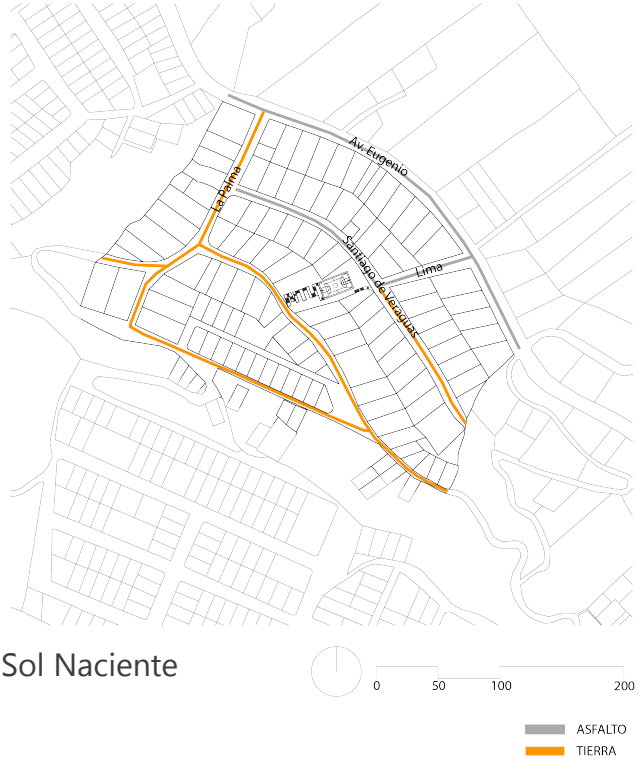

Figura 93. Barrio Sol Naciente

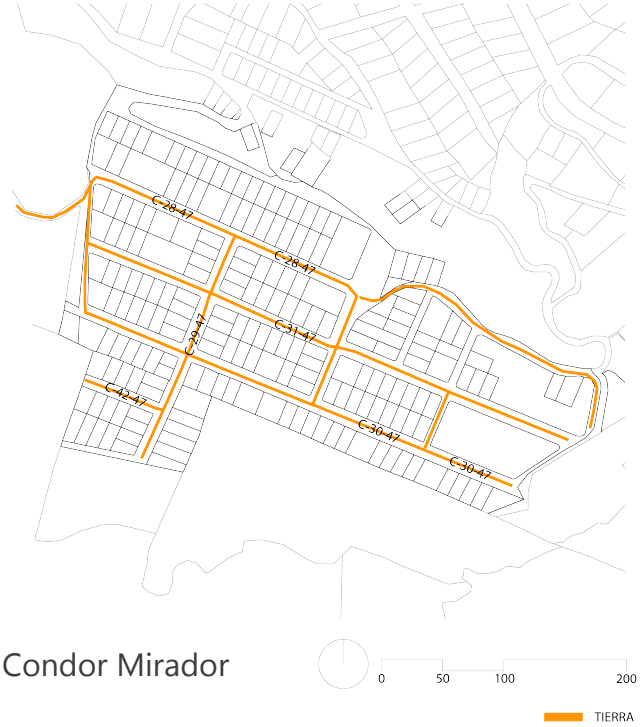

Figura 94. Barrio Condor Mirador

4.15 Diseño de calles

El sistema vial en Sol Naciente mantiene las vías secundarias y la mayor parte de locales con anchos entre (8-10m) mientras que en la parte superior los anchos varian entre (4-6m), sinuosas y sin veredas definidas, donde la calzada es compartida por peatones, vehículos y actividades comerciales informales, lo que se agudiza ya que no hay tampoco estacionamiento definido. Esta condición genera conflictos de movilidad y limita la seguridad peatonal.



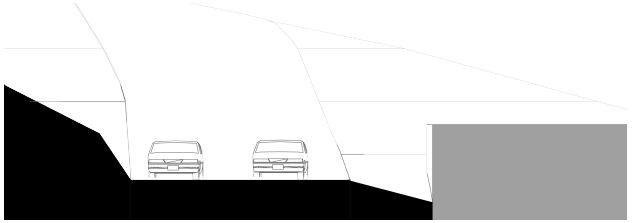

Figura 95. Corte de Vía principal barrio Sol Naciente

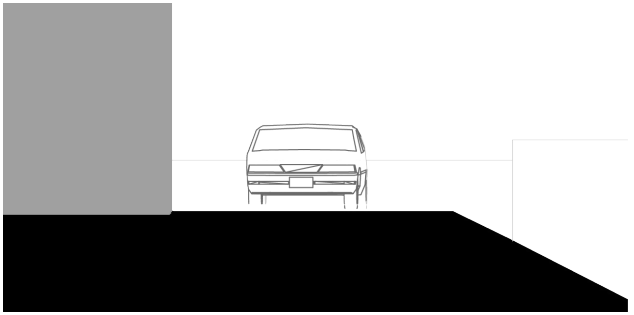

Figura 96. Corte de Vía secundaria barrio Sol Naciente

En Cóndor Mirador, las calles son más anchas (8-10m) y rectilíneas, con jerarquía vial más clara, aunque existe un porcentaje menor de vías sin un trazado definido y anchos menores a 6m. El estacionamiento vehicular es en su mayoría no esta definido, localizado en bordes de calzada, al igual mantiene condicones similares de funcionamiento al barrio Sol Naciente, en ciertos sectores han quedado truncadas lo que limita la conectividad y movilidad.



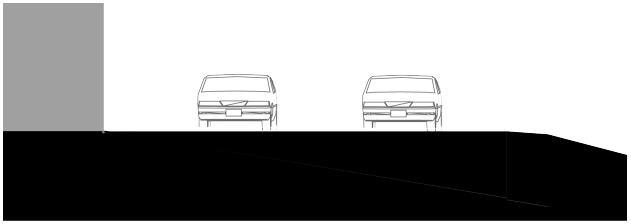

Figura 97. Corte de Vía principal barrio Condor Mirador

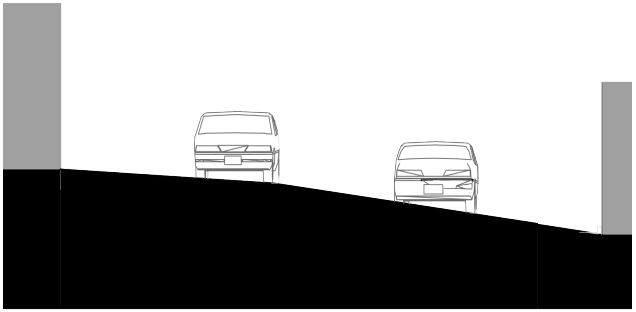

Figura 98. Corte de Vía secundaria barrio Condor Mirador

4.16 Morfología urbana

El análisis morfológico se fundamenta en la metodología de Wheeler (2015), quien identifica cinco componentes esenciales en la estructura física de los paisajes urbanos:

1. Patrones de calles y manzanas
2. Indicadores morfológicos comparativos
3.Tipificación según Wheeler

A través de estos criterios se examinan los asentamientos Sol Naciente (66,430.87 m²) y Cóndor Mirador (91,901.85 m²), lo que permite reconocer sus características espaciales, identificar problemáticas y orientar estrategias de intervención en el espacio público.



Figura 99. Estrategias de la morfológia urbana

4.16.1 Patrones de manzanas y vías

Sol Naciente presenta un trazado predominantemente curvilíneo e irregular, con calles que se adaptan a la topografía y conforman manzanas de tamaño y forma heterogénea. La red se caracteriza por ramales cortos y sinuosos, con escasa continuidad y baja proporción de intersecciones de cuatro brazos, lo que limita la conectividad peatonal y vehicular.

En contraste, Cóndor Mirador se organiza bajo un esquema de malla ortogonal incompleta, donde las calles principales longitudinales y los ejes secundarios definen manzanas rectangulares de mayor regularidad. Este patrón facilita la lectura del territorio y ofrece un mayor potencial de conectividad, aunque en la actualidad tienen baja intensidad de uso.



Figura 100. Barrio Sol Naciente



Figura 101. Barrio Condor Mirador

4.16.2 Indicadores Morfológicos Comparativos

Tabla 9. Indicadores morfológicos

Indicador Wheeler	Sol Naciente	Condor Mirador
Densidad de intersecciones	Baja	Alta
Intersecciones de 4 brazos	Nula	Media
Tamaño medio de lote (m2)	450 m2	300 m2
Variación parcelaria	Alta	Media
Altura edificatoria media	3 pisos	2 pisos
Ancho vial promedio (m)	8	8
% veredas continuas	0%	0%
Relación gris - verde	Muy bajo	Nulo

4.16.3 Tipificación según Wheeler

La tipificación constituye la síntesis del análisis morfológico realizado sobre los asentamientos informales. Para este proceso se toma como referencia la clasificación de Wheeler (2015), quien propone 27 tipos básicos de built landscapes o paisajes construidos, definidos en función de 5 elementos: patrones viarios, la parcelación y los usos, la disposición de edificios, el diseño de calles y la relación entre áreas verdes y grises. En este estudio se seleccionan únicamente los tipos que guardan mayor correspondencia con la morfología de los asentamientos analizados, adaptándolos a su escala reducida y a las dinámicas propias de la urbanización informal.

De esta manera, se reconocen dos patrones predominantes: el Organic (orgánico) y el Rectangular block grid (retícula de manzanas rectangulares), representados por los asentamientos de Sol Naciente y Cóndor Mirador, respectivamente.

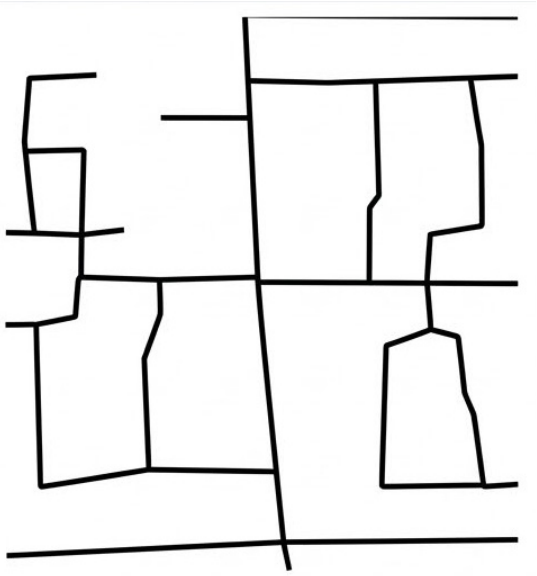

Figura 102. Ejemplo de tipología Organic

Descripción según Wheeler (2015):

El Organic se caracteriza por un patrón de calles de trazado irregular y grano fino, generado tanto en culturas preindustriales como en asentamientos informales recientes. Wheeler lo define como un tejido estrechamente tejido, con manzanas poco regulares y parcelaciones variables. Este tipo fomenta la proximidad y la vitalidad comunitaria, pero puede presentar limitaciones de accesibilidad vehicular y de integración con la red metropolitana.

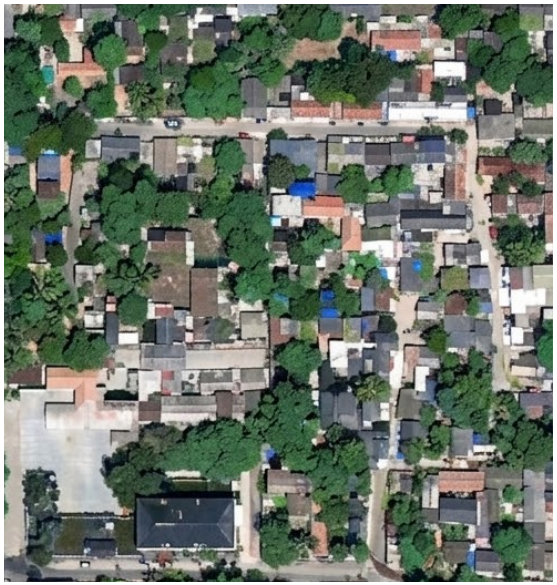

Nota. Adaptado de Wheeler (2015)

Adaptación en Sol Naciente:

El asentamiento Sol Naciente reproduce claramente este patrón. Su red vial es sinuosa y fragmentada, resultado de la topografía y de procesos de auto-urbanización incremental. Las manzanas son incompletas y las parcelas muestran tamaños y formas heterogéneas. Las edificaciones, autoconstruidas y en proceso de consolidación. El espacio público aparece de manera no planificada en intersticios y una cancha provisional, donde los habitantes organizan actividades comunitarias y circulaciones peatonales. Sol Naciente constituye así un ejemplo actual de la tipología Organic, adaptada a las condiciones de informalidad urbana.

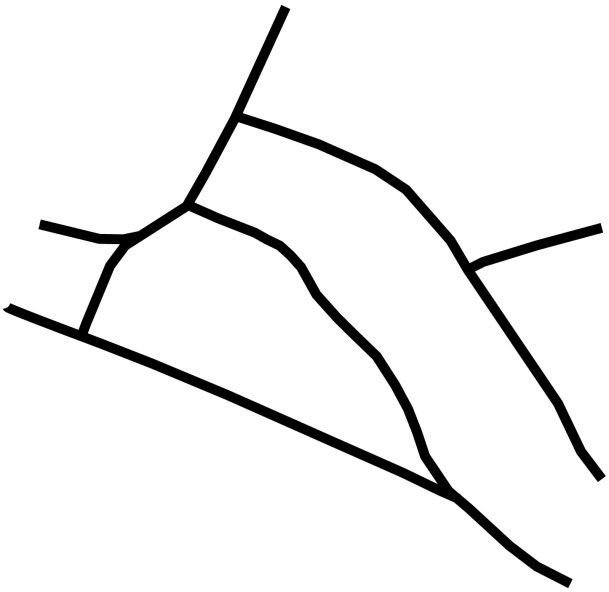

Figura 103. Adaptación de tipología Organic a Sol Naciente



Rectangular block grid (Retícula de manzanas rectangulares) - Asentamiento Cóndor Mirador

Descripción según Wheeler (2015):

El Rectangular block grid corresponde a la cuadrícula de manzanas rectangulares, empleada históricamente en suburbios renacentistas europeos, en los streetcar suburbs norteamericanos del siglo XIX y en ciudades coloniales latinoamericanas. Se caracteriza por su alta conectividad vial, la regularidad en la forma y tamaño de las manzanas y la facilidad de subdivisión en parcelas homogéneas. Wheeler señala que este patrón favorece la caminabilidad y la accesibilidad, aunque puede resultar monótono si no se combina con variedad de usos y espacios públicos diversos.



Figura 104. Ejemplo de tipología Rectangular block grid



Nota. Adaptado de Wheeler (2015)

Adaptación en Cóndor Mirador:

El asentamiento Cóndor Mirador presenta un trazado que se aproxima a esta lógica reticular. Sus calles, aunque no siempre perfectamente alineadas, mantienen una direccionalidad rectilínea que organiza manzanas de proporciones semejantes. La parcelación muestra cierta homogeneidad, lo que facilita la consolidación progresiva de las viviendas. Esta organización mejora la conectividad interna en comparación con el patrón orgánico y abre la posibilidad de incorporar equipamientos y espacios públicos en puntos estratégicos. Cóndor Mirador puede considerarse un ejemplo de cómo el Rectangular block grid se reproduce en un asentamiento informal, combinando elementos de orden formal con procesos de ocupación espontánea.

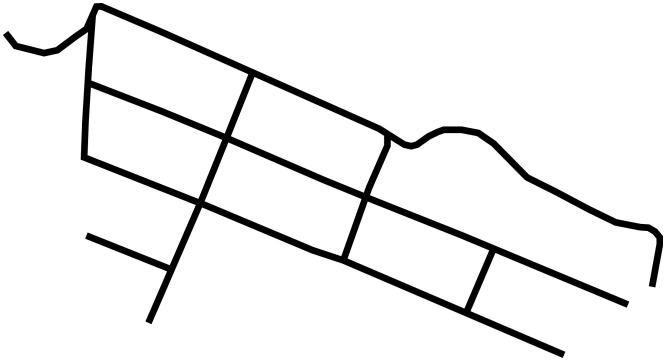

Figura 105. Adaptación de tipología Organic a Sol Naciente



Nota. Adaptado de Wheeler (2015)

En conclusión, los asentamientos informales analizados se asocian principalmente a los tipos internacionales Organic y Rectangular block grid, representados por Sol Naciente y Cóndor Mirador, respectivamente. Para reforzar esta lectura, al final de este capítulo se incluye un plano conjunto en el que se representan los dos asentamientos con un sombreado de color que identifica el tipo de tejido principal al que corresponden, lo que permite visualizar de manera comparativa las diferencias y similitudes en su configuración morfológica, además se incluye una tabla síntesis de acuerdo a cada uno de los 5 elementos de la morfología urbana:

Tabla 10. Síntesis de tipificación según variables de Wheeler.

Asentamiento / Tipo de tejido	Patrones viarios y de manzanas	Parcelación y usos de suelo	Disposición, forma y escala de edificaciones	Diseño de calles y estacionamiento	Relación entre áreas verdes y grises
Sol Naciente (Organic)	Red vial irregular, sinuosa y fragmentada; manzanas incompletas y poco regulares.	Parcelas herereogéneas, tamaños variables; uso residencial dominante con mezcla puntual de actividades barriales.	Viviendas autoconstruidas, en proceso de consolidación, crecimiento progresivo en altura.	Calles dimensionnes normales, en su mayoría de tierra a excepción de la principal de acceso asfaltada; presencia de espacio vehicular reducido en algunas predominio peatonal.	Presencia significativa de vegetación por parcelas vacantes y límite natural; espacios abiertos intersticiales adaptados como áreas comunes.
Condor Mirador (Rentangular block grid)	Red vial rectilínea con direccionalidad clara; manzanas de proporciones semejantes.	Parcelación relativamente homogénea; uso residencial mayoritario con potencial de equipamientos	Viviendas de autoconstrucción; consolidación progresiva; baja altura predominante.	Calles de mayor continuidad, de tierra; espacio vehicular reducido en algunas; predominio patonal.	presencia significativa de vegetación por parcelas vacantes y límite natural; áreas verdes reducidas improvisadas.

4.17 Espacios públicos

En el barrio Sol Naciente, además de las vías y área de protección también se han considerado las escalinatas, cancha y área de recreación que tienen dentro del barrio, la cual formar parte importante del espacio público.

Por su parte, el barrio Cóndor Mirador cuenta con solo vías como espacio público y se percibe como espacio público un terreno donde se ha improvisado una cancha.

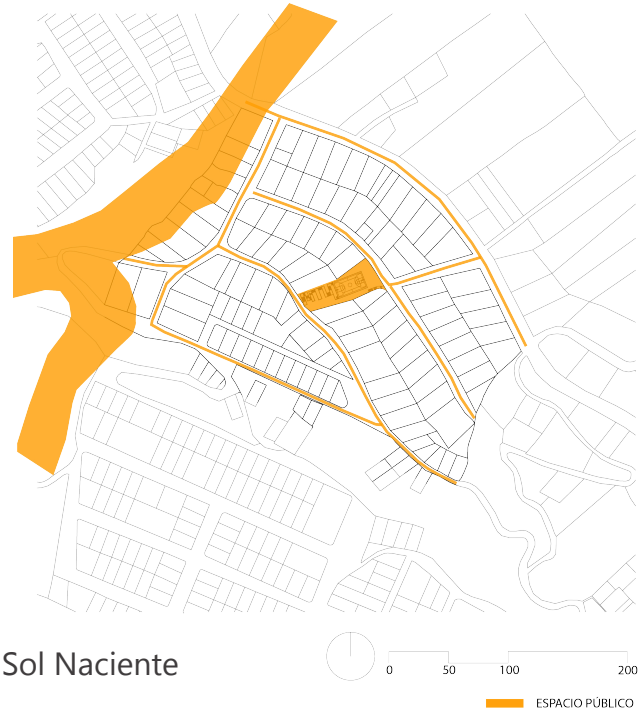

Figura 106. Barrio Sol Naciente



Figura 107. Barrio Condor Mirador

4.18 Espacios públicos de oportunidad

Dentro del barrio Sol Naciente se localiza un espacio recreativo conformado por una cancha, escalinatas preexistentes y una zona de juegos infantiles, consolidándose como un espacio de encuentro comunitario para distintos grupos. Mantiene relación directa con el sistema vial del sector, donde las calles La Lima y Santiago Veraguas actúan como ejes principales de acceso. Estas vías presentan superficie de hormigón, lo que mejora las condiciones de movilidad y accesibilidad; no obstante, la mayoría de las vías secundarias del barrio aún se encuentran en estado natural, con superficie de tierra, lo que genera dificultades en la conectividad interna y evidencia desigualdad en la dotación de infraestructura vial del sector.

Por el contrario, el barrio Cóndor Mirador no dispone de espacios públicos recreativos consolidados. Sin embargo, se identifican áreas potenciales para intervención, particularmente tres lotes donde se concentra mayor actividad social y comunitaria. En estos espacios se desarrollan actividades como juegos infantiles, reuniones vecinales y encuentros para consumo de alimentos. Además, estos lotes presentan condiciones favorables debido a su ubicación estratégica, ya que cuentan con visuales privilegiadas hacia la ciudad y mantienen conexión directa con la vía principal de acceso al barrio, correspondiente a la calle C-28-47.

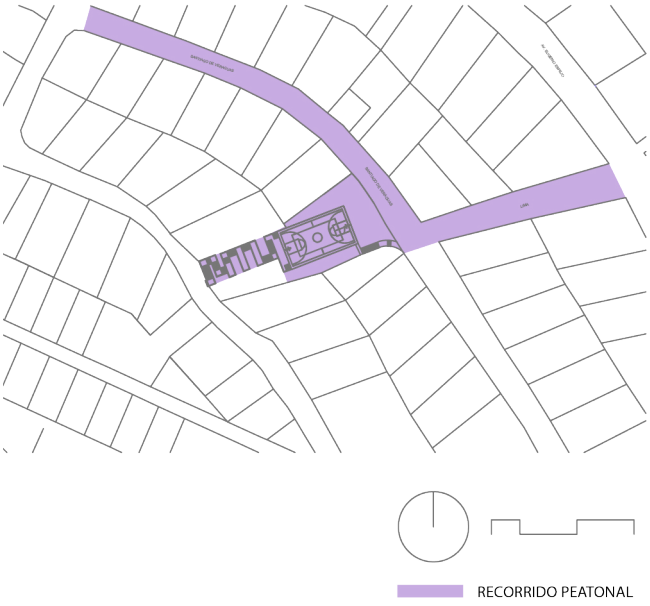

Figura 108. Barrio Sol Naciente

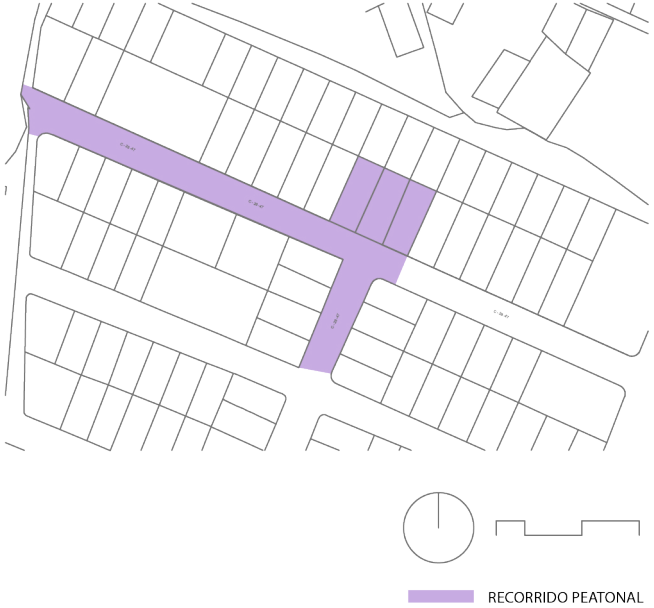

Figura 109. Barrio Condor Mirador

4.19 Recorridos

En cuanto a los recorridos internos del barrio, estos se desarrollan tanto a nivel vehicular como peatonal, permitiendo la conexión entre las viviendas y espacios de encuentro comunitario. La circulación vehicular se estructura principalmente a través de las vías de mayor jerarquía, las cuales facilitan el acceso al barrio y la movilidad interna; sin embargo, en ciertos tramos se evidencian limitaciones relacionadas con el estado de la infraestructura vial y la continuidad de las rutas de circulación.

Por otro lado, la movilidad peatonal se desarrolla a través de senderos informales y bordes de las vías existentes, los cuales son utilizados cotidianamente por los habitantes para acceder a sus viviendas, espacios recreativos y áreas de uso comunitario. No obstante, la ausencia de aceras definidas y de elementos de seguridad vial genera condiciones de vulnerabilidad para los peatones, especialmente para niños, adultos mayores y personas con movilidad reducida, evidenciando la necesidad de mejorar la accesibilidad y la calidad del espacio público dentro del barrio.



Figura 110. Barrio Sol Naciente



Figura 111. Barrio Condor Mirador

4.20 Topografía de espacio de intervención

El barrio Sol Naciente presenta pendientes pronunciadas en el área de intervención, lo que influye directamente en la organización espacial del sector, la disposición de las edificaciones y las condiciones de accesibilidad y movilidad interna.

Dentro del barrio Cóndor Mirador se presenta una situación diferente, caracterizada por la presencia de pendientes menos pronunciadas en el área de intervención. Estas condiciones topográficas influyen en la configuración del tejido urbano, la implantación de las viviendas y la organización de la infraestructura vial y peatonal.



Figura 112. Barrio Sol Naciente



Figura 113. Barrio Condor Mirador

4.21 Secciones

Los cortes topográficos permiten identificar la disposición de las calles y las actividades que se desarrollan dentro del barrio, así como analizar las pendientes del terreno y la manera en que estas influyen en la configuración urbana, la implantación de las viviendas y la organización de los espacios de uso comunitario.

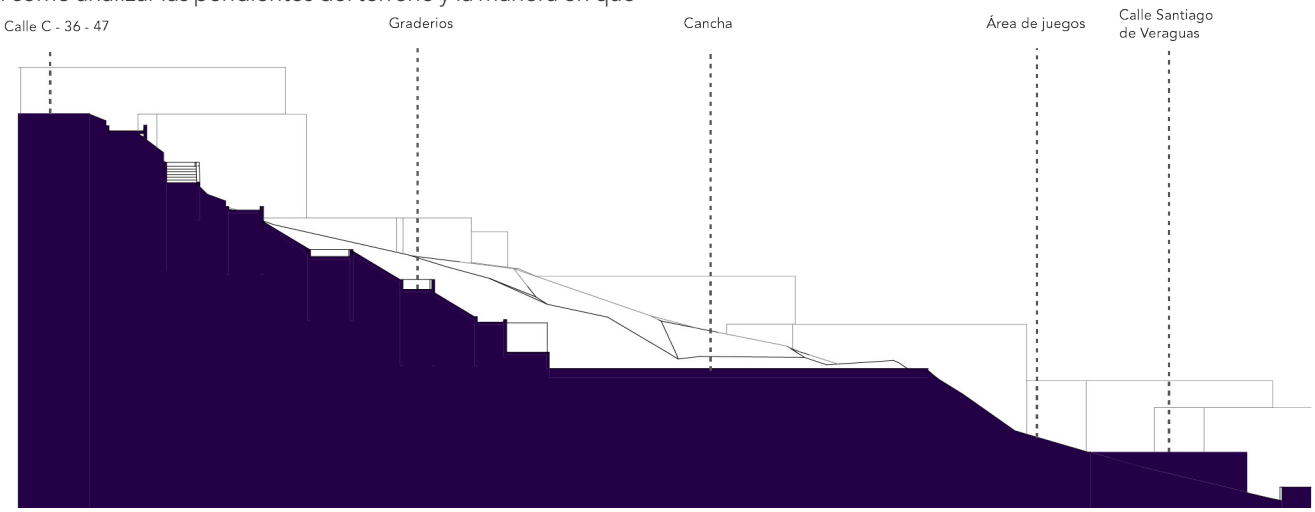

CORTE A-A Barrio Sol Naciente 1:500

Figura 114. Barrio Sol Naciente

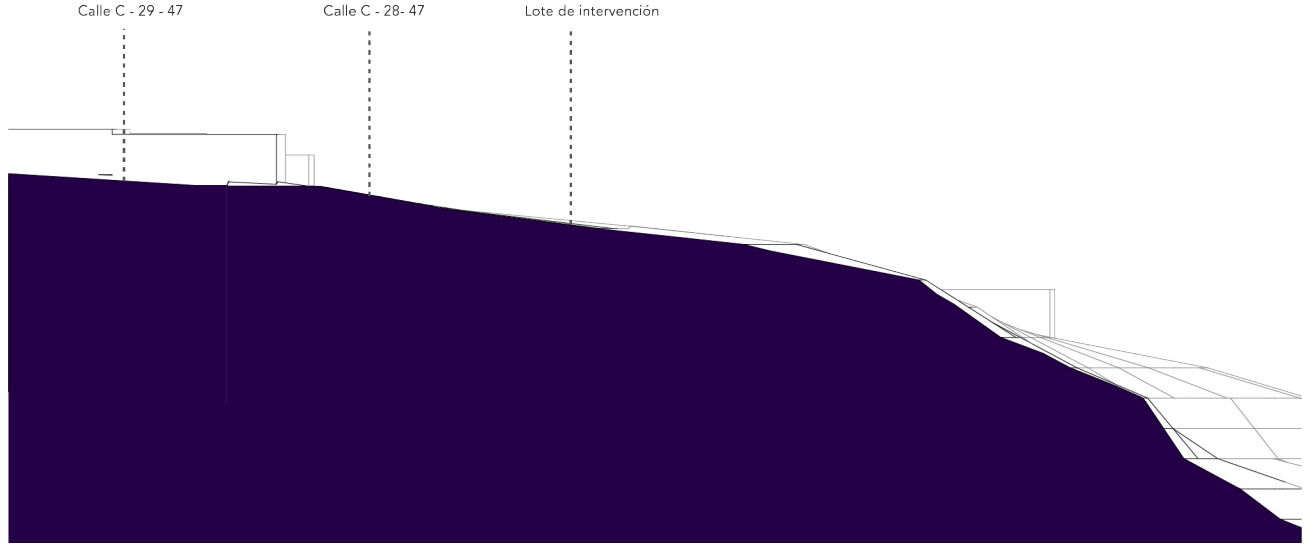

CORTE A-A Barrio Cóndor Mirador 1:500

Figura 115. Barrio Cóndor Mirador

4.22 Dimensiones del área recreativa y escalinatas Barrio Sol Naciente

En el barrio Sol Naciente, el espacio público se encuentra principalmente por una zona de juegos y una circulación vertical que sube a la cancha de uso multiple en el nivel + 4.86, despues teniendo las escalinatas , los cuales suben a la calle C - 36 -47 la cual esta en un nivel +32.40, siendo tambien los graderios del barrio una circulación principal de circulación frecuente de las personas del barrio. El espacio público recreativo tiene un área de 1350.098 m2.



Figura 116. Barrio Sol Naciente

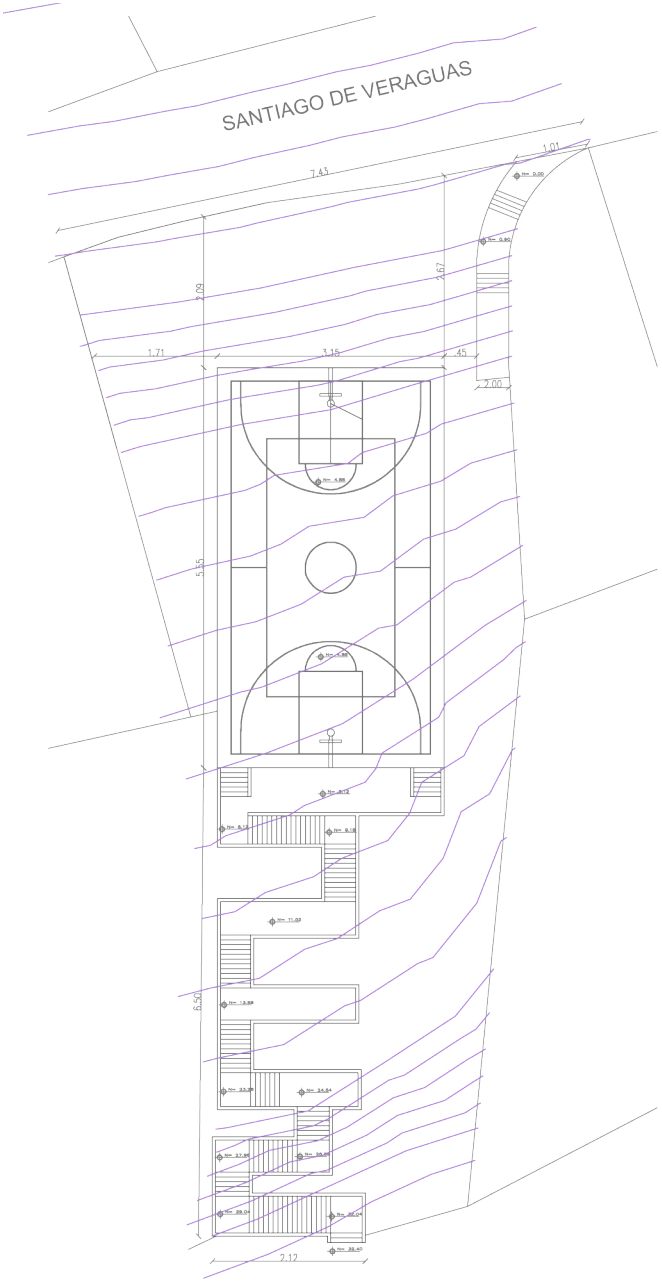

ESPACIO PÚBLICO ESC 1:700

Figura 117. Barrio Sol Naciente

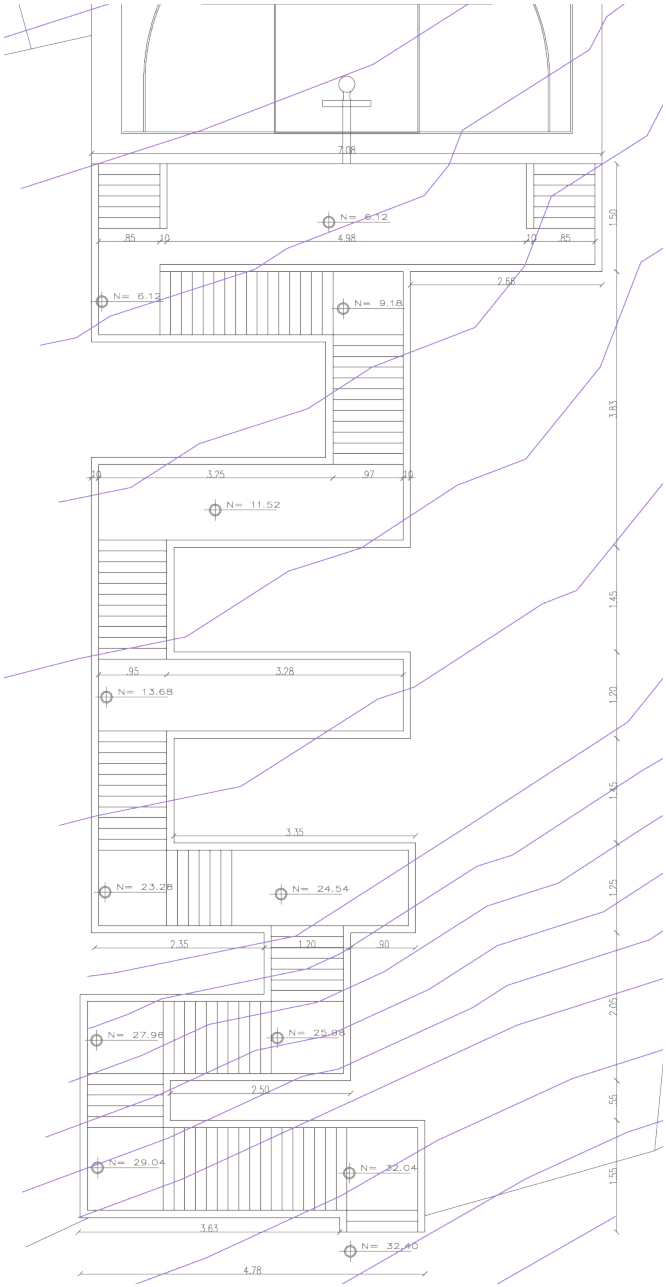

ESCALINATAS ESC 1:200

Figura 118. Barrio Sol Naciente



Figura 119. Barrio Sol Naciente



Figura 120. Barrio Sol Naciente



Figura 121. Barrio Sol Naciente



Figura 122. Barrio Sol Naciente



Figura 123. Barrio Sol Naciente

4.23 Dimensiones de oportunidad Barrio Cóndor Mirador

En el barrio Sol Naciente, el espacio público de intervención dentro del barrio Cóndor Mirador se ha tomado tres lotes los cuales tiene una medida de 7.50 hacia el sur, hacia el norte 7.51, hacia el este 6.23 y al oeste 6.25, teniendo un área total de 748.084 m2. De los cuales estos lotes se encuentran en la vía de principal C-28-47 de mayor movilidad de las personas del barrio



Figura 124. Barrio Cóndor Mirador

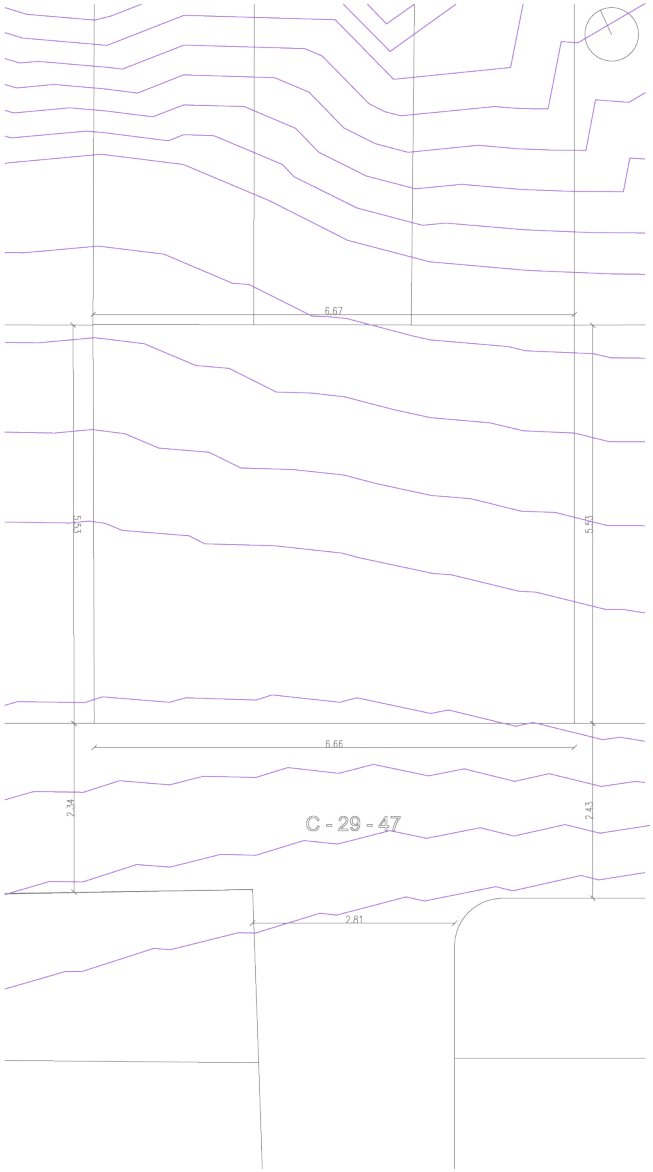

ESPACIO PÚBLICO ESC 1:500

Figura 125. Barrio Cóndor Mirador



Figura 126. Barrio Condor Mirador



Figura 127. Barrio Condor Mirador



Figura 128. Barrio Condor Mirador



Figura 129. Barrio Condor Mirador

4.24 Valoración del espacio público

La ficha aplicada en la fase preliminar del diagnóstico constituye un instrumento de levantamiento y valoración de indicadores urbanísticos diseñado para la evaluación técnica del espacio público en el barrio objeto de estudio. Su estructura permite comparar de manera sistemática la información obtenida en campo con los parámetros establecidos por la normativa municipal, integrando tanto datos cuantitativos como apreciaciones cualitativas. Este formato facilita la identificación de brechas entre la realidad existente y los estándares exigidos, constituyéndose en una herramienta clave dentro del diagnóstico urbano de la investigación.

El primer bloque de la ficha está destinado al análisis de las áreas verdes, registrando para cada punto o subzona el porcentaje mínimo exigido por la norma municipal PDOT-PUGS (2025), el porcentaje real existente y observaciones específicas sobre su estado o funcionalidad. Este apartado permite cuantificar el déficit o cumplimiento en materia de espacios verdes y complementarlo con valoraciones sobre su calidad y uso.

En el segundo bloque se documentan las características puntuales del espacio público, tales como iluminación, señalización, mobiliario, servicios básicos y cruces seguros. Su registro se realiza mediante un sistema binario de presencia o ausencia, marcado con "X", lo que posibilita un diagnóstico rápido y claro sobre las condiciones de seguridad, accesibilidad y confort en el sector.

El tercer bloque esta enfocado en el sistema vial, diferenciado entre vía colectora, vía local, vía peatonal y escalinata. Para cada tipo de vía, la ficha recoge las dimensiones normativas de carriles y aceras, los valores existentes medidos en campo y observaciones específicas. Esta información permite identificar la educación o deficiencia de las secciones viales en relación con la normativa, así como detectar la inexistencia o insuficiencia de elementos esenciales para la movilidad peatonal y vehicular.

1. Barrio Sol Naciente

a) Áreas verdes
-Norma Municipal: 20% del área total del asentamiento.
-Existente: apenas 0,3% (un pequeño espacio público)
-Resultado: No cumple déficit de 19,7%. Es el parámetro más crítico.

b) Características puntuales
-Iluminación: parcial, concentrada en vías principales.
-Señalización: inexistente.
- Mobiliario urbano: limitado a juegos improvisados en el área verde.
- Servicios básicos: agua/luces presentes, alcantarillado incompleto.

c) Sistema vial
-Vías vehiculares (colectoras/locales):
-Norma: 7.00 m calzada + 1.50 m acera a cada lado.
-Existente: 8.00 m calzada promedio, sin aceras.
-Resultado: carril cumple/supera; aceras no existen.

- Vías peatonales:
-Norma: 6.00 m.
-Existente: no existen.
-Resultado: X.

-Escalinatas:
-Norma: ancho 2.00 m.
-Existente: ancho 1.50 m.
-Resultado: parcial (déficit de 0.50 m).

2. Barrio Cóndor Mirador
a) Áreas verdes

- Norma Municipal: 20% del área total del asentamiento.
- Existente: no existe, se usan lotes vacantes privados
- Resultado: No cumple déficit del 20%. Es el parámetro más crítico.

b) Características puntuales

-Iluminación: parcial, concentrada en vías principales.
-Señalización: inexistente.
- Mobiliario urbano: inexistente.
-Servicios básicos: mejor cobertura, no existe alcantarillado.
-Cruces seguros: no existen, calzada compartida con peatones.

c) Sistema vial

-Vías vehiculares (colectoras/locales):
-Norma: 7.00 m calzada + 1.50 m acera a cada lado.
-Existente: 8.00 m calzada promedio, sin aceras.
-Resultado: carril cumple/supera; aceras no existen.

-Vías peatonales:

-Norma:6.00 m.
-Existente: anchos de 4.00-6.00 m

- Escalinatas:

-Norma: ancho 2.00 m.
-Existente: inexistente
-Resultado: X.

Tabla comparativa de cumplimiento de la norma

Tabla 11. Comparación de cumplimiento con la norma

Parámetro	*Norma Municipal (PDOT-PUGS (2025)*	Sol Naciente	Condor Mirador
áreas verdes	20% del área total	**X** 0.3% (déficit 19.7%)	**X** < 20% déficit aprox. 20%
Iluminación	Cobertura total	**X** parcial	Parcial
Señalización	Presente en vías	**X**	**X**
Mobiliario urbano	Espacios equipados	**X**	**X**
Servicios básicos	Cobertura total	Irregular	Parcial
Cruces seguros	Demarcados	**X**	**X**
Vías vehiculares	7.00 m carril + 1.50 m acera	carril / **X** acera	carril / **X** acera
Vías peatonales	6.00 m	**X**	**X**
Escalinatas	2.00 m	1.50 m	**X** no existe

Análisis preliminar de usuarios

El conocimiento de los usuarios resulta fundamental para comprender las dinámicas sociales, culturales y espaciales que se desarrollan en el espacio público de los asentamientos informales. Este insumo es clave para el diseño de estrategias de urbanismo táctico que respondan a las necesidades, hábitos y aspiraciones de la comunidad, promoviendo su apropiación y sostenibilidad en el tiempo.

Como parte del diagnóstico y en el marco del análisis morfológico, se realizó un acercamiento preliminar de carácter social en los dos asentamientos seleccionados. Este consistió en la identificación de actores clave-principalmente líderes barriales y pobladores que aportaron información inicial sobre los usos, percepciones y problemáticas vinculadas al espacio público.

Para tal fin, se diseñó y aplicó una encuesta estructurada con preguntas orientadas a indagar sobre:

-El uso actual del espacio público.
-Las actividades desarrolladas.
-La calidad percibida de los espacios.
-Los principales problemas.
-La percepción de seguridad.
entre otros aspectos.

Debido a la ausencia de información estadística desagregada a escala barrial que permita identificar con precisión el número de habitantes y la pirámide poblacional de los barrios Sol Naciente y Cóndor Mirador, se realizó una estimación poblacional como parte del análisis preliminar.

Para ello, se llevó a cabo un conteo de las viviendas existentes dentro de cada barrio, a partir del levantamiento cartográfico y la verificación en campo. Posteriormente, se utilizó el promedio de personas por vivienda registrado en el último censo nacional como referencia para estimar el número aproximado de habitantes por barrio. Esta metodología permitió obtener una base poblacional referencial, suficiente para fines diagnósticos y para la definición del tamaño de la muestra aplicada en las encuestas, reconociendo que los valores obtenidos no representan cifras oficiales, sino una aproximación acorde a las condiciones del estudio.

La aplicación de la encuesta se llevó a cabo de manera presencial y virtual (mediante formularios en Google Forms)logrando un total de encuestas en el barrio Sol Naciente 35 y en el barrio Cóndor Mirador 45. El tamaño de la muestra se determinó mediante la fórmula estadística correspondiente para poblaciones finitas.

Es importante señalar que este análisis constituye únicamente una aproximación inicial. En la etapa de diseño, se organizarán talleres participativos con la comunidad para socializar los hallazgos del diagnóstico, precisar los sitios de intervención y definir conjuntamente las estrategias de urbanismo táctico a implementar.

En síntesis, los resultados evidencian que los espacios públicos actuales en los asentamientos informales analizados presentan fuertes carencias en infraestructura, equipamiento y condiciones de seguridad, pero también existe una fuerte apropiación social y un interés común por transformalos. El resumen se evidencia en la siguiente tabla:

Tabla 12. Resultados encuesta preliminar de usuarios

Tema	Resultados Principales	Lectura interpretativa
Tiempo de residencia	34% entre 6–10 años; 34% menos de 1 año; 25% entre 1–5 años; 9% más de 10 años.	Coexisten hogares consolidados con población recién llegada; heterogeneidad que influye en la apropiación del espacio público.
Espacios más utilizados	Calles y casa comunal son los principales; menor uso de áreas comunales, canchas y juegos infantiles, en el caso de Sol naciente, mientras que en Cóndor mirador se reúnen en lotes vacíos.	Los espacios públicos formales son escasos; la vida comunitaria se concentra en infraestructuras adaptadas y calles.
Actividades frecuentes	Uso cotidiano, reuniones sociales y actividades recreativas/deportivas; presencia de ferias comunitarias.	Los espacios cumplen funciones múltiples, reforzando su rol como soporte de encuentro social y cultural.
Calidad percibida	39% “mala”, 39% “muy mala”, 32% “regular”; ningún caso “buena”.	Percepción general negativa; existe un déficit claro en la calidad de los espacios.
Problemas identificados	Falta de mantenimiento, inseguridad, carencia de mobiliario urbano, iluminación deficiente y problemas de acceso.	Las deficiencias físicas se suman a la inseguridad, condicionando el uso y la permanencia.
Medio de traslado	47% se moviliza a pie, 36% en vehículo privado, 27% casi no se moviliza en el barrio.	La movilidad peatonal es predominante, pero en condiciones precarias por falta de infraestructura adecuada.
Dificultades de movilidad	Calles en mal estado, falta de aceras seguras, estrechez vial e inexistencia de rampas o accesibilidad universal.	La precariedad de la infraestructura limita la movilidad peatonal y la inclusión.
Percepción de seguridad	71% no se siente seguro; 14% depende de la hora; 9% sí se siente seguro.	Alta percepción de inseguridad, asociada sobre todo a las noches.
Momentos de mayor inseguridad	60% noche, 31% todo el tiempo, 3% día.	El horario nocturno concentra la mayor vulnerabilidad.
Cambios deseados	Mejoras en infraestructura (calles, aceras, iluminación); nuevos espacios recreativos o culturales; interés en huertos urbanos.	La comunidad demanda intervenciones físicas claras y también alternativas de sostenibilidad y recreación.

4.25 Co-Diagnóstico

El presente diagnóstico participativo se fundamenta en la Metodología de Operaciones Urbanas Integrales (OUI) elaborada por ONU-Habitat y en el manual "Planear el barrio", desarrollado por Murillo et al. Ambas metodologías coinciden en que el análisis de asentamientos vulnerables debe construirse mediante procesos participativos, intersectoriales y orientados a la identificación de problemas críticos, desde los cuales se derivan acciones inmediatas de transformación urbana.

Según ONU-Habitat (2024), los procesos de intervención deben partir de una lectura integral del territorio que considere aspectos sociales, económicos, de infraestructura y espacio público, siempre con participación directa de los actores locales. Por su parte, Murillo et al. (2011) enfatizan el uso de herramientas prácticas como la cartografía social, la identificación participativa de problemas y la construcción colectiva de prioridades. Ambos documentos justifican plenamente el enfoque participativo aplicado en este diagnóstico.

La escala del asentamiento y su organización comunitaria determinaron un mapeo de actores simplificado. El proceso participativo se realizó con el acompañamiento directo del presidente barrial, quien actuó como articulador comunitario y se encargó de convocar a los habitantes del asentamiento, garantizando la representatividad necesaria para la toma de decisiones colectivas. Se identificaron tres grupos clave:

1. Liderazgo barrial: presidente y directiva, encargados de convocatoria y toma de decisiones.

2. Habitantes del asentamiento: participantes en talleres, elaboración de cartografía social, mesas temáticas, identificación de problemas y priorización.

3. Equipo técnico: en este caso el responsable de facilitar las dinámicas, sistematizar el diagnóstico y orientar la formulación de proyectos tácticos, fue el autor de la tesis.

Este nivel de participación es compatible tanto con los lineamientos de "Planear el barrio", que señala que la metodología debe adaptarse a las capacidades organizativas de la comunidad (Murillo et al., 2011).

Cartografía social

Como primera actividad participativa, se desarrolló un ejercicio de cartografía social. Esta técnica, propuesta por Murillo et al. (2011), permite identificar el territorio "desde adentro", reconociendo prácticas cotidianas, riesgos, oportunidades y lugares significativos. Durante esta práctica, los participantes identificaron:

-Puntos inseguros
-Zonas de conflicto
-Áreas deterioradas
-Espacios de encuentro
-Rutas de movilidad cotidiana
-Vacíos urbanos y zonas con potencial

Siguiendo la estructura metodológica propuesta en la ONU-Habitat (2024) y Planear el barrio, en el caso de este taller participativo, se realizó una adaptación trabajando en cuatro mesas temáticas, que permitan a la comunidad un mayor entendimiento de su territorio:

-Social
-Económico
-Infraestructura
-Espacio público

Cada mesa identificó problemas, causas y efectos, y luego se integraron los hallazgos en una matriz general de problematización.

Matriz de problematización

La matriz se desarrolló según el enfoque de Murillo et al. (2011), estructurando cada problema en términos de causas y efectos, en coherencia con el análisis de componentes críticos propuestos por ONU-Habitat. A continuación, se presenta la síntesis de la matriz elaborada colectivamente:

Tabla 13. Resultado de problemáticas barrio Sol Naciente

BARRIO SOL NACIENTE

Mesa Temática	Problema identificado	Cusas	Efectos
Social	• Inseguridad • Interes comunitario • Inseguridad vial • Mal estado de vías • Riesgos con el terreno	Falta espacios de encuentro, iluminación deficiente dentro del barrio y conflictos de inseguridad por barrios exteriores	Desconfianza, menor uso del espacio público.
Económico	• Comercio informal disperso • Falta de acogida de productos locales • Económia barrial debil	Falta de espacios adecuado de venta de productos.	No hay espacios de venta dentro del barrio, por lo que deben salir.
Infraestructura	• Iluminación • Alcantarillado • Agua potable	No cuenta con estos servicios básicos dentro del barrio.	Limitación de varios recursos por lo que afecta el barrio por no tener orden.
Espacio público	• Falta de espacios de reunión • Falta de áreas recreativas • Falta de puntos de basura • Falta de espacios de agricultura • Mejorar espacios de escalinatas	El barrio se limita a un solo espacio que es la cancha por lo que hay inseguridad y falta de estos espacios dentro del barrio.	Desuso y perdida de apropiación.

Tabla 14. Resultado de problemáticas barrio Cóndor Mirador

BARRIO CÓNDOR MIRADOR

Mesa Temática	Problema identificado	Cusas	Efectos
Social	• Inseguridad • Poca organización comunitaria • Inseguridad vial	Falta espacios de encuentro, iluminación deficiente dentro del barrio y conflictos de inseguridad por barrios exteriores	Desconfianza, menor uso del espacio público.
Económico	• Comercio informal disperso • Falta de acogida de productos locales • Económia barrial debil	Falta de espacios adecuado de venta de productos.	No hay espacios de venta dentro del barrio, por lo que deben salir.
Infraestructura	• Iluminación • Alcantarillado • Agua potable	No cuenta con estos servicios básicos dentro del barrio.	Limitación de varios recursos por lo que afecta el barrio por no tener orden.
Espacio público	• Falta de espacios de reunión • Falta de áreas recreativas • Falta de puntos de basura • Falta de espacios de agricultura	No se ocupa varios puntos del barrio debido a esta falta de espacios y ocupan los vacios urbanos dentro del barrio.	Desuso y perdida de apropiación.

P. 102

Priorización comunitaria

Siguiendo la técnica de selección participativa propuesta por Murillo et al. (2011), la priorización se realizó mediante votación ponderada (3, 2 y 1 punto) y posterior validación colectiva. Los problemas priorizados fueron los siguientes:

-Inseguridad en el espacio público
-Deterioro canchas y áreas de encuentro
-Falta de iluminación y baja conectividad peatonal
-Uso conflictivo del espacio público por comercio informal
-Existencia de vacíos urbanos sin uso

ONU-Habitat (2024) indica que los problemas priorizados deben convertirse en insumos para el diseño de acciones inmediatas de intervención, que en el caso de este estudio se convierten en las intervenciones de urbanismo táctico.

Articulación entre problemas priorizados y proyectos tácticos

Siguiendo la Metodología OUI y Planear el barrio, los problemas priorizados se vincularon con los proyectos tácticos de intervención inmediata.

Tabla 15. Priorización barrio Sol Naciente

BARRIO SOL NACIENTE

Problema priorizado	Componente crítico	Proyecto táctico a implemnetar	Descripción breve
Falta de espacios recreativos	Espacios públicos recreativos en deterioro.	Juesgo recreativos y mejora de este espacio	Intervención en el espacio ya existente a través de artefacto táctico.
Kioskos de microemprendimientos	Falta de espacios de venta dentro del barrio	Artecfactos tactico de como kioskos de venta	Artefactos los cuales se coloquen en la cancha de forma temporal para la venta los fines de semana.
Falta de espacios de agricultura	La gente no cuenta con mucho espacio para agricultura	Implementar jardines barriales en las zonas de riesgo del barrio	Implementar huertos comunitarios de acceso para todo el barrio.
Recolección de basura no muy seguido en el barrio	La basura se acumula dentro del barrio y la gente bota en los lotes baldios	Intervenir con artefacto táctico el cual puedan botar su basura	Estos espacios van a funsionar como recolección de basura hasta cuando recojan las personas del municipio.
Inseguridad en escalinatas y deterioro	Escalinata insegura y en deterioro y ademas del deterioro de la cancha misma	Intervenir con mejoramiento de estos puntos ademas de mejorar visulamente con pintura dentro de estos espacios.	Intervenir con pintura para mejorar visulamente dentro de estos dos espacios importantes del barrio
Falta de espacios de estancia dentro del barrio	Falta de espacios de estancia como graderios de en la cancha para espectación o mobiliario	Intervenir con artefacto temporales como mobiliario y puntos de espectación	Mejorar el espacio de canhca para espectación y ademas de mobiliario

Tabla 16. Priorización barrio Cóndor Mirador

BARRIO CÓNDOR MIRADOR			
Problema priorizado	**Componente crítico**	**Proyecto táctico a implemnetar**	**Descripción breve**
Falta de espacios recreativos	Espacios público en deterioro y ubicaciones inseguras	Juesgo recreativos y mejora de este espacio	Intervención en el espacio ya existente a través de artefacto táctico.
Kioskos de microemprendimientos	Falta de espacios de venta dentro del barrio	Artecfactos tactico de como kioskos de venta	Artefactos los cuales se coloquen en lotes potenciales de forma temporal para la venta los fines de semana.
Falta de espacios de agricultura	La gente no cuenta con mucho espacio para agricultura	Implementar jardines barriales en las zonas de riesgo del barrio	Implementar huertos comunitarios de acceso para todo el barrio dentro de las zonas de riesgo del barrio.
Recolección de basura no muy seguido en el barrio	La basura se acumula dentro del barrio y la gente bota en los lotes baldios	Intervenir con artefacto táctico el cual puedan botar su basur	Estos espacios van a funsionar como recolección de basura hasta cuando recojan las personas del municipio.
Aprovechamiento de espacios potenciales	Espacio vacios sin aprovechamiento del barrio	Intervenir con artefactos como miradores para potenciar esos vacios urbanos	Intervenir con artefactos para mejorar esos espacios
Falta de espacios de estancia dentro del barrio	Falta de espacios de estacncia como graderios de en la cancha para espectación o mobiliario	Intervenir con artefacto temporales como mobiliario y puntos de espectación	Mejorar el espacio de canhca para espectación y ademas de mobiliario

Síntesis del diagnóstico

El diagnóstico participativo permitió identificar de manera clara los problemas que afectan el espacio público del asentamiento informal y derivar de ellos proyectos tácticos de impacto inmediato.

La metodología OUI garantizó la lectura integral del territorio y la identificación de problemáticas, mientras que planear el barrio aportó herramientas para la construcción colectiva de problemas y la generación de acciones concretas.

Como resultado, los proyectos tácticos establecidos en este capítulo se convierten en el puente directo entre el diagnóstico y la propuesta.



Los barrios Sol Naciente y Cóndor Mirador no cuentan con los servicios básicos.



Los puntos de reunión del barrio Sol Naciente es dentro de la casa comunal y además de actividades en la cancha, pero dentro del barrio Cóndor Mirador, no cuentan con espacios de reunión por lo que se reunen alternando casas dentro de la comunidad.



Dentro del barrio Sol Naciente el único espacio recreativo es la cancha y es donde se realizan la mayor parte de actividades, al contrario del barrio Cóndor Mirador el barrio no cuenta con áreas recreativas, por lo que los niños usan calles y lotes baldios del barrio.



Dentro de los dos barrios cuentan con pequeños huertos dentro de sus viviendas.



Dentro de los dos barrios la acumulación de basura en ciertos puntos del barrio afecta, por lo que no tienen horario definitivo

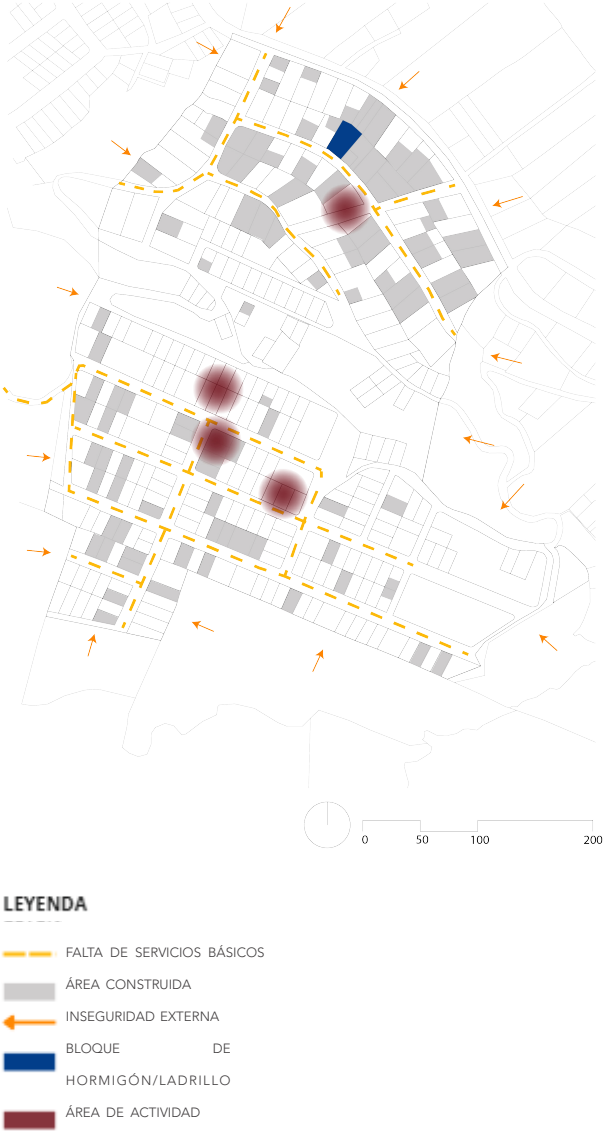

Figura 130. Mapeo de problemáticas y necesidades

Barrio Cóndor Mirador



Figura 131. Taller barrio Cóndor Mirador



Figura 132. Taller barrio Cóndor Mirador

Barrio Sol Naciente



Figura 133. Taller barrio Sol Naciente



Figura 134. Taller barrio Sol Naciente

4.26 Síntesis e integración del diagnóstico

El diagnóstico realizado en los asentamientos informales Sol Naciente y Cóndor Mirador permitió identificas sus principales características urbanas y sociales, con un análisis que combinó cuatro ejes: diagnóstico general, morfología urbana, tipificación según Wheeler y valoración del espacio público comparado con la normativa municipal. A continuación, se presenta la síntesis de los resultados más relevantes, incluido el análisis de usuarios de la etapa preliminar.

1.Análisis de usuario

La encuesta aplicada refleja que:

Tabla 17. Resultados síntesis

Aspecto	Resultados principales
Residencia	coexisten familias antiguas con nuevos habitantes, lo que genera heterogeneidad en la apropiación del espacio.
Uso del espacio	Las calles y espacios comunales adaptados (casa comunal o lotes vacíos) son los más utilizados.
Percepción	La calidad del espacio público se evalúa mayoritariamente como mala o muy mala; la seguridad se percibe deficiente, sobre todo en la noche.
Movilidad	Predomina el traslado a pie, pero en condiciones precarias por falta de aceras, rampas y mantenimiento vial.
Demandas	La comunidad solicita mejoras en infraestructura (calles, aceras, iluminación), así como nuevos espacios recreativos y culturales.

2. Diagnóstico por asentamiento

Sol Naciente

Tabla 18. Resultados principales

Aspecto	Resultados principales
Diagnóstico general	Vía principal perimetral y secundarias internas; lotes heterogéneos (13 pisos, materiales mixtos); dos áreas autogestionadas (recreativa y casa comunal); pendientes 5–30% con zonas de riesgo; servicios básicos incompletos.
Indicadores morfológicos	Intersecciones: baja densidad, nulas de 4 brazos; tamaño de lote: 450 m²; variación parcelaria: alta; altura media: 3 pisos; ancho vial: 8 m; veredas continuas: 0%; relación gris–verde: muy baja.
Tipificación Wheeler	Tejido orgánico: red vial sinuosa e incompleta; parcelación irregular; viviendas autoconstruidas en consolidación; calles de tierra salvo vía principal asfaltada; escalinatas de 1,5 m; vegetación en lotes vacantes y bordes naturales.
Valoración normativa	Áreas verdes: 0,3% (déficit 19,7%); vías vehiculares: ✅ carril / X aceras; vías peatonales: X; escalinatas: ⚠️ 1,5 m (parcial); iluminación: X parcial; señalización: X; mobiliario: X improvisado; servicios básicos: ⚠️ irregulares; cruces seguros: X.

Condor Mirador

Tabla 19. Resultados principales

Aspecto	Resultados principales
Diagnóstico general	Único acceso vial, red interna de tierra; parcelación ortogonal con lotes regulares (1 piso predominante); tres espacios informales (recreativa, mirador, vivienda para reuniones); pendientes 5–30% y riesgo al norte; servicios básicos parciales.
Indicadores morfológicos	Intersecciones: alta densidad, algunas de 4 brazos; tamaño de lote: 300 m²; variación parcelaria: media; altura media: 2 pisos; ancho vial: 8 m; veredas continuas: 0%; relación gris–verde: nula.
Tipificación Wheeler	Tejido rectangular (block grid): red vial rectilínea y legible; parcelación homogénea; viviendas de autoconstrucción, baja altura; calles de tierra sin escalinatas; vegetación en lotes vacantes y áreas verdes improvisadas.
Valoración normativa	Áreas verdes: X <20%; vías vehiculares: ✅ carril / X aceras; vías peatonales: X; escalinatas: X; iluminación: ⚠️ parcial; señalización: X; mobiliario: X; servicios básicos: ⚠️ parciales; cruces seguros: X.

Para concluir, de manera general los dos asentamientos confirman la deficiencia en la calidad y accesibilidad de sus espacios públicos, las características de informalidad de estos sectores son muy compatible con intervenciones de urbanismo táctico cuyo objetivo sea mejora accesibilidad, seguridad y provisión de espacios comunitarios.

Matriz FODA

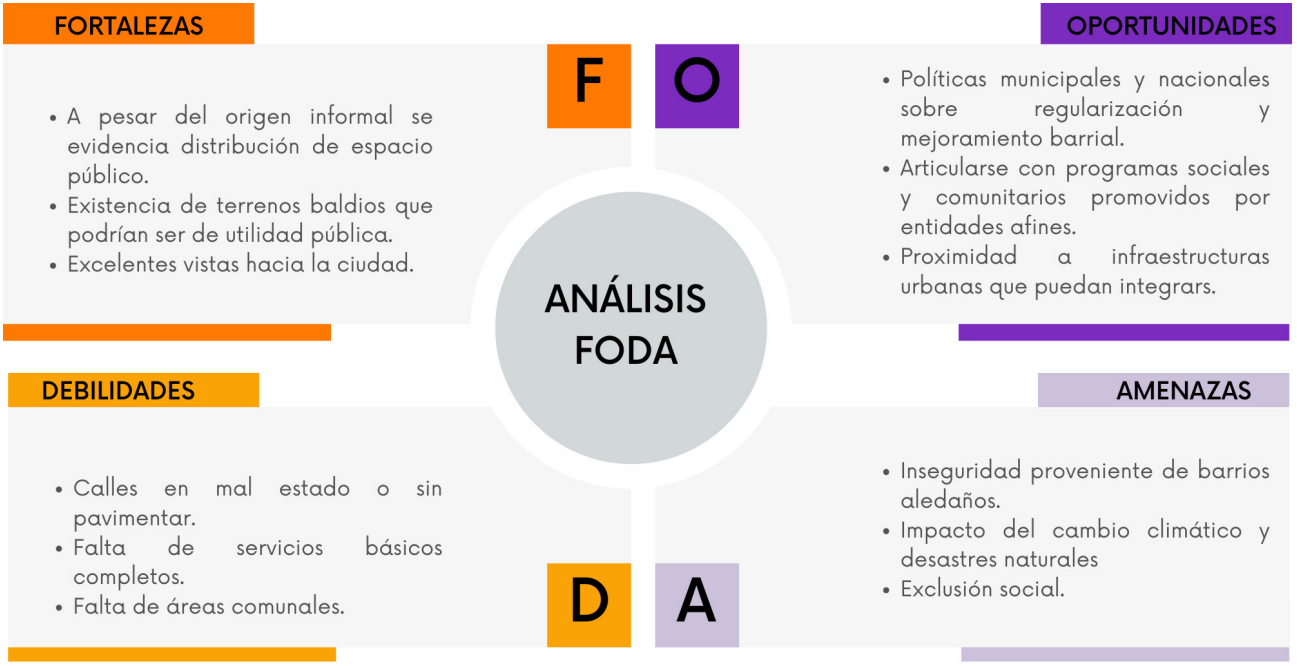

Figura 135. FODA

FORTALEZAS



Figura 136. Mapeo Fortalezas

OPORTUNIDADES



Figura 137. Mapeo Oportunidades

DEBILIDADES



Figura 138. Mapeo Debilidades

AMENAZAS

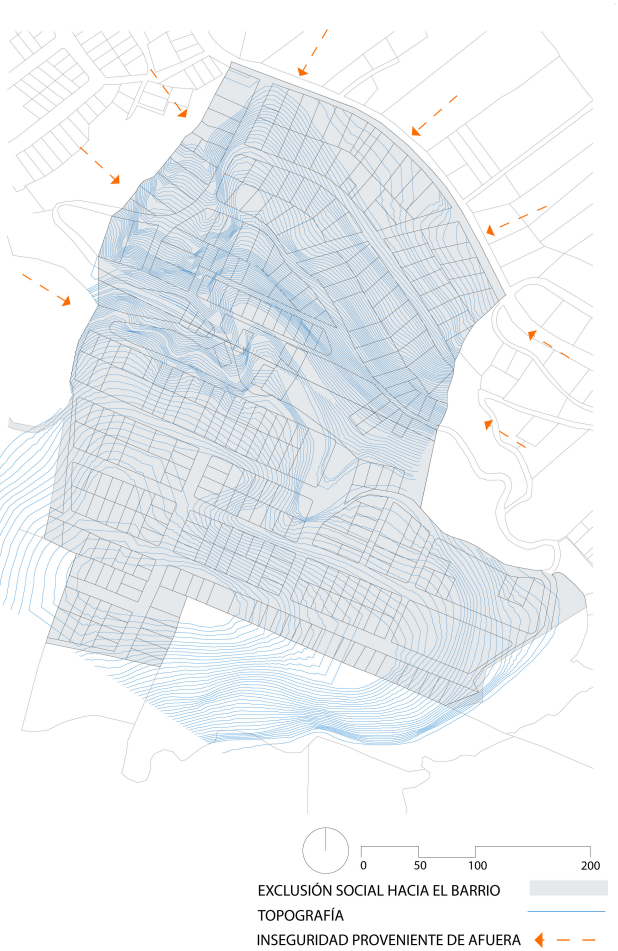

Figura 139. Mapeo Amenazas

05
PROPUESTA

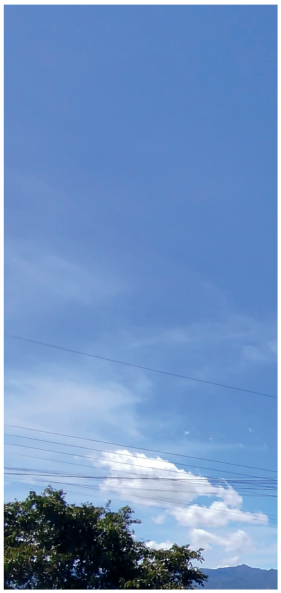
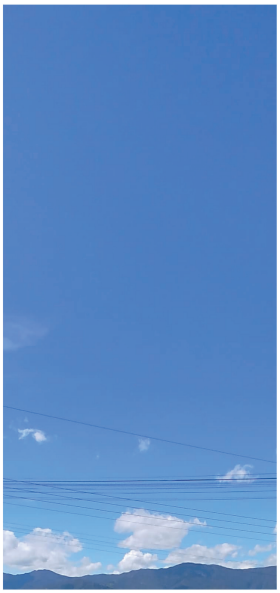
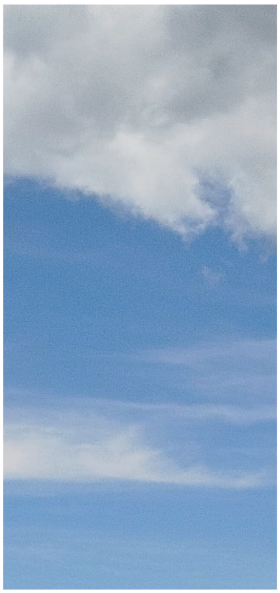
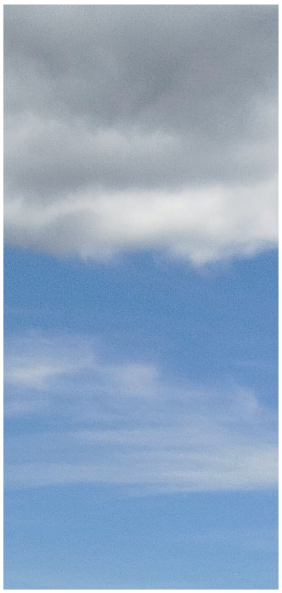



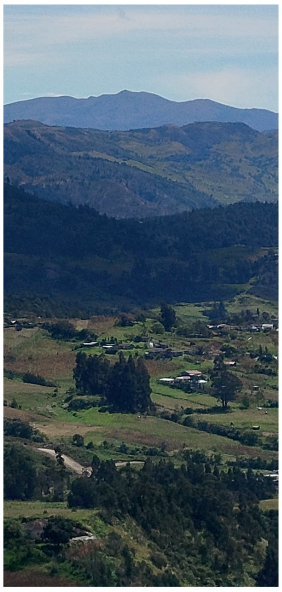

5.1 Metodología de Diseño

El proceso de diseño en esta investigación se estructura a partir de una metodología proyectual y participativa, con énfasis en el urbanismo táctico como herramienta de transformación del espacio público en asentamientos informales. Para su desarrollo, se ha realizado una adaptación de metodologías existentes, combinando enfoques complementarios que permiten abordar el proyecto desde el diagnóstico hasta la validación comunitaria de la propuesta.

En primer lugar, se retoma las fases iniciales planteadas por DADEP (2022), donde el co-diseño tiene como finalidad recopilar ideas, aspiraciones y propuestas de la comunidad para integrarlas al proceso proyectual. Esta etapa busca fortalecer la apropiación social del proyecto y garantiza que soluciones respondan de manera coherente a las necesidades reales del conexto, promoviendo un diseñocolectivo desde la base.

Finalmente, y dado que esta investigación no contempla la implementación física del proyecto, se incorpora una tercera fase de validación comunitaria mediante realidad aumentada. Para ello, se tomó como referencia la investigación de Galeote et al. (2020), quienes abordan la aplicación de la RA como una herramienta innovadora en arquitectura para representación, simulación y validación de proyectos. Esta metodología permite al usuario visualizar el diseño proyectado en su entorno real, facilitando una experiencia inmersiva e interactiva que potencia la compresión espacial y promueve la participación informada.

La fase de validación se basa en la generación de modelos 3D optimizados para RA, su implementación mediante plataformas accesibles, y la posterior recolección de información sobre la aceptación, utilidad y percepción del diseño por parte de los habitantes.

Tabla 20. Metodología propuesta

	Actividades	Herramientas	Producto
Co-diseño y conceptualización	• Talleres de co-diseño con comunidad. • Brainstorming de ideas. • Elaboración de bocetos y esquemas conceptuales. • Recopilación feeback cualitativo.	• Notas y grabaciones de talleres. • Bocetos a mano o digitales. • Dinámicas participativas.	Escenarios de intervención concensuados, conceptos de diseño preliminar validados socialmente.
Validación comunitaria	• Modelado 3D del proyecto con optimización para RA. • Subida de modelos a plataformas RA y vinculación con marcadores físicos (QR, imágenes, ubiación). • Sesiones de validación comunitaria en sitio. • Observación directa y documentación.	• Software de modelado 3D (SketchUp, Archicad) • Plataformas Ra (EyeJack, Sketchfab, 8thWall, Unity + Vuforia, WebAR). • Dispositivos móviles. • Resgisto audiovisual.	Proyecto de validación social mediante la realidad aumentada.

5.2 Plan de Necesidades

De acuerdo con los resultados obtenidos en los talleres aplicados dentro de los dos barrios de intervención Sol Naciente y Cóndor Mirador, se ha identificado como principales necesidades el mejoramiento del espacio público, integrando varias actividades de socialización y además de proponer diferentes mobiliarios temporales en los cuales se planeta aplicar dentro de los diferentes espacios para el uso de la comunidad.

Tabla 21
Plan de necesidades para conformar el programa de espacio público.

Usuarios		
Niños	Jóvenes	Adultos
Actividades		
• Jugar • Observar • Socializar • Circular	• Comprar • Observar • Celebraciones barriales • Eventos culturales • Pasear mascotas • Circular	• Reuniones comunitarias • Circulación • Comprar • Venta de productos • Celebraciones barriales • Eventos culturales • Circular
Espacios		
• Calles • Graderios • Lostes baldíos	• Cancha barrial • Terrenos no edificados	

Nota: Tabla elaborada por el autor.

5.3 Programa Espacio Público Urbano

Tabla 22

Programa para conformar la propuesta.

Barrio	Espacios actuales de uso público	Tipología técnica	Actividad	Mobilirio urbano	Área
	Alrededores de la cancha	Espacio público recreativo de apoyo deportivo	Juegos, circulación, estancia de padres de familia	Bancas, jusegos lúdicos, graderios de acceso	259.78 m²
	Cancha	Equipamiento deportivo	Deporte, competencias, eventos barriales, observación, comercio, circulación	Módulos de comercio, graderios, módulo reunión	471.39 m²
	Escalinatas, descansos y alrededores	Espacaio público de transición y permanencia	Circulación, reunión, observación, cultivado	Modulos de descanso, barandas,huertos comuniutarios	490.70 m²
Barrio Sol Naciente	Calles	Infraestructura vial de uso compartido	Circulación segura	Pintura vial, cruces peatonales	2157.24 m²
	Lotes de intervención	Espacio público multifuncional de escala barrial	Circulación, reunión, observación, cultivado, juego, eventos barriales,comercio	Modulos de descanso, huertos comunitarios, mirador, juegos lúdicos, modulos de comercio, modulos de reunión	747.94 m²
Barrio Cóndor Mirador	Calles	Infraestructura vial de uso compartido	Circulación segura	Jardineras	2039.15 m²

Nota: Tabla elaborada por el autor.

5.4 Propuesta Master Plan

La propuesta de intervención urbana se desarrolla con base en talleres participativos y un diagnóstico técnico, que permitieron identificar las necesidades del territorio y estructura el programa urbano en función de los espacios de intervención, las actividades, mobiliario urbano y áreas.

Con esta organización del programa se formularon tres alternativas iniciales de master plan. La primera propone una intervención centrada exclusivamente en las vías, optimizando su uso y potenciando su rol como espacio público. La segunda plantea una red estratégica de nodos que consolida puntos de encuentro y actividad comunitaria. La tercera integra ambas aproximaciones, utilizando la circulación como elemento articulador entre nodos, barrios y espacios de oportunidad.

A partir del análisis comparativo de estas propuestas y considerando las particularidades de cada sector, se definió un sistema de nueve estrategias de urbanismo táctico dirigido a activar, recuperar y cualificar el espacio público en ambos barrios. Estas estrategias buscan generar transformaciones graduales, de bajo costo y alto impacto, orientadas a mejorar la habitabilidad, promover la movilidad segura y fortalecer la cohesión social mediante intervenciones adaptadas al contexto local.

MASTER PLAN 1 - Red lineal de circulación

Se propone dentro de este master plan una red lineal de circulación en el cual dentro de la vías de los barrios Sol Naciente y Cóndor Mirador se intervengan mediante los artefactos y se mejore las vías de los dos asentamientos.

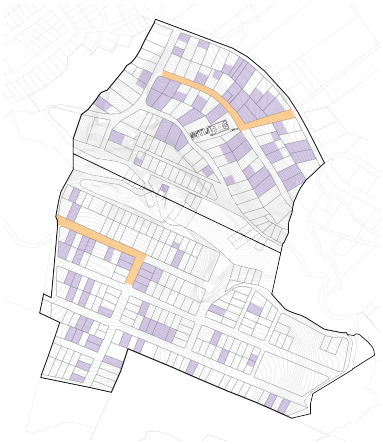

Figura 140. Propuesta Master Plan 1

MASTER PLAN 2 - Red de Nodos

Dentro de este master plan se propone una red de nodos los cuales sean conectados por medio se señaleticas en las vías, estos nodos van hacer vacios urbanos dentro de los dos barrios con los cuales se podran intervenir por medio de varios artefactos tácticos mejorando el espacio público dentro de los asentamientos.

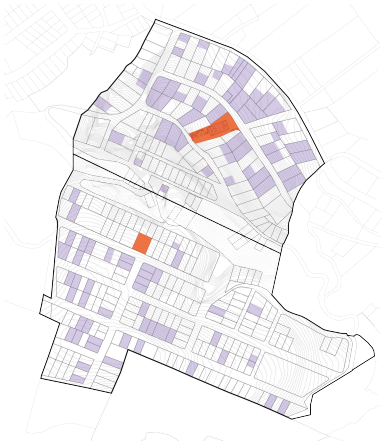

Figura 141. Propuesta Master Plan 2

MASTER PLAN 3 - Red Integrada

En la tercera propuesta es una integración de las anteriores, en la cual los nodos van a ser conectados por medio de la circulación y además conectando entre los dos barrios Sol Naciente y Cóndor Mirador.

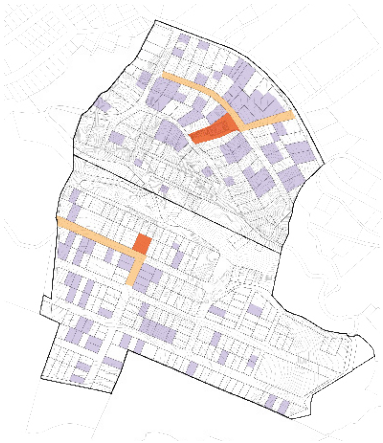

Figura 142. Propuesta Master Plan 3

5.5 Plan de intervención

La propuesta de master plan integra una red estructurada de circulación y nodos conectados, conformando un sistema de espacio público que equilibra movilidad y permanencia. Esta estrategia permite articular los barrios Sol Naciente y Cóndor Mirador, fortalecer la conectivdad territorial y promover espacio de encuentro dentro de los dos barrios y además de apropiación social,consolidándose como una intervención integral para el proceso de consolidación urbana de ambos asentamientos.

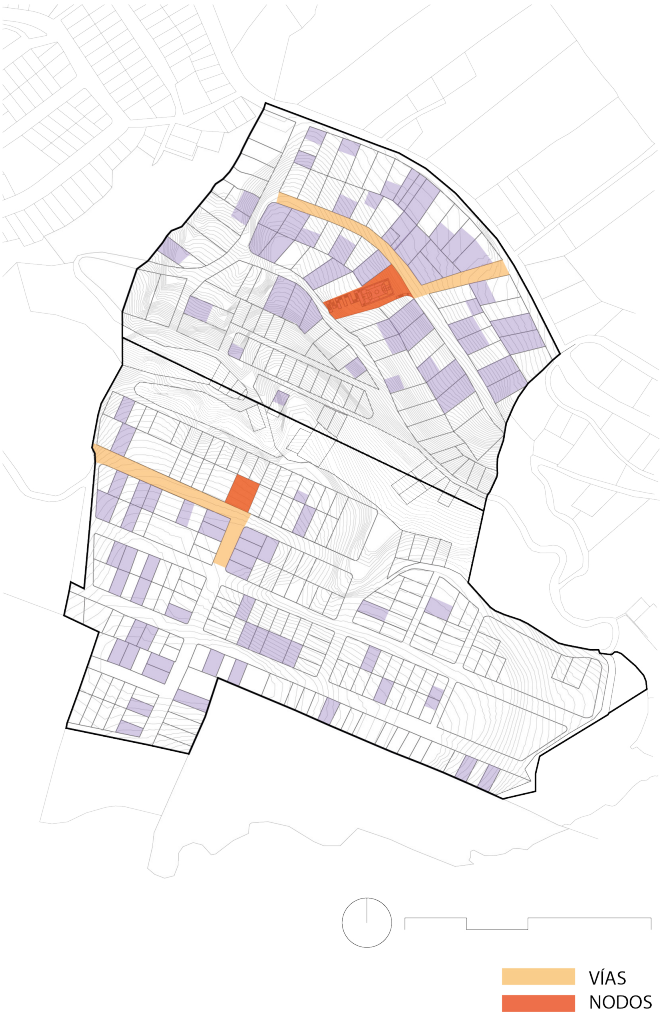

Figura 143. Propuesta Master Plan

5.6 Estrategias de diseño urbano

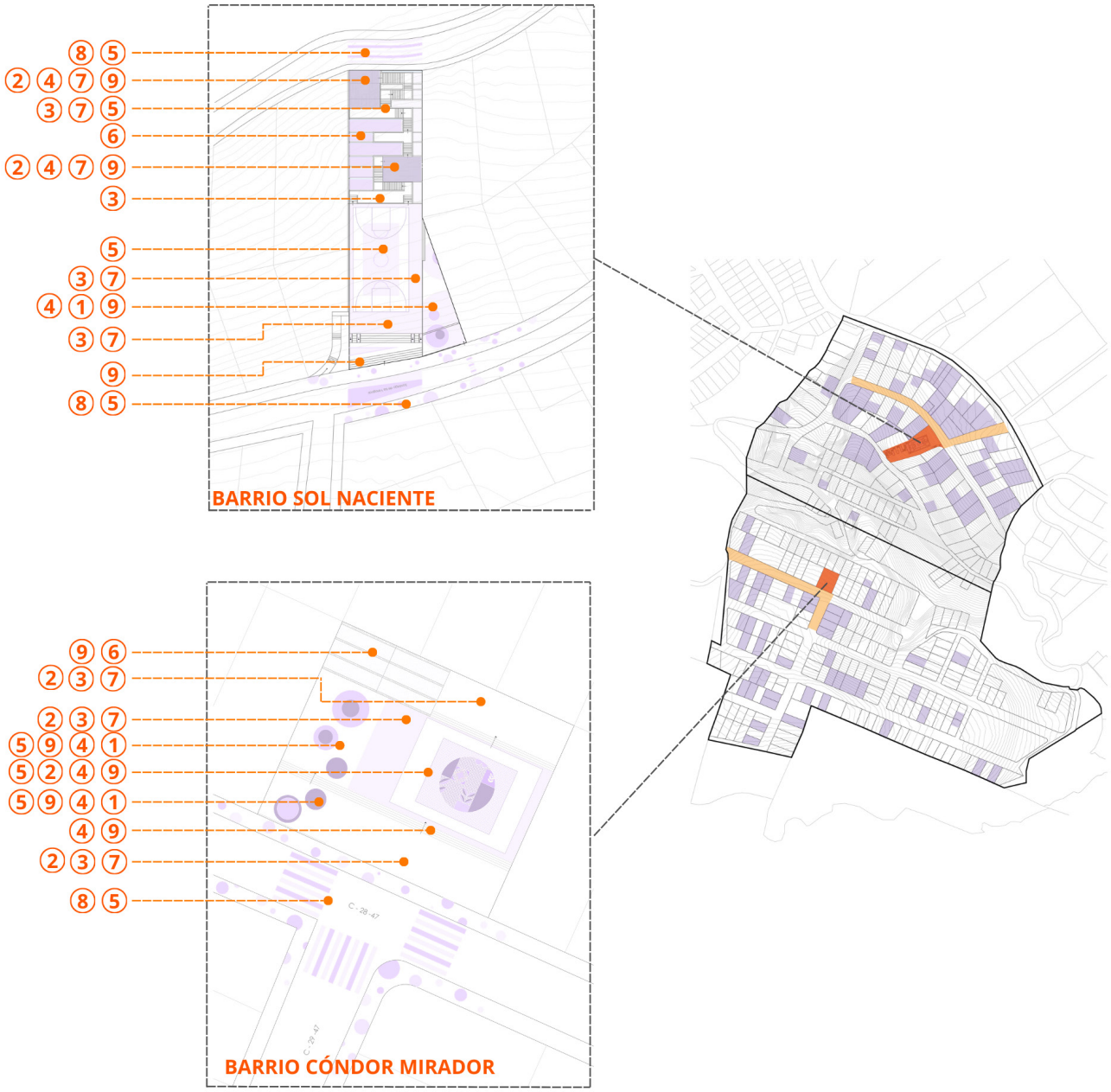

Figura 144. Estrategias de urbanismo táctico

1. Juegos lúdicos

Recuperación de espacios muertos a traves de la convivencia de niños, jovenes y familias. Implementando juegos infantiles los cuales puedan activar la zona.

2. Activación de vacios urbanos

Transformar vacios urbanos en puntos de encuentro temporal mediante intervenciones ligeras.

3. Modularidad

Artefactos tácticos replicables para activar espacios muertos.

4. Recuperación de materailes subutilizados

Aprovechamiento para reducir costos, crear mobiliario temporal, activar espacios rápido, fortalecer la comunidad.

5. Catalizadores visuales

Transformar la percepción del espacio mediante color y arte volviendo atractivo el lugar.

6. Huertos comunitarios

Mejorar la producción de productos manteniendo la accesibilidad a todos.

7. Dispositivos táticos

Activar espacios de forma rapida y económica con módulos temporales como kioscos, sombras y mobiliario. manteniendo la accesibilidad a todos.

8. Eje verde peatonal

Priorizar al peatón mediante un corredor continuo de vegetación y con pintura.

9. Adaptabilidad

Intervenciones que responden a terrenos irregulares.



Figura 145. Estrategias de urbanismo táctico

5.7 Conceptualización

La conceptualización del proyecto se desarrolla a partir del análisis de la configuración actual del espacio público en los barrios Sol Naciente y Cóndor Mirador, donde se identifican las dinámicas de circulación y los espacios de recreación existentes dentro de cada sector. A partir de esta lectura urbana, se incorporan los principios del urbanismo táctico como estrategia de intervención en espacios públicos ya consolidados y en áreas con potencial de transformación, priorizando acciones de rápida implementación y bajo impacto físico.

Entre los principales principios de intervención se consideran la flexibilidad y adaptabilidad de los espacios, la activación del espacio público como soporte de la vida barrial, el carácter de catalizador visual de las intervenciones, la participación comunitaria en el proceso de diseño, las acciones a pequeña escala y la mejora de la imagen urbana de las calles, con el objetivo de fortalecer la apropiación del espacio público y la cohesión social.



BARRIO SOL NACIENTE



BARRIO CÓNDOR MIRADOR

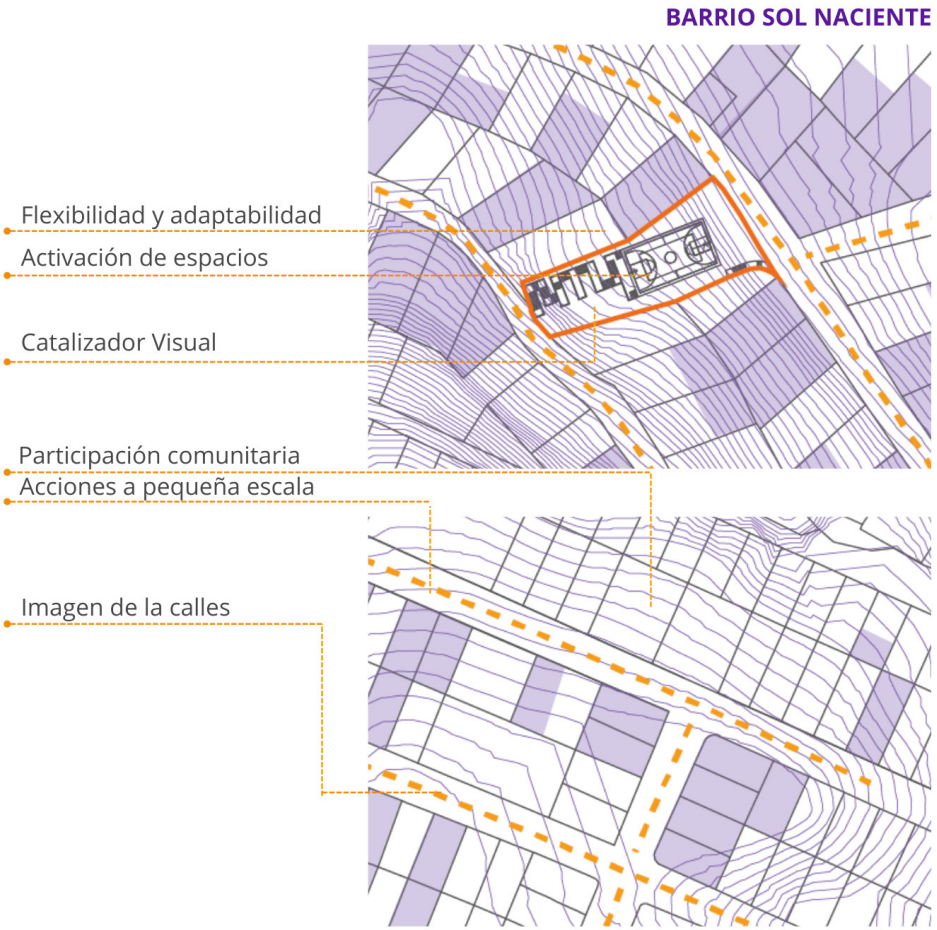

Figura 146. Conceptualización

5.8 Zonificación

BARRIO SOL NACIENTE

En el barrio Sol Naciente, la zonificación se organiza en torno a los espacios ya existentes de carácter recreativo, deportivo y de transición. El área correspondiente a los alrededores de la cancha se consolida como un espacio público de recreación y apoyo deportivo, donde se desarrollan actividades de juego, circulación, estancia y práctica deportiva, complementadas con mobiliario como bancas, juegos lúdicos y graderíos de acceso. La cancha como equipamiento deportivo, funciona como un nodo central de actividad barrial, albergando deportes, competencias y eventos comunitarios, además de actividades comerciales ocasionales, apoyadas por módulos de comercio y espacios de reunión.

Asimismo, se identificaron zonas de transición como las escalinatas y sus alrededores, clasificadas como espacios públicos de transición y permanencia, destinadas principalmente a la circulación, el descanso y la observación, incorporando mobiliario básico como módulos de descanso, bancas y huertos comunitarios y finalmente en las calles se zonifica como infraestructura vial y cruces peatonales.

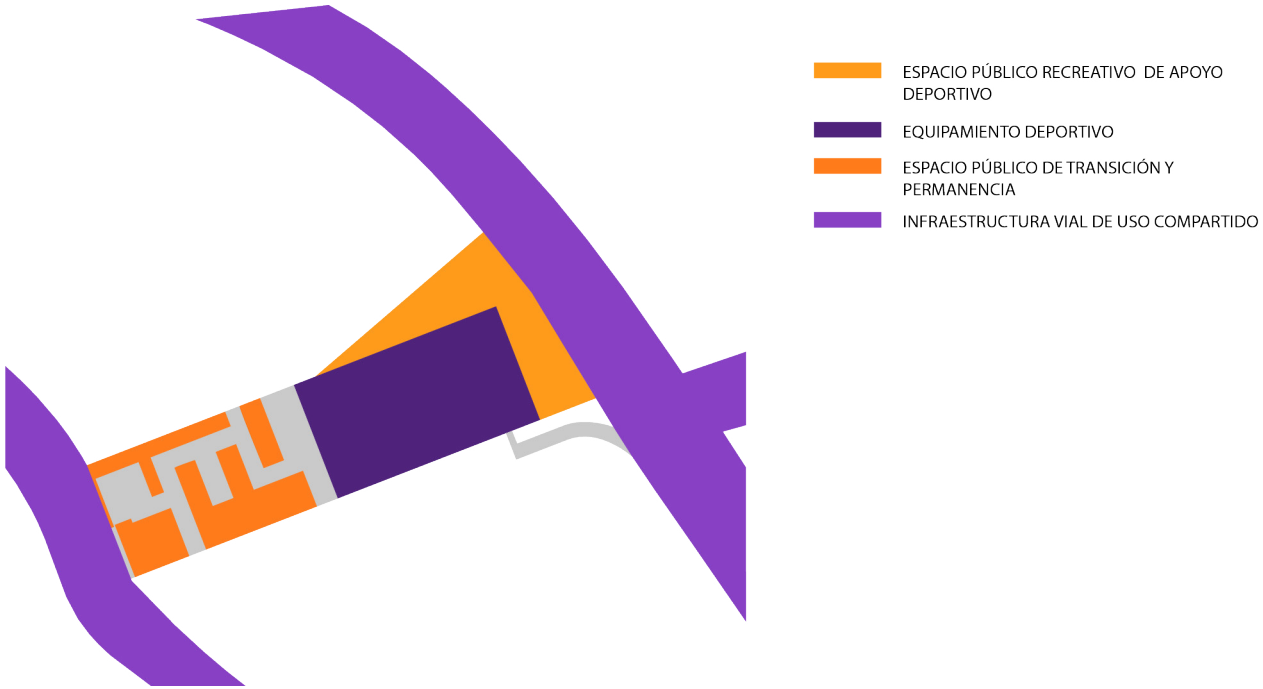

Figura 147. Zonificación Barrio Sol Naciente

BARRIO CÓNDOR MIRADOR

Dentro del barrio Condor Mirador se identifican lotes de intervención se definen como espacios multifuncionales a escala barrial, destinados a actividades de reunión, cultivo, juego y eventos comunitarios, integrando mobiliario diverso como módulos de descanso, huertos comunitarios, miradores, juegos lúdicos y módulos de reunión.

Y finalmente la calles, entendidas como infraestructura vial de uso compartido, orientadas a garantizar una circulación segura y ordenada. En el cual se prioriza la delimitación del paso del peatón con respecto del paso de vehículos, sin alterar significativamente la estructura ya existente.



Figura 148. Zonificación Barrio Cóndor Mirador

06
PEPRESENTACIÓN

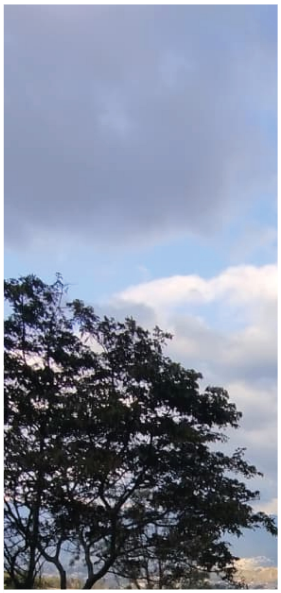
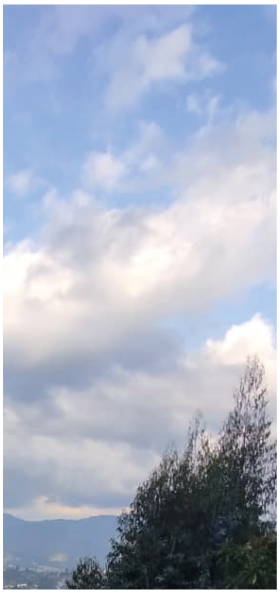
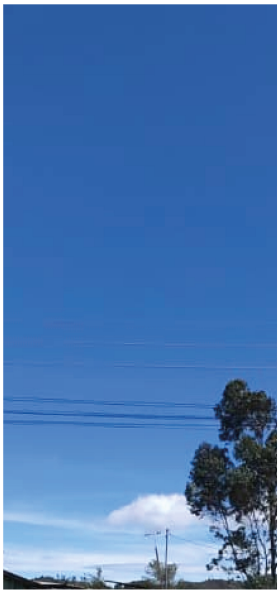
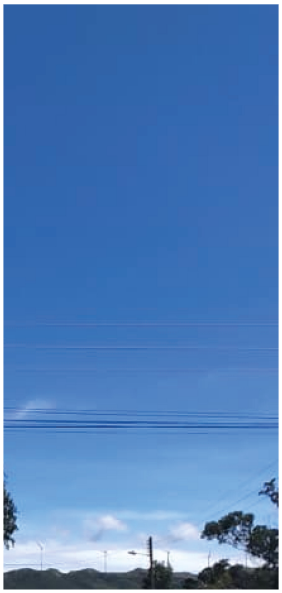





6.1 Memoria descriptiva

La propuesta de intervención urbana se desarrolla en los barrios Sol naciente y Cóndor Mirador, en la periferia de la ciudad de Loja, y se fundamenta en la aplicación de estrategias de urbanismo táctico como herramienta para mejorar la calidad del espacio público en asentamientos informales. El proyecto se concibe como un sistema de intervenciones progresivas, de bajo costo y alta adaptabilidad, orientadas a fortalecerla vida comunitaria, la seguridad y la apropiación del espacio público.

La propuesta reconoce condiciones diferenciadas de intervención en cada barrio. En Sol Naciente, la estrategia se enfoca en la revalorización de un espacio público existente, potenciando áreas como la cancha y la escalinata mediante intervenciones tácticas que fortalecen su uso comunitario. En el barrio Cóndor Mirador, la intervención se desarrolla en lotes con potencial urbano, los cuales se activan a través de la incorporación de diversas actividades y equipamientos temporales.

La estrategia general de diseño se centra en la activación de espacios residuales o subutilizados dentro de ambos barrios, mediante intervenciones de bajo costo y alto impacto, concebidas para una implementación rápida y flexible. Estas acciones buscan transformar los espacios muertos en áreas activas del espacio público, capaces de generar uso, permanencia y apropiación social.

En ambos barrios, las intervenciones integran de manera transversal los principios y estrategias del urbanismo táctico, garantizando flexibilidad, participación comunitaria y adaptabilidad en el tiempo, como herramientas para la consolidación progresiva del espacio público.

6.2 Emplazamiento

BARRIO SOL NACIENTE

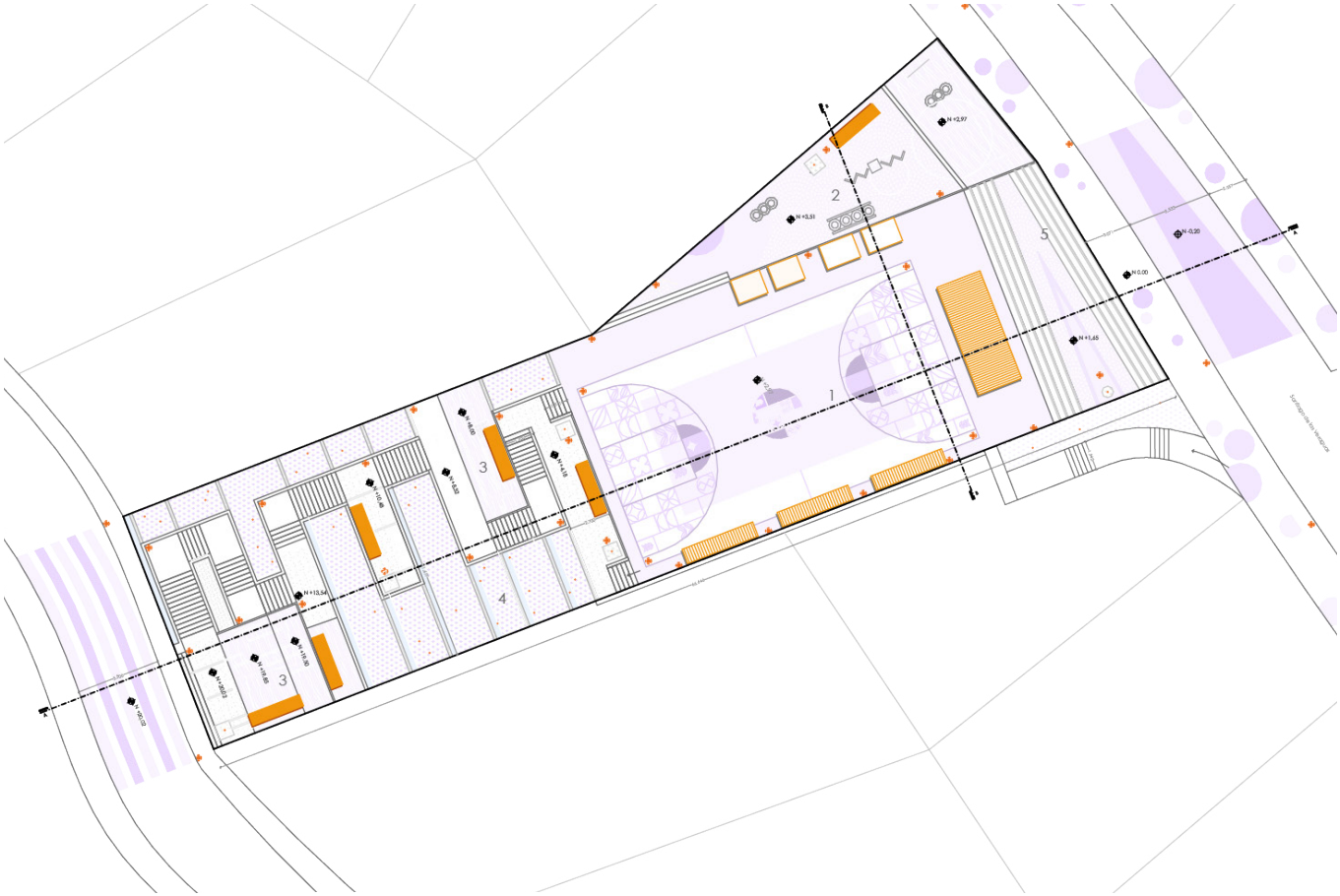

SCL 1:500

LEYENDA

1 Cancha mulitfuncional
2 Juegos Infantiles
3 Plazas aterrazadas
4 Huertos comunitarios
5 Graderío natural

Huertos
Pintura como estrategia
Luminarias
Muros de Gavión
Sequias para riego autosuficiente

Pabellón de estancia
Pabellón-Graderío
Luminarias
Pabellón de venta-vegetales
Pabellón de venta-alimentos

Escalinatas de circulación + plataformas elevadas + huertos comunitarios

El espacio de intervención dentro de las escalinatas se propone a través de diferentes actividades, como sería la misma circulación, espacios de reunión y estancia y finalmente huerto comunitarios, por lo que se realiza con dintintos materiales para poder realizar la integración de cada una de estas actividades, además de guardar principios de urbanismo táctico de acuerdo a la utilización de cada uno de los materiales.

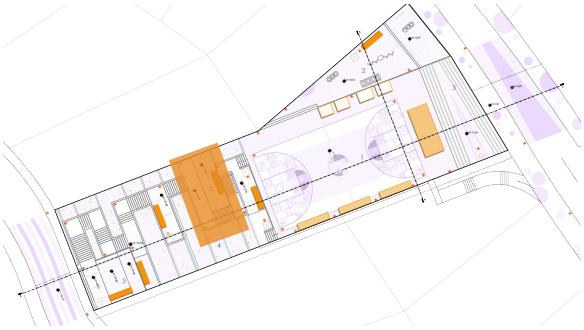

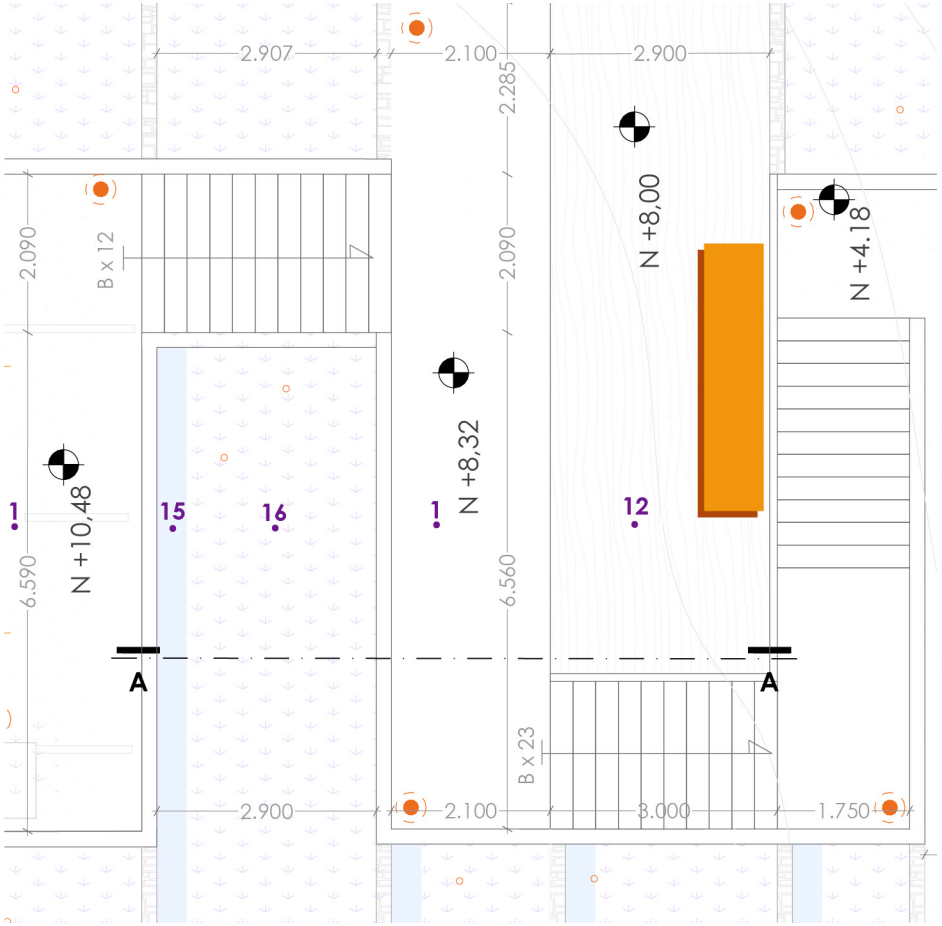

PLANTA
ESCALA 1:100

Detalle 1

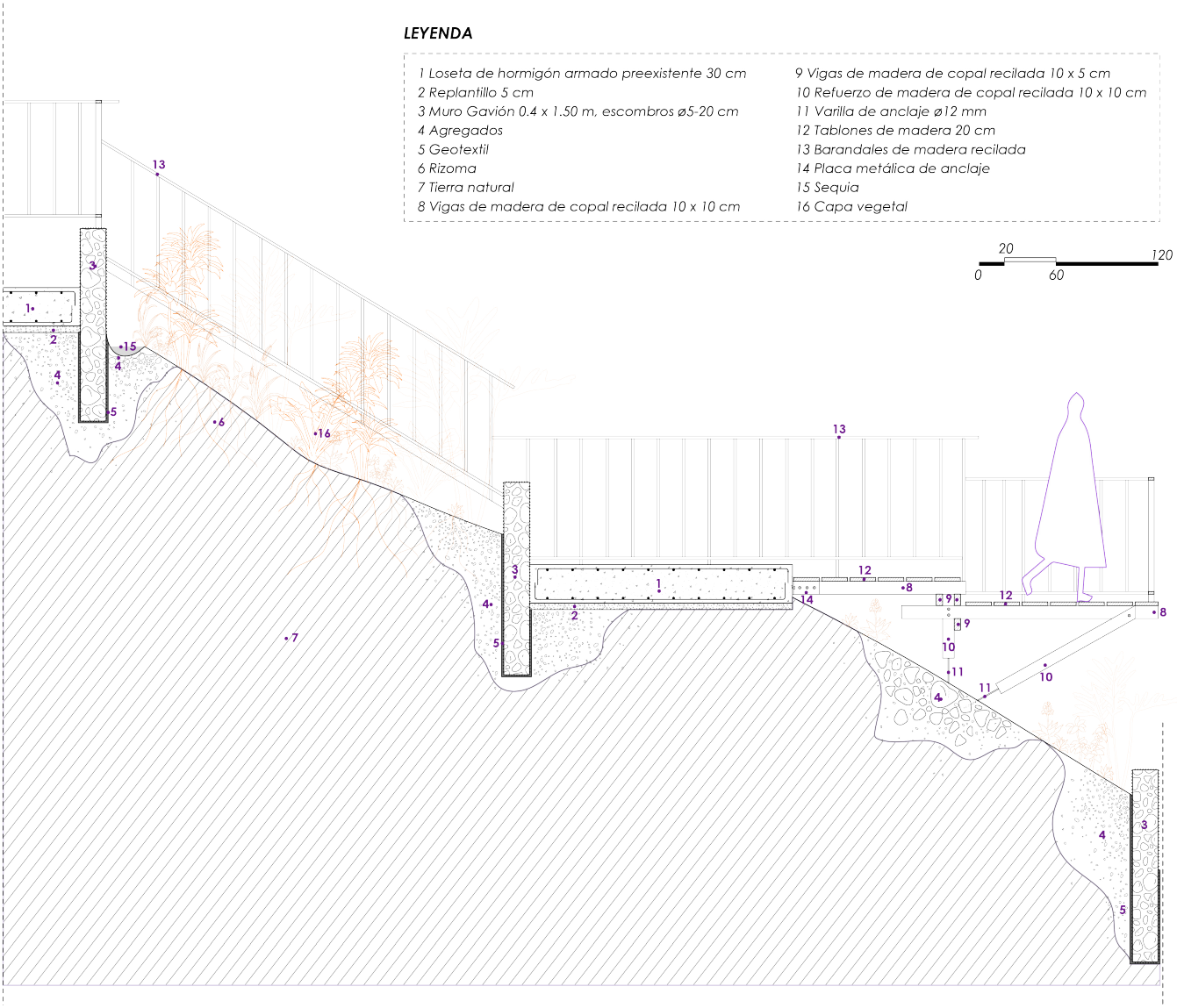
LEYENDA
1 Loseta de hormigón armado preexistente 30 cm
2 Replantillo 5 cm
3 Muro Gavión 0.4 x 1.50 m, escombros ø5-20 cm
4 Agregados
5 Geotextil
6 Rizoma
7 Tierra natural
8 Vigas de madera de copal recilada 10 x 10 cm
9 Vigas de madera de copal recilada 10 x 5 cm
10 Refuerzo de madera de copal recilada 10 x 10 cm
11 Varilla de anclaje ø12 mm
12 Tablones de madera 20 cm
13 Barandales de madera recilada
14 Placa metálica de anclaje
15 Sequia
16 Capa vegetal
20
120
0
60

Gradas de circulación

En las gradas de acceso principal al área recreativa , se intervino a través de materiales temporales los cuales cumplen dentro de los principios de urbanismo táctico en la cuales se utilizaron piedras naturales y además de adoquines los cuales van combinando con una capa vegetal.

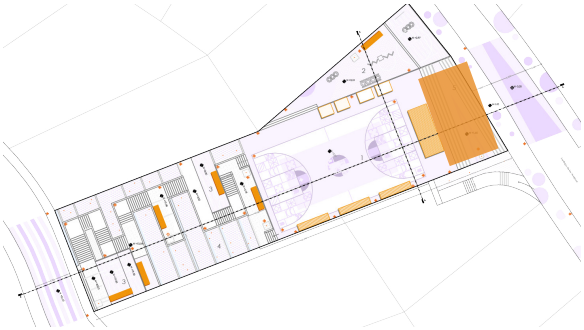

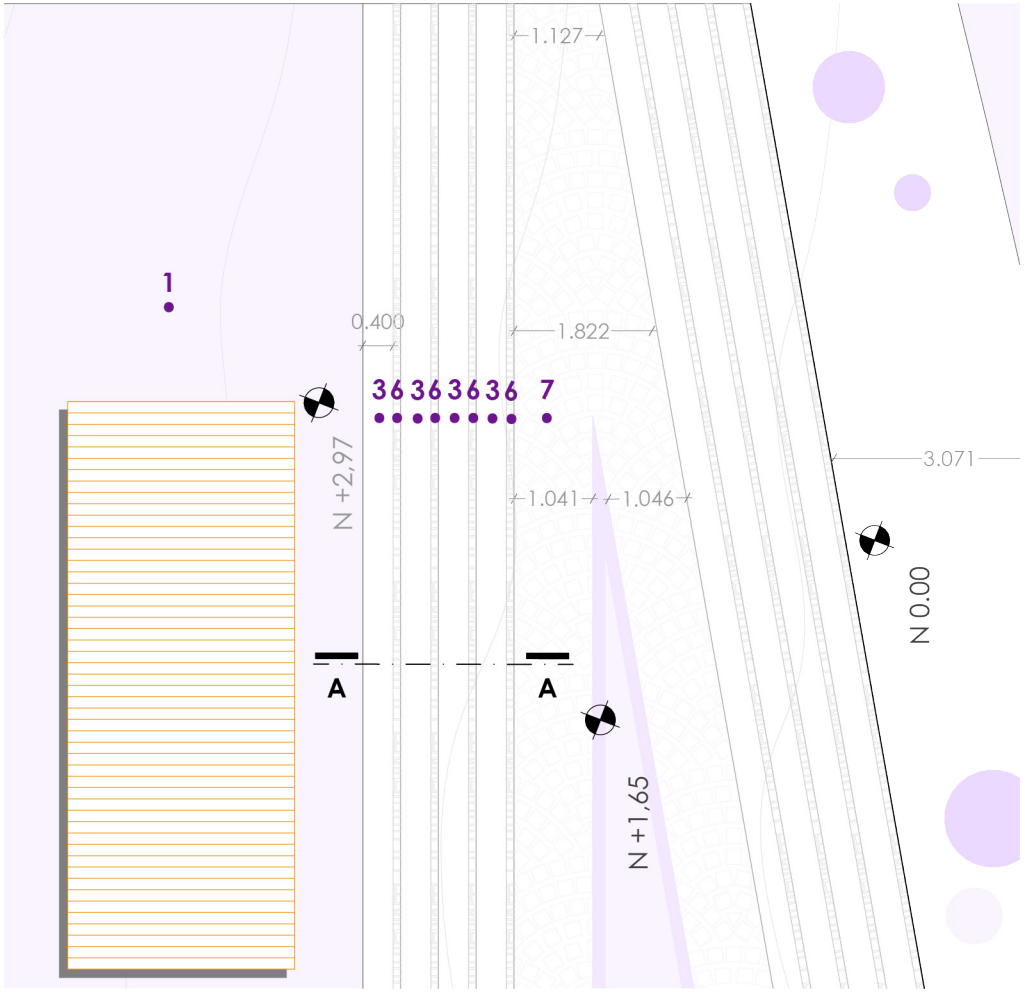

PLANTA
ESCALA 1:100

Detalle 2

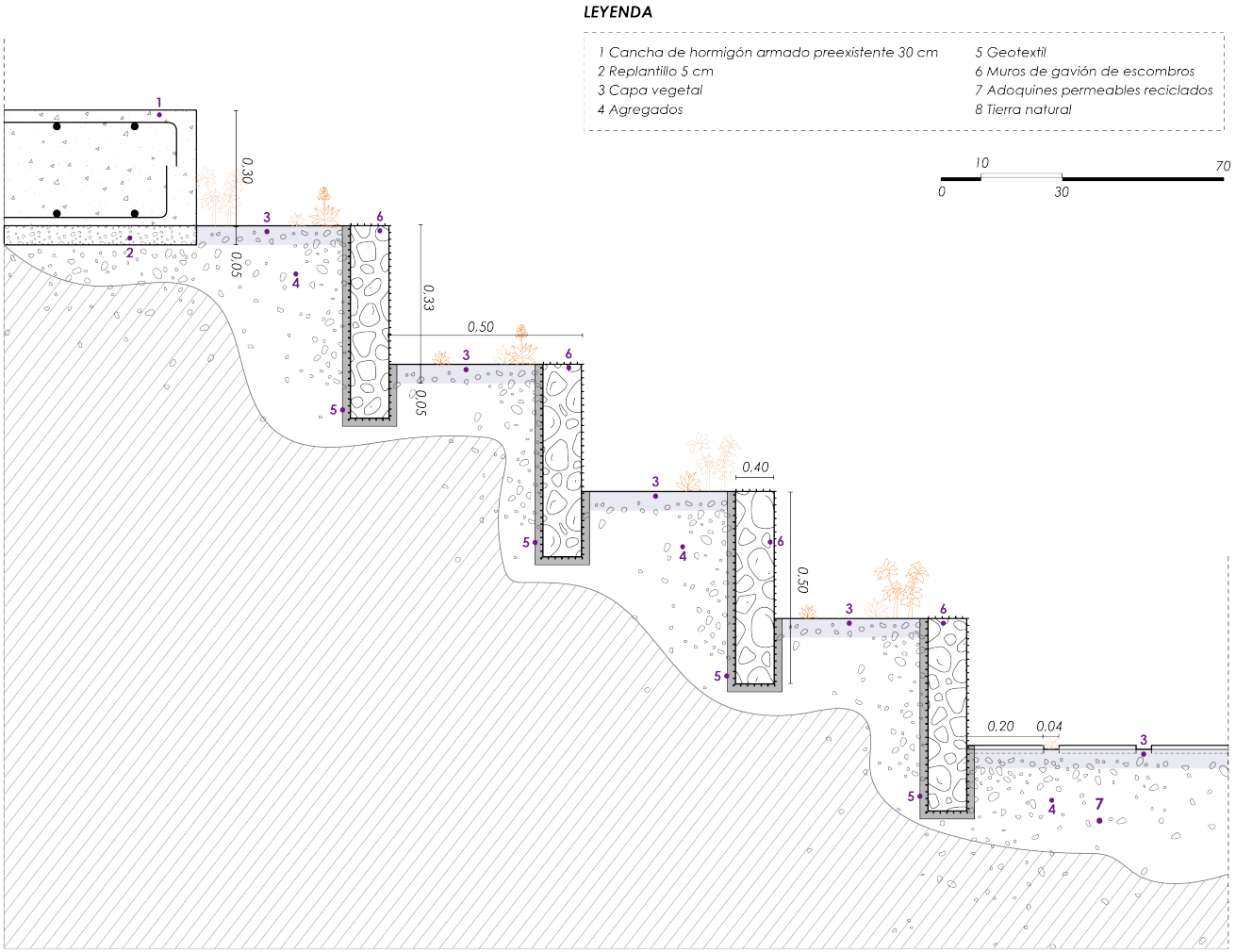
LEYENDA
1 Cancha de hormigón armado preexistente 30 cm
2 Replantillo 5 cm
3 Capa vegetal
4 Agregados
5 Geotextil
6 Muros de gavión de escombros
7 Adoquines permeables reciclados
8 Tierra natural
10
70
0
30
0.30
0.05
0.33
0.50
0.05
0.40
0.50
0.20
0.04

Plaza lúdica + plataforma elevada

La plaza lúdica la cual conecta directamente con la cancha pre-existente se intervino principalmnete con adoquines naturales y una plataforma elevada de madera las cuales de van adaptando a la topografía del lugar, para que de esta forma cumpla con los principios de urbanismo táctico, al intervenir con mmateriales naturales y adaptarse al lugar.



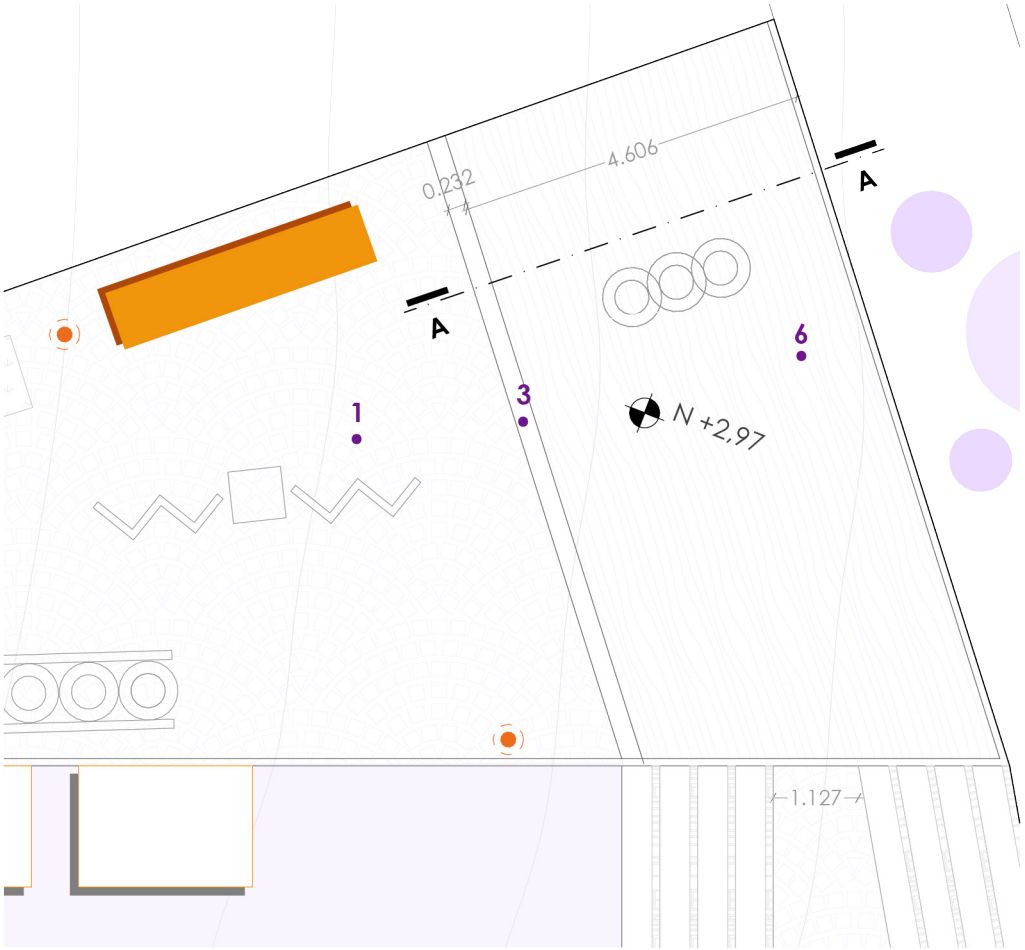

PLANTA
ESCALA 1:100

Detalle 3

LEYENDA

1 Adoquín permeable reciclado
2 Capa vegetal
3 Muro de contención de piedra
4 Viga transversal de madera de copal 10 x 10 cm
5 Refuerzos de madera de copal 10 x10 cm
6 Tablones de madera reciclados 20 cm
7 Varilla de anclaje ø 12 mm
8 Placa de anclaje de acero
9 Agregado grueso
10 Muro de gavión de escombros
11Acera preexistente
12 Tierra natural
13 Barandales de madera reciclada

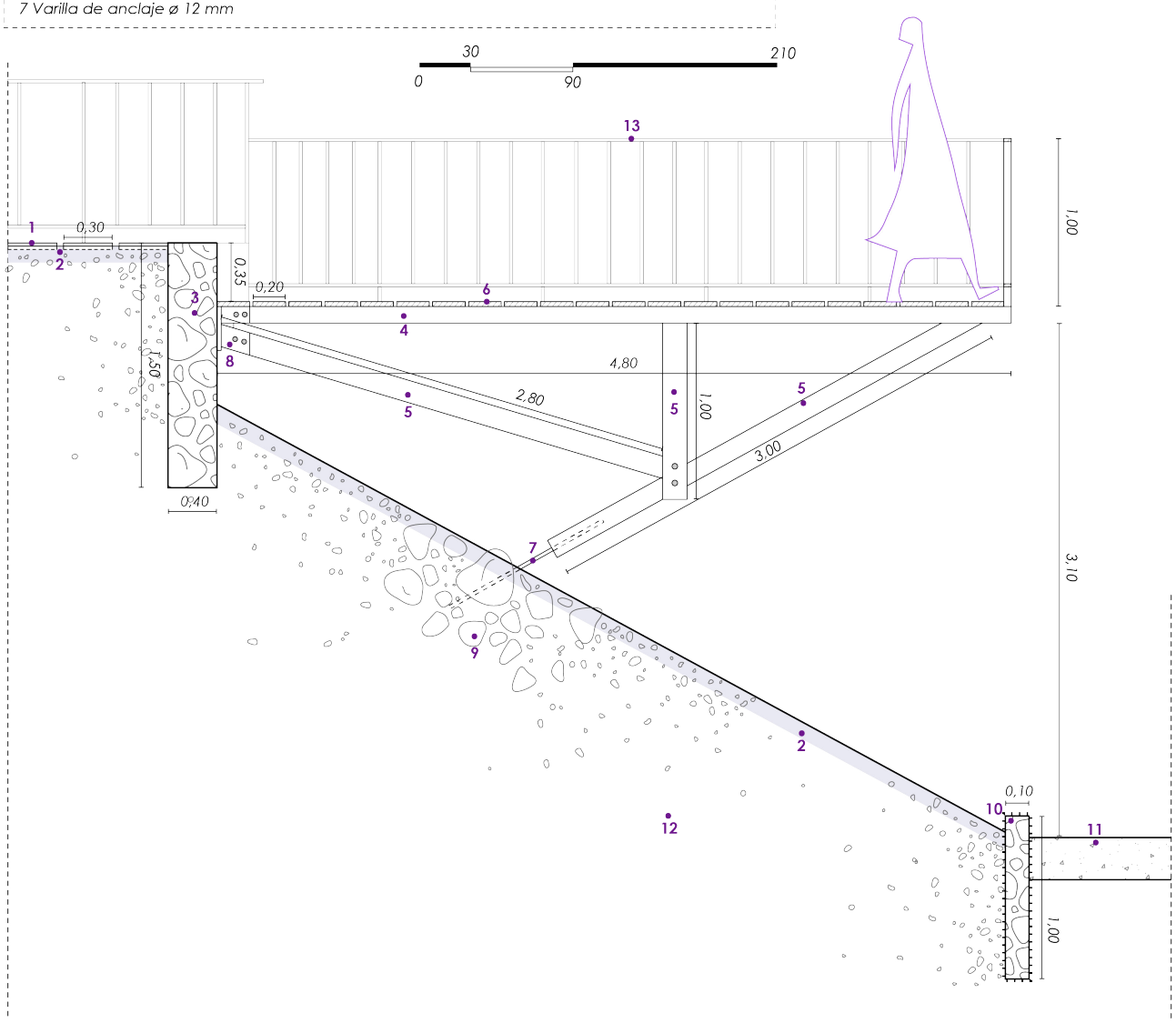

6.3 Secciones

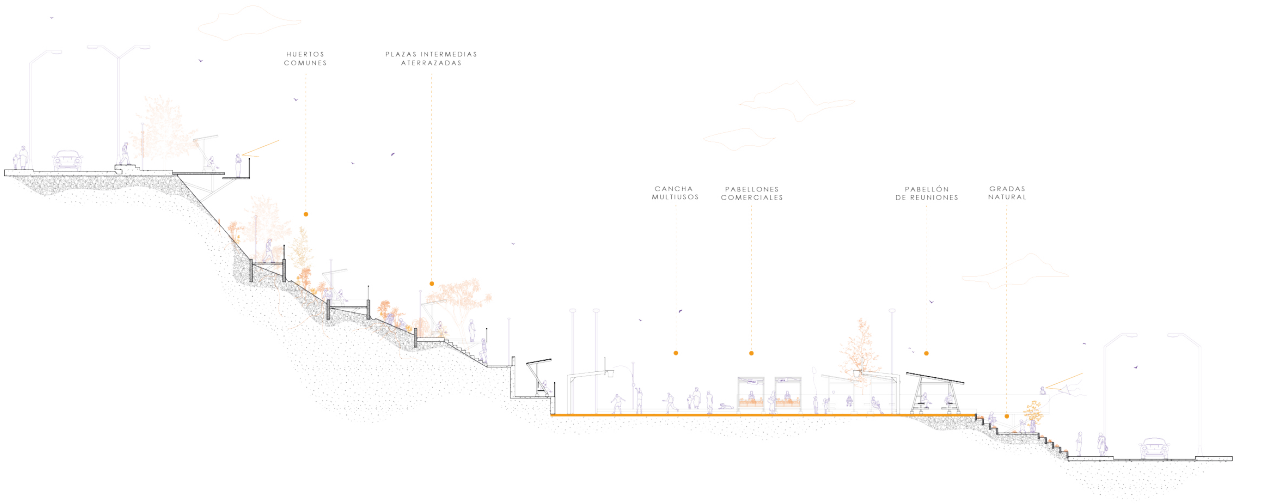

SECCIÓN A-A



SECCIÓN B-B

En el barrio Sol Naciente, al contar con un espacio recreativo existente, la propuesta se orienta a su potenciación mediante la incorporación de espacios de reunión, áreas lúdicas, espacios de comercio temporal y graderíos que rodean las canchas, aprovechando visuales y reforzando la relación entre actividad y permanencia de esta formas las diversas actividades permiten diversificar los usos del espacio, promoviendo ocupación durante distintos momentos del día y fortaleciendo la dinámica comunitaria.

La escalinata deja de concebirse únicamente como un elemento de circulación y se transforma e un espacio activo de encuentro e integración social. A lo largo de su recorrido se incorporan huertos comunitarios y áreas de estancia que se conectan mediante las propias escalinatas, permitiendo que estas funcionen no solo como conectores verticales, sino también como espacios de reunión y apropiación colectiva.

ESPACIOS DE OBSERVACIÓN

ESPACIOS DE REUNIÓN

ESPACIOS DE JUEGO

ESPACIOS DE VENTA

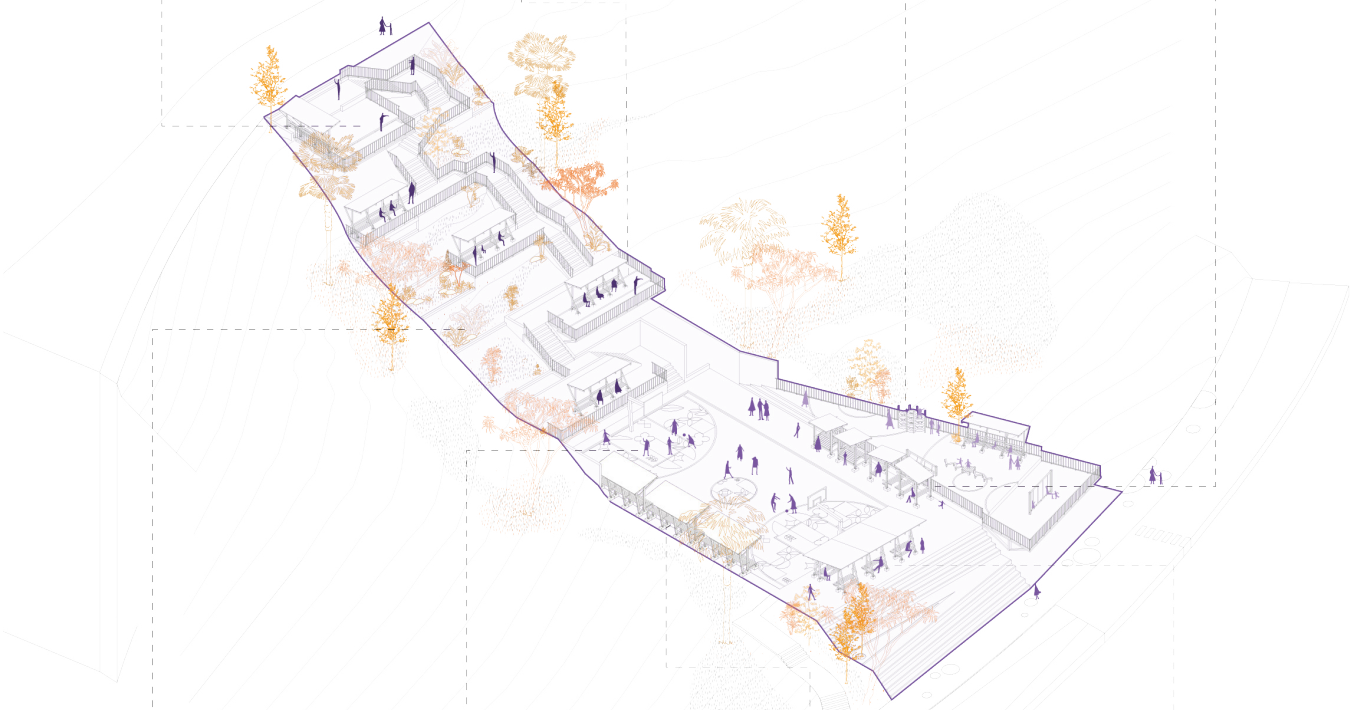

HUERTOS COMUNITARIOS

APROVECHAMIENTO DE VISUALES

ESPACIOS DE GRADERIOS

ESPACIOS DE REUNIÓN

6.4 Emplazamiento

BARRIO CÓNDOR MIRADOR

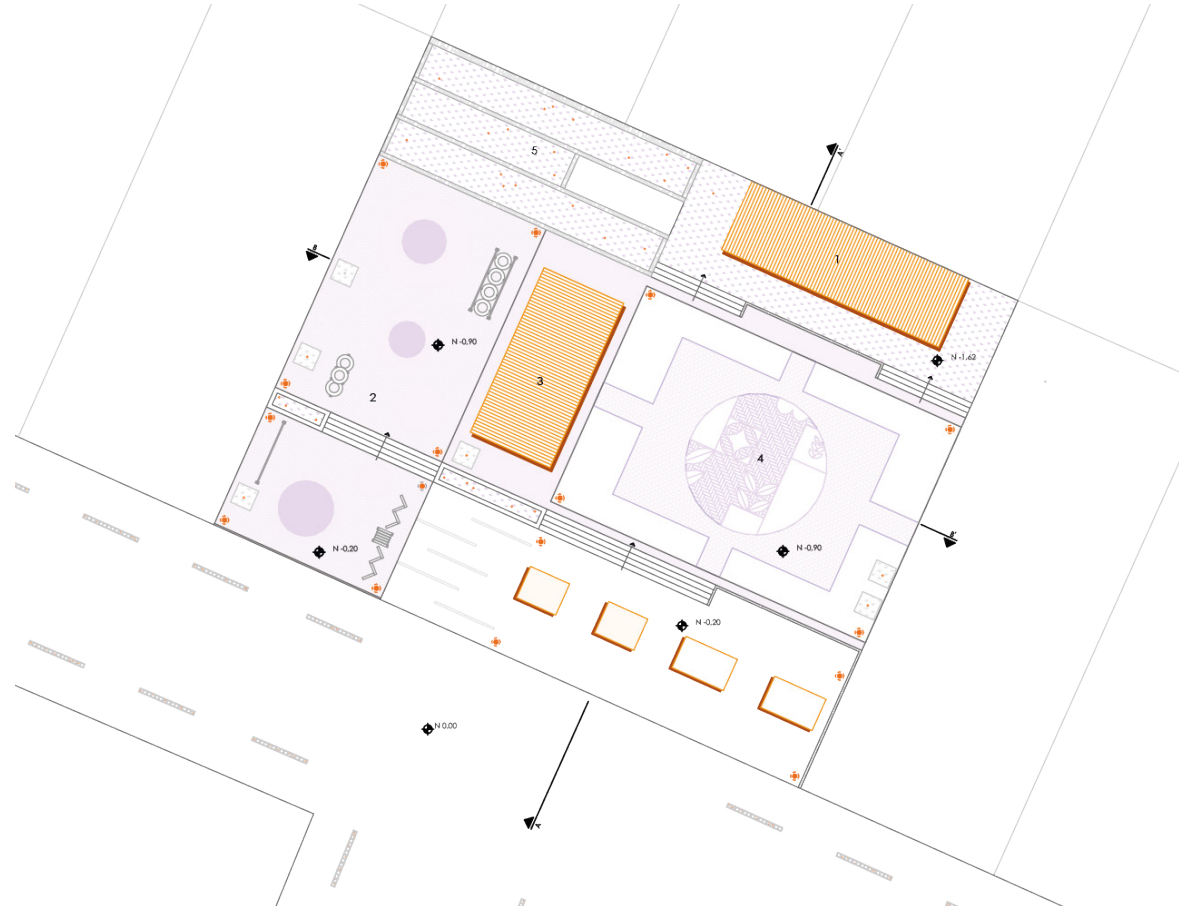

SCL 1:250

LEYENDA

1 Mirador elevado
2 Juegos infantiles
3 Zona de estancia
4 Plaza multifuncional
5 Huertos comunitarios

Pavimento de Hormigón
Adoquín permeable reciclado
Adoquín permeable reciclado (T2)
Áreas verdes
Muros de gavión

Nueva vegetación
Luminarias
Pabellón - Mirador
Pabellón - Estancia
Pabellón comercial - Vegetales
Pabellón comercial - Venta de alimentos

Huertos comunitarios

La intervención dentro de los huertos comunitarios se hizo principalmente con muros de gaviones en los cuales se utilizan materiales de construcciones de esta forma teniendo materiales reciclado y además de adaptarse al la pendiente que cuenta el terreno ya actualmente.

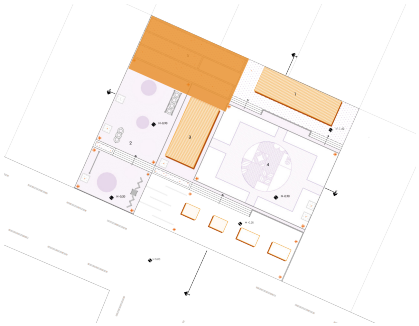

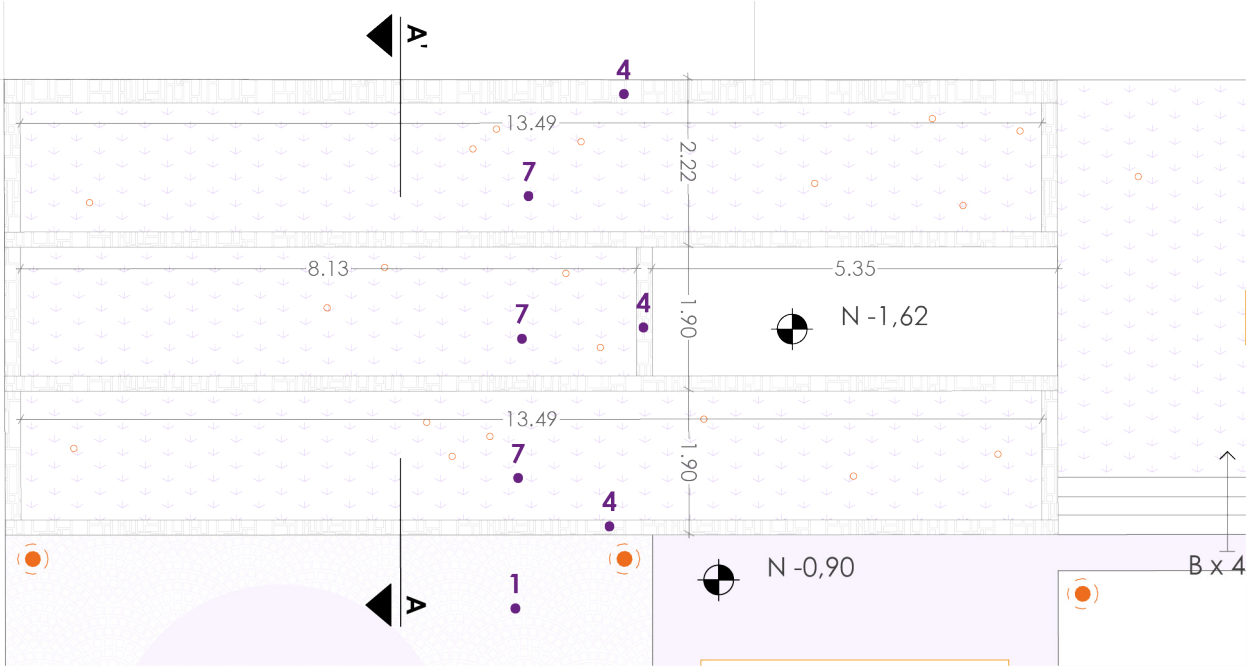

PLANTA
ESCALA 1:100

Detalle 1

LEYENDA

1 Adoquines permeables reciclados
2 Replantillo 5 cm
3 Tierra compacta
4 Muros de gavión de escombros
5 Geotextil
6 Huertos comunitarios
7 Capa vegetal orgánica
8 Suelo fértil de cultivo
9 Capa de grava
10 Drenaje

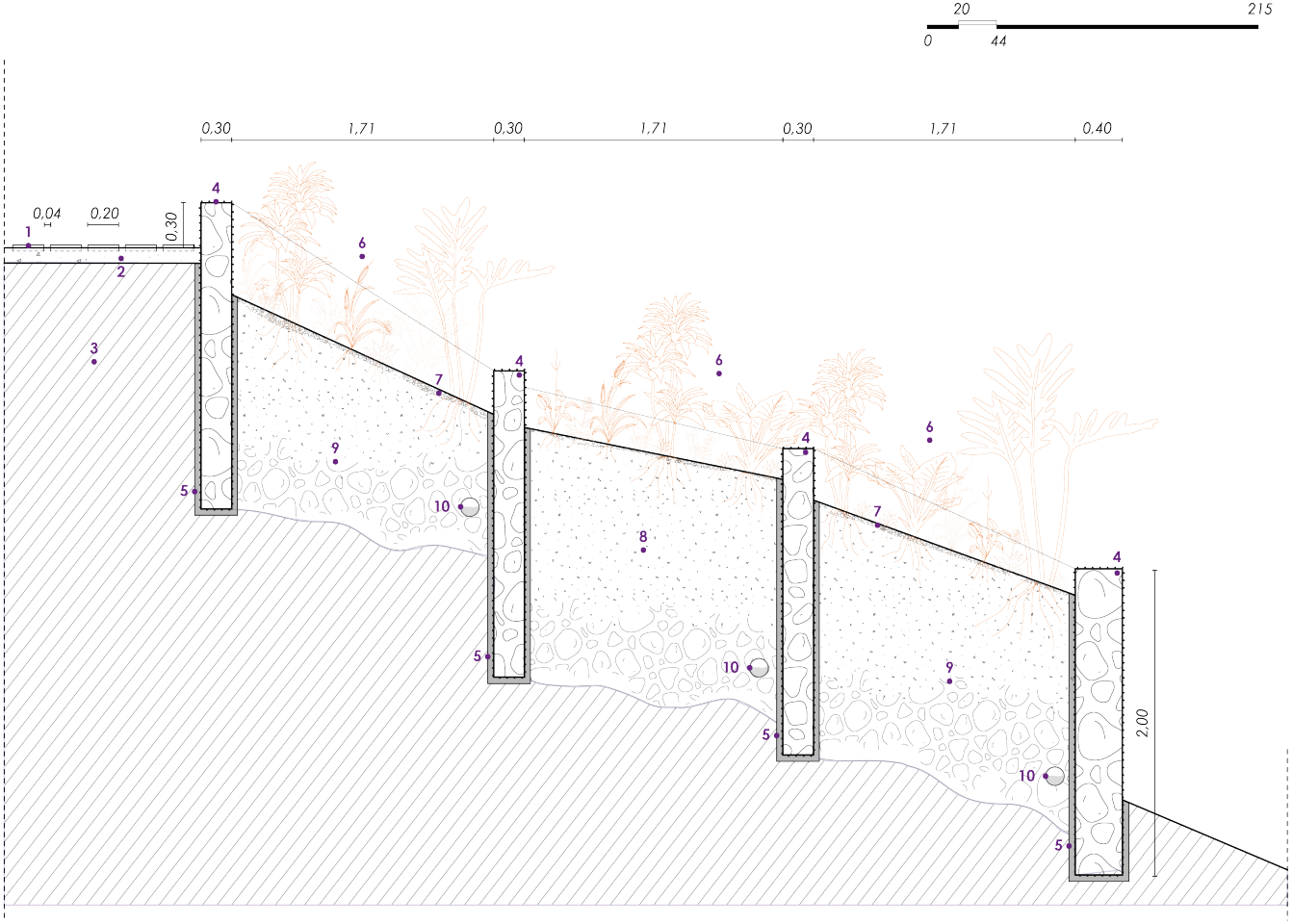

Plaza comercial+ gradas +plaza general

Para poder realizar estas terrazas dentro del terreno se utilizo principalmente piedra y adoquines naturales los cuales se adaptaran totalmente al terreno y de esta forma utilizar bloques de hormigón los cuales se utilizaron para realizar las gradas las cuales me ayudan en la circualción entre terrezas.

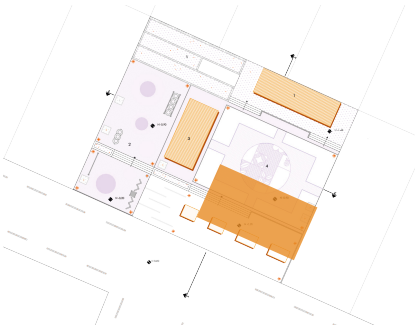

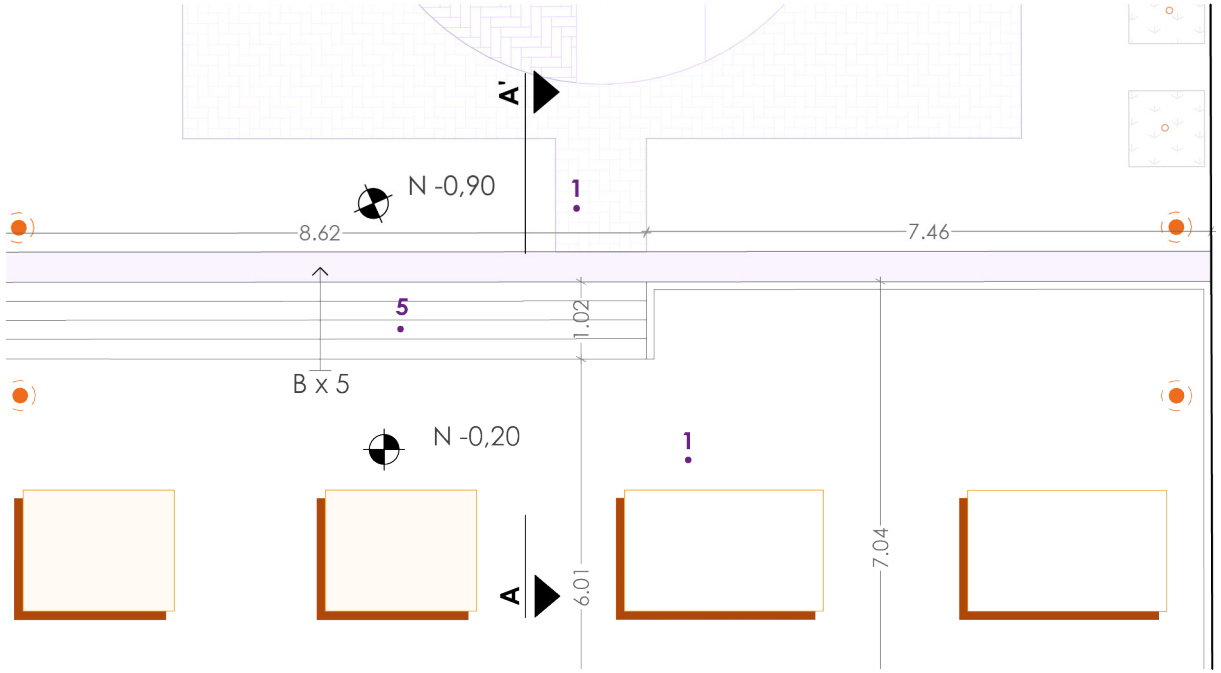

PLANTA
ESCALA 1:100

Detalle 2

LEYENDA

1 Adoquines permeables reciclados
2 Replantillo 5 cm
3 Base de grava
4 Tierra compacta
5 Bloque de hormigón
6 Muros de gavión de escombros
7 Tira de mortero
8 Cimentación de hormigón
9 Acero de refuerzo
10 Base de piedra
11 Barandales de madera reciclada

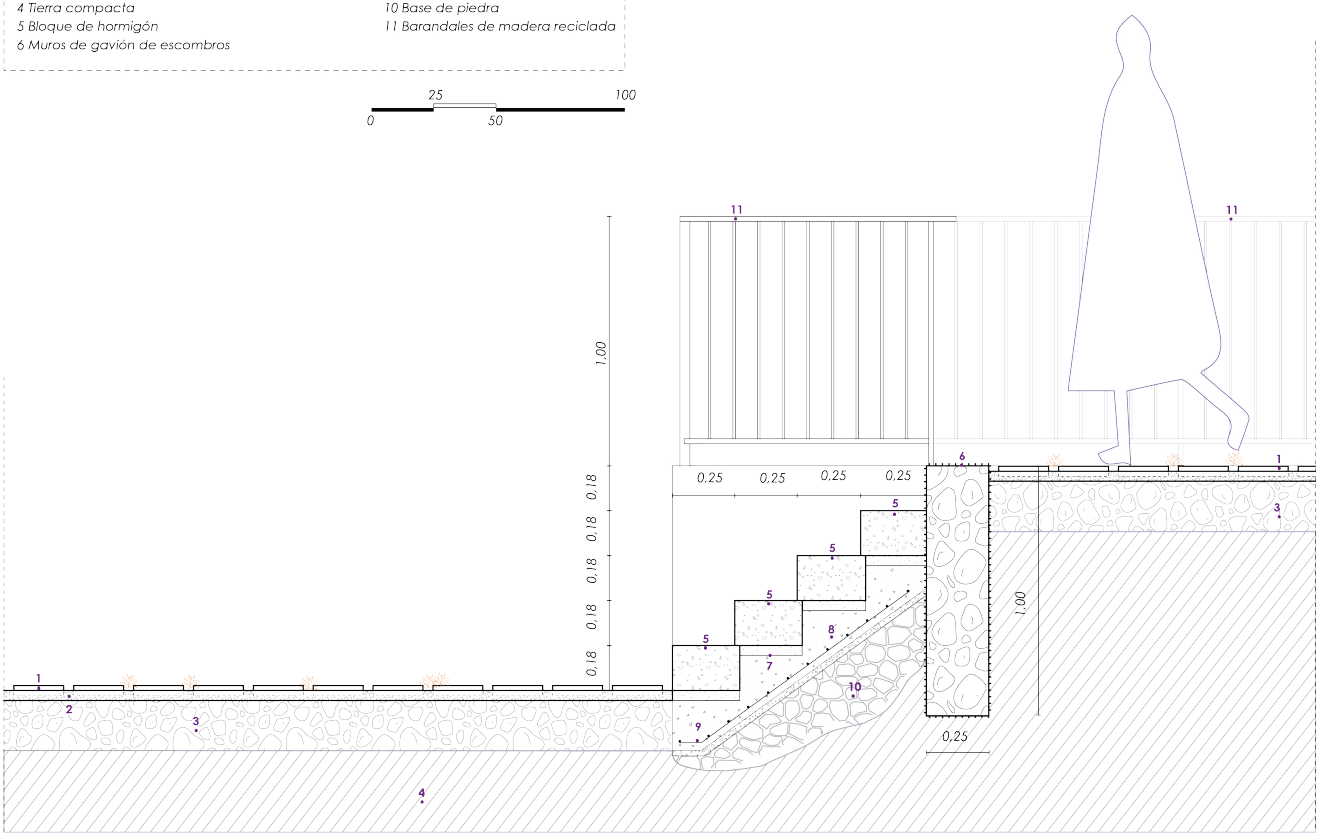

Plaza comercial+ gradas +plaza general

Dentro de la zona lúdica de igual forma en la mayor parte se usa estos adoquines naturales además de capas vegetales y también haciendo uso de bloques de hormigón los cuales ayuden e la circulación entre terrazas.



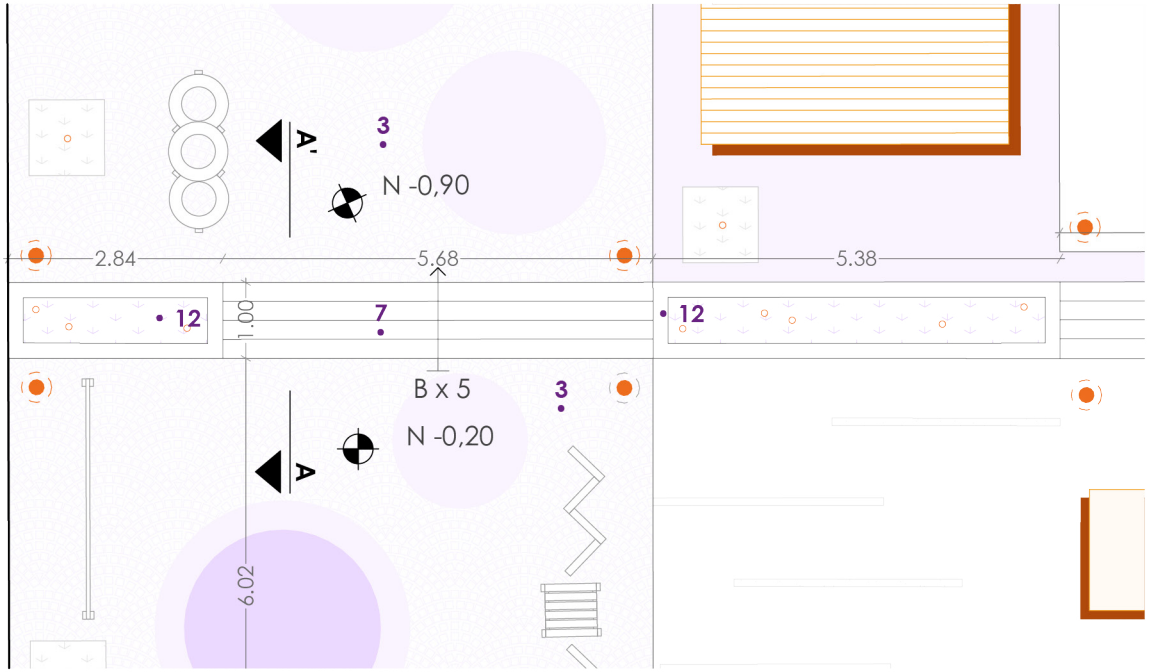

PLANTA
ESCALA 1:100

Detalle 3

LEYENDA

1 Gravilla	*7 Bloque de hormigón*
2 Franja verde	*8 Tira de mortero*
3 Adoquines permeables reciclados	*9 Cimentación de hormigón*
4 Repalntillo 5 cm	*10 Acero de refuerzo*
5 Capa de grava	*11 Base de piedra*
6 Muros de gavión de escombros	*12 Jardinera*

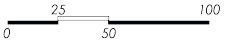

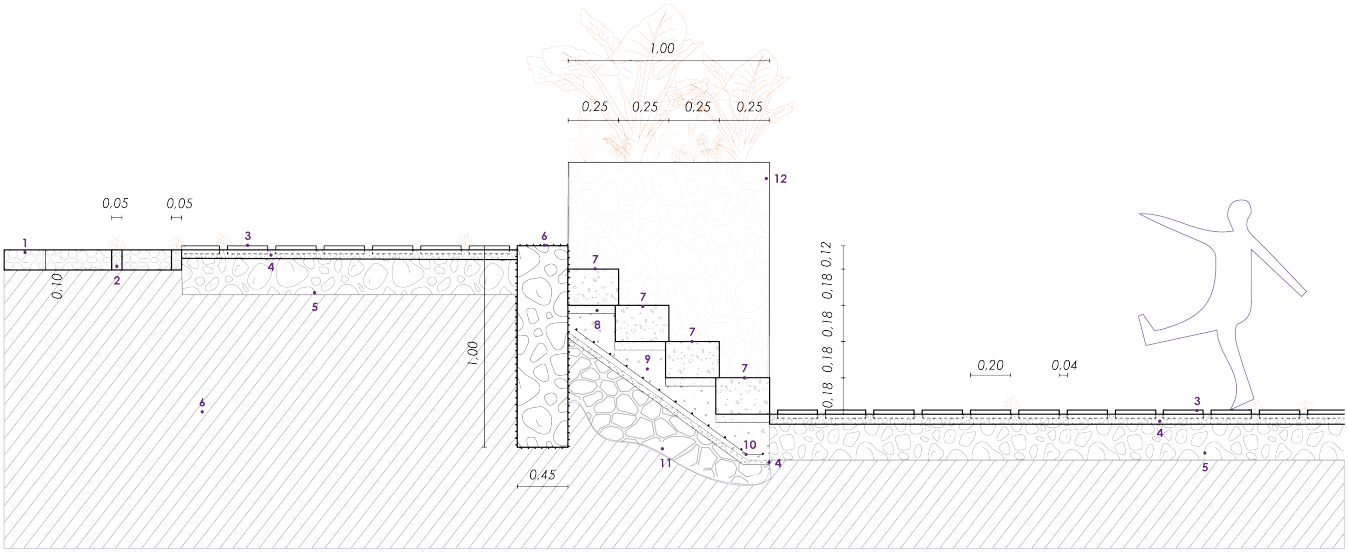

6.5 Secciones

En el barrio Cóndor Mirador, ante la ausencia de un espacio recreativo existente, la intervención se desarrolla en lotes con potencial urbano, los cuales se estructuran mediante un sistema de terrazas adaptadas a la topografía del terreno. En la primera terraza se incorpora un espacio de comercio y un área lúdica, integrados a una plaza que funciona como elemento articulador y conecta los distintos espacios del proyecto. La organización en terrazas permite vincular las áreas de reunión y recreación con la tercera terraza, donde se ubican un mirador y huertos comunitarios que se adaptan a las condiciones naturales del terreno. Esta estrategia posibilita la activación progresiva del espacio público, favorece la permanencia y consolida un nuevo punto de encuentro comunitario dentro del barrio.

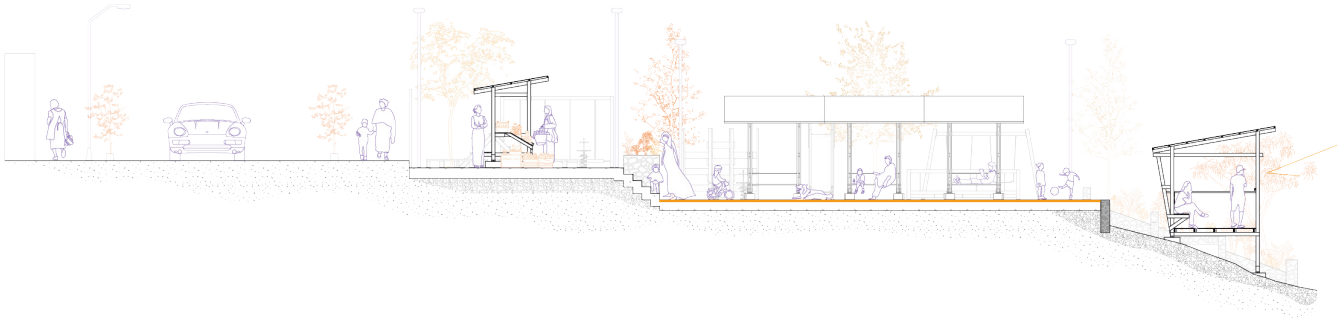

SECCIÓN A-A'

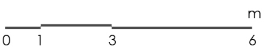

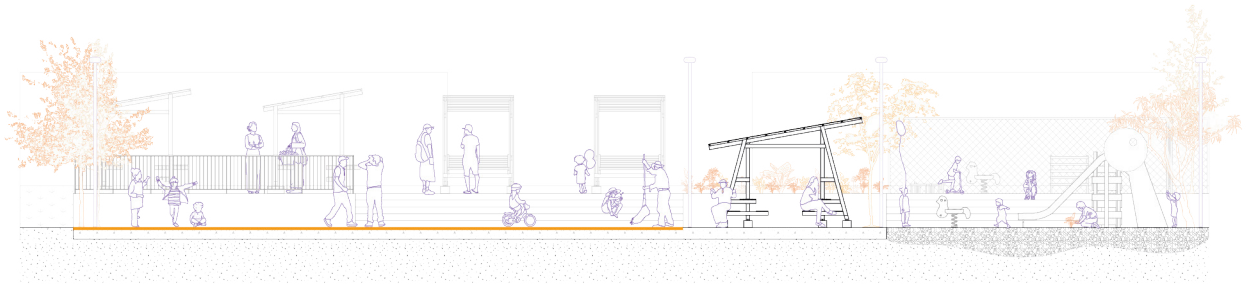

SECCIÓN B-B'

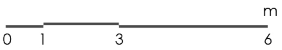

HUERTOS DE VENTA

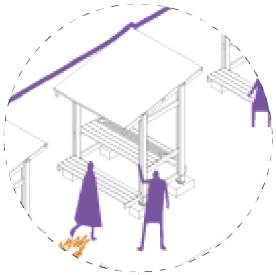

ESPACIOS DE REUNIÓN

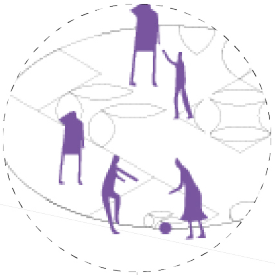

ESPACIOS DE JUEGOS



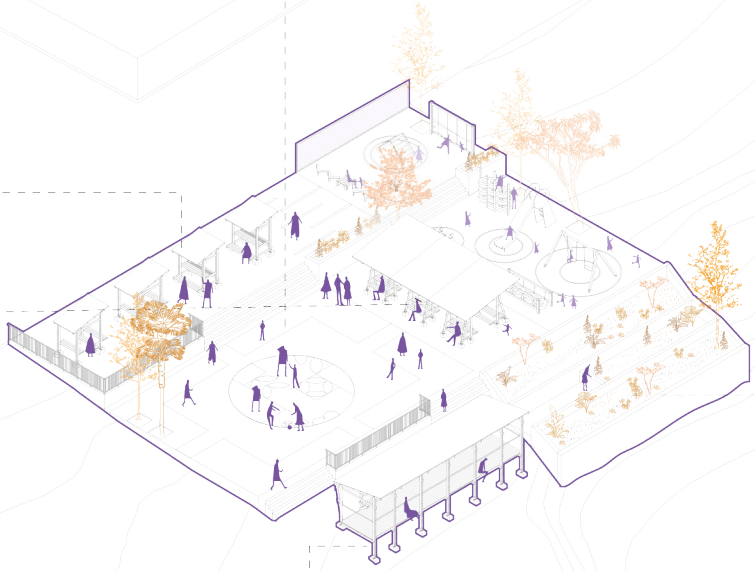

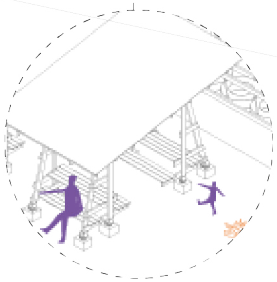

ESPACIO DE REUNIÓN

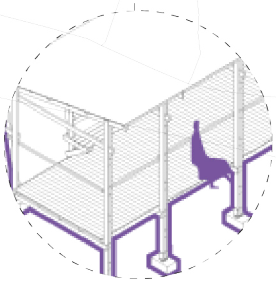

ESPACIO DE MIRADOR



HUERTOS COMUNITARIOS

6.6 Plantas, secciones y axonometría de mobiliario urbano

El proyecto incorpora un sistema de mobiliario urbano diseñado específicamente para cada espacio de intervención, respondiendo a las dinámicas de uso y a las condiciones del entorno. Se proponen un mirador, reuniones, graderios, mobiliario de venta de comida preprada, mobilirio de venta de vegetales y estancia, concebidos como piezas modulares y flexibles que permiten distintas configuraciones y usos a lo largo del tiempo.

La materialidad del mobiliario se basa principalmente en recursos disponibles en el barrio y en materiales de fácil acceso, priorizando el uso de madera, metal, hormigón y elementos reciclados, lo que facilita su construcción, mantenimiento y apropiación por parte de la comunidad. Esta estrategia permite reducir costos, promover la autoconstrucción asistida y reforzar la identidad local, integrando el diseño del mobiliario como una extensión del tejido barrial y del carácter táctico de la intervención.

MOBILIARIO 1

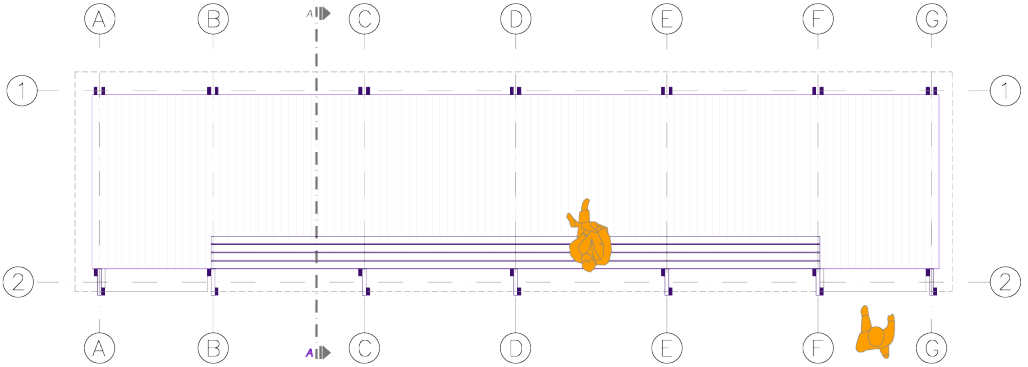

MOBILIARIO URBANO - MIRADOR

SCL 1:100

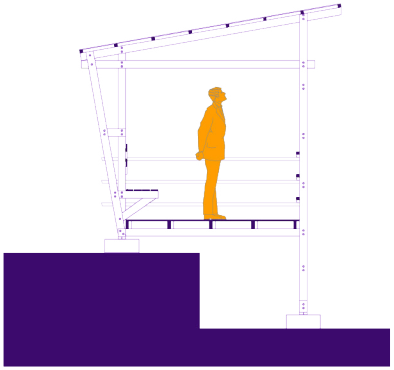

SECCIÓN A-A SCL 1:100

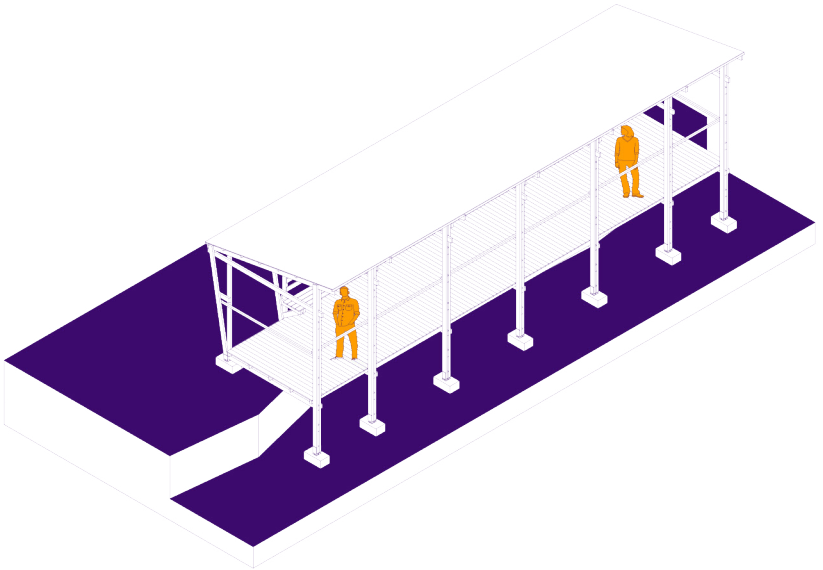

AXONOMETRÍA

MOBILIARIO 2

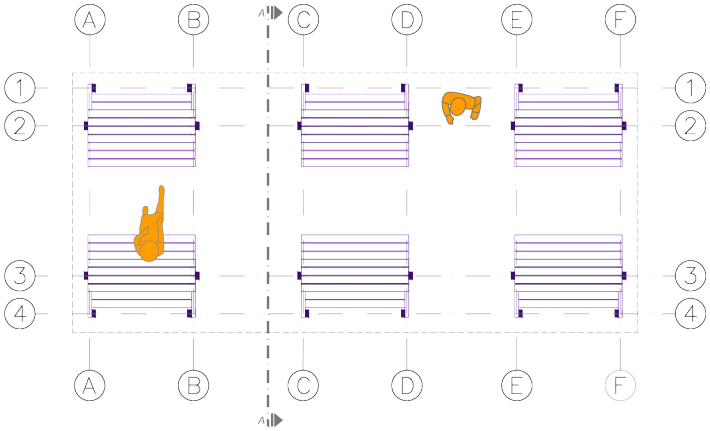

MOBILIARIO URBANO - REUNIONES

SCL 1:100

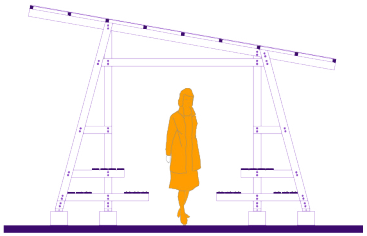

SECCIÓN A-A

SCL 1:100

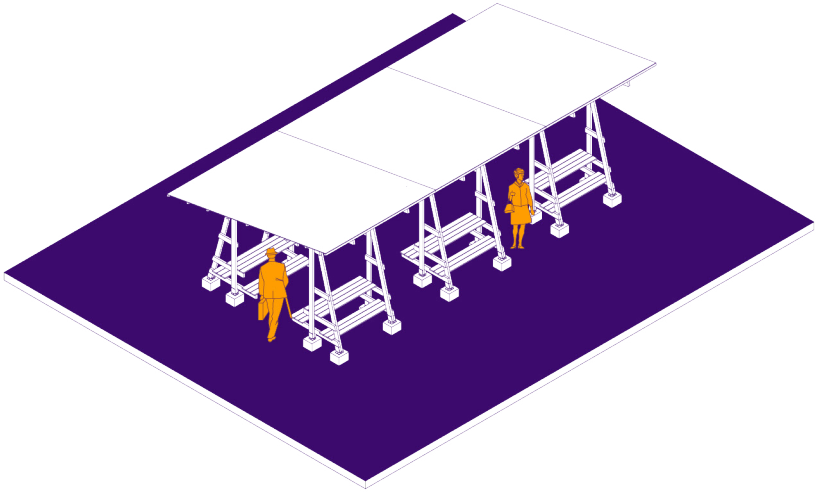

AXONOMETRÍA

MOBILIARIO 3

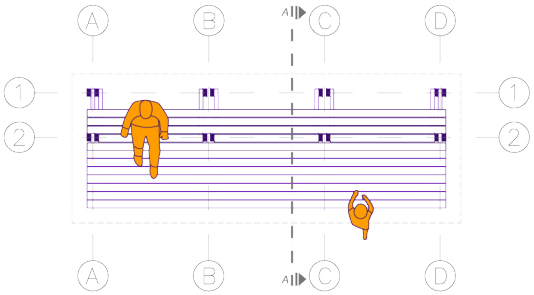

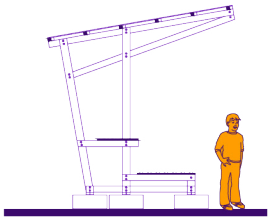

MOBILIARIO URBANO - GRADERIOS SCL 1:100 SECCIÓN A-A SCL 1:100

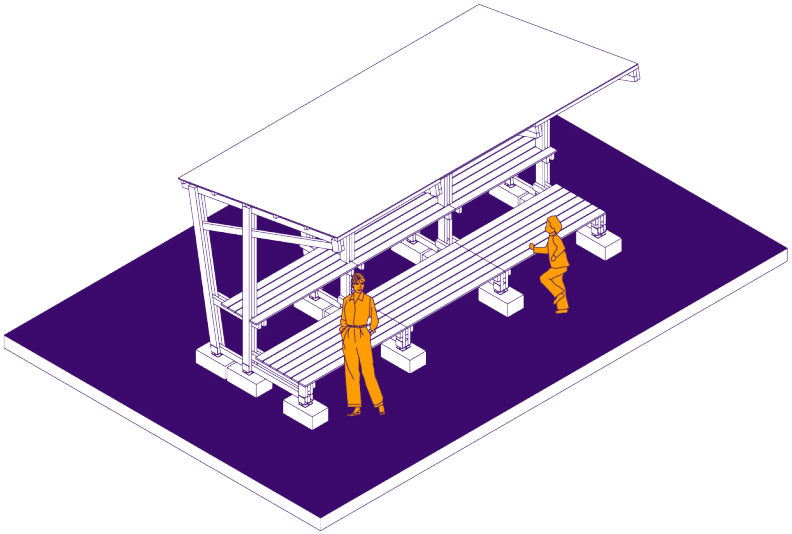

AXONOMETRÍA

MOBILIARIO 4

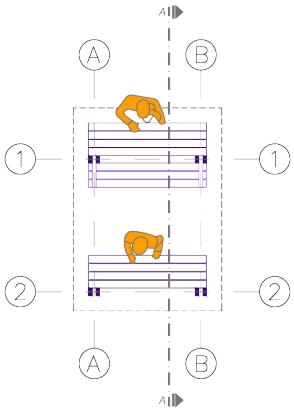

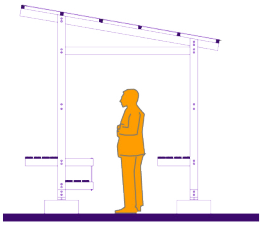

MOBILIARIO URBANO - VENTA DE COMIDA PREPARDA

SCL 1:100

SECCIÓN A-A

SCL 1:100

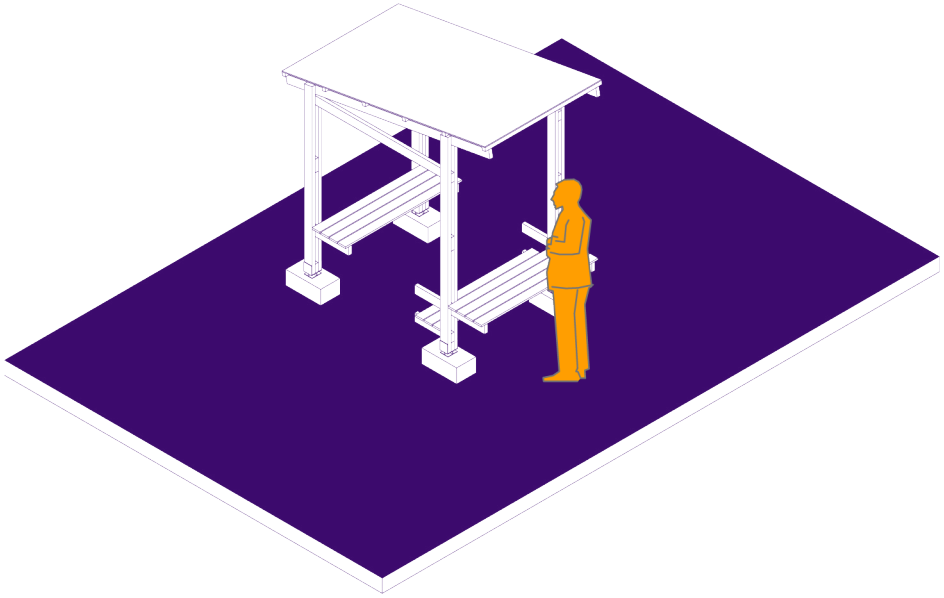

AXONOMETRÍA

MOBILIARIO 5

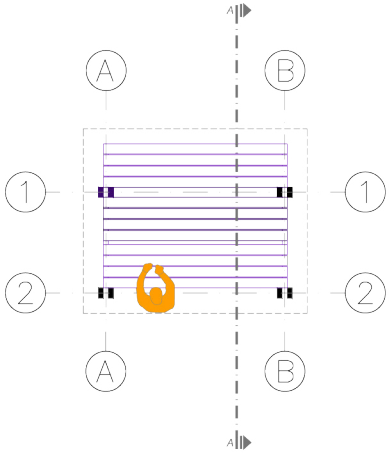

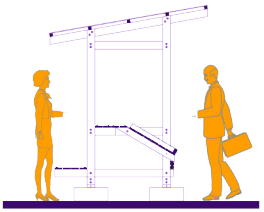

MOBILIARIO URBANO - VENTA DE VERDURAS SCL 1:100

SECCIÓN A-A SCL 1:100

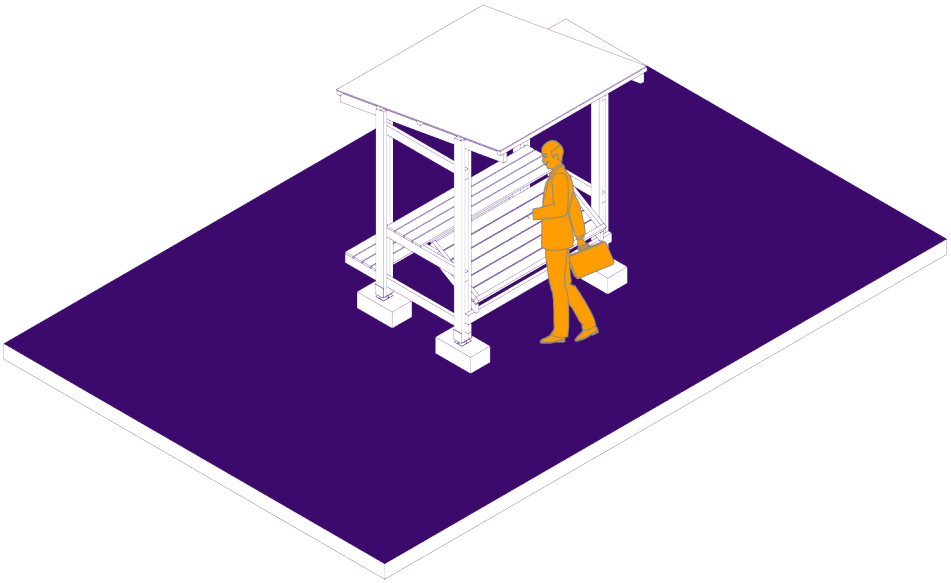

AXONOMETRÍA

MOBILIARIO 4

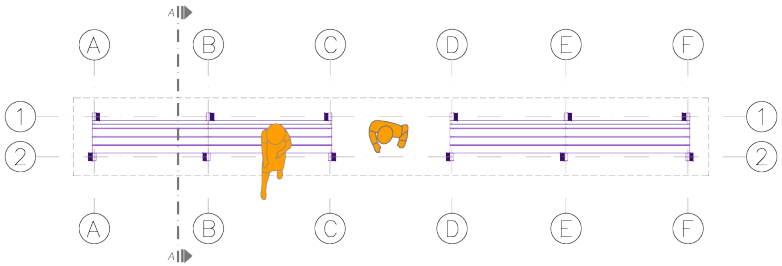

MOBILIARIO URBANO - ESTANCIA

SCL 1:100

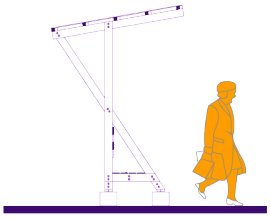

SECCIÓN A-A SCL 1:100

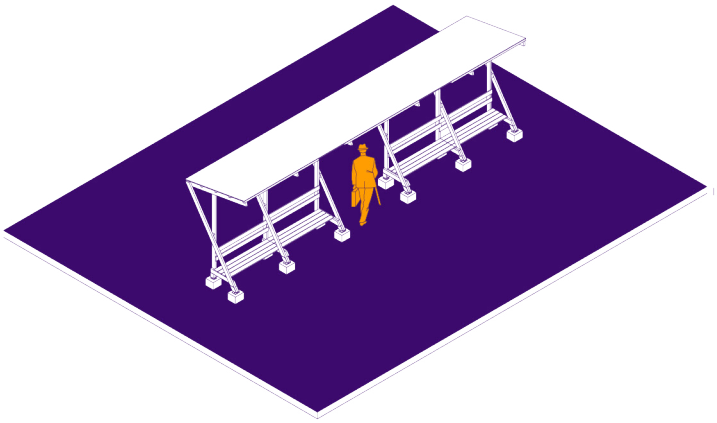

AXONOMETRÍA

6.7 Detalles constructivos de mobiliario

Los artefactos y mobiliarios diseñados se caracterizan por una estructura simple, modular y de fácil comprensión constructiva, acompañada de un sistema de anclaje visible y accesible, que permite que los propios habitantes puedan replicarlos, armarlos y darles mantenimiento sin necesidad de mano de obra especializada. En coherencia con los principios del urbanismo táctico, estos elementos priorizan la autoconstrucción, la flexibilidad y el bajo costo, favoreciendo su implementación progresiva y su adaptación a las dinámicas del lugar.

Los mobiliarios se componen principalmente de cinco materiales base: madera de copal, lona impermeable, placas metalizadas y pernos de sujeción, seleccionados por su disponibilidad local, resistencia, facilidad de montaje y posibilidad de reutilización. Asimismo, los detalles constructivos evidencian soluciones sencillas que permiten el desmontaje, traslado o ajuste de los artefactos, reforzando su carácter temporal-adaptable y su capacidad de activar el espacio público a partir de intervenciones rápidas y participativas.

MOBILIARIO 1

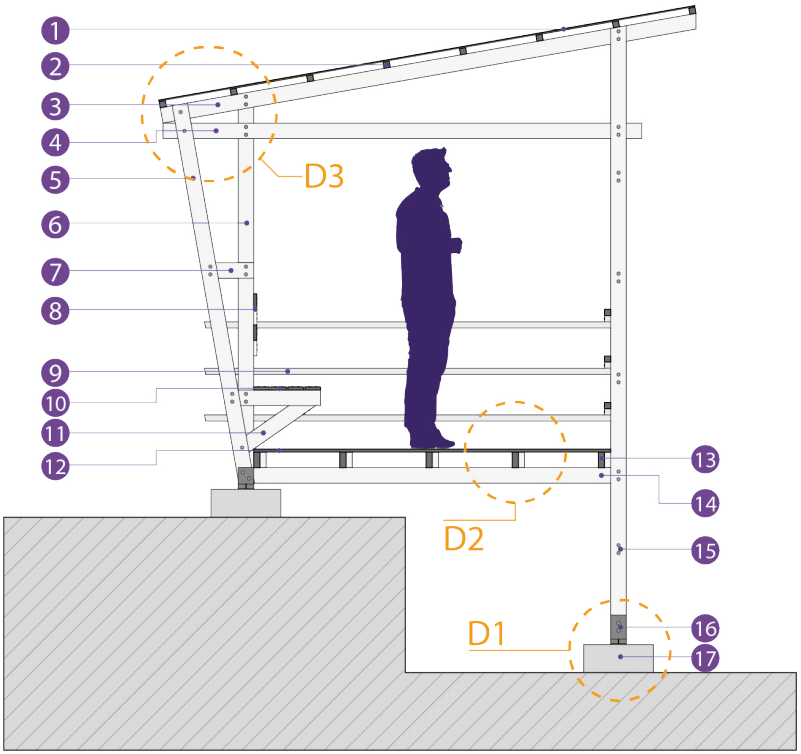

ELEMENTOS

1. Lona impermeable entretejida 3.00m x 1.50m
2. Correas de madera (copal) 1.60m x 0.04m x 0.04m
3. Viga de madera (copal) para fijación de cubierta de 4.00m x 0.04 m x 0.10m
4. Viga de madera (copal) de 3.00m x 0.04m x 0.10 m
5. Columna y contrapeso de cubierta de 2.45 m x 0.04m x 0.10 m
6. Columna compuestas de 2.50m x 0.04 x 0.10m
7. Refuerzo de columna 0.35m x 0.04m x 0.10m
8. Espaldar de asiento 2.00m x 0.02 x 0.10m
9. Pasamanos 1.60m x 0.02m x 0.10m
10. Tablas para asiento 2.00m x 0.02m x 0.10m
11. Refuerzo para soporte de silla 0.60m x 0.04 x 0.10m
12. Piso de tabla 7.60m x 0.02 x 0.10m
13. Viguetas 1.60m x 0.04m x 0.10m
14. Vigas 2.50m x 0.04m x 0.10m
15. Pernos de sujeción M10 x 140 mm
16. Placas metálica de fijación (espesor de placa 8 mm, pernos de M10 x 140 mm, anclajes de concreto M12 y altura ala lateral 150 mm)
17. Dado de concreto 0.45m x 0.18m

DETALLES

Base de mobiliario

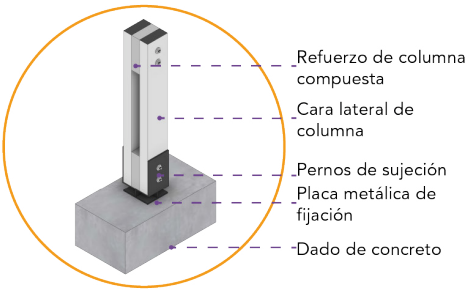

Vigas y piso

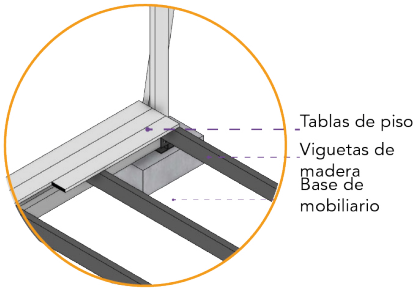

Pórtico principal

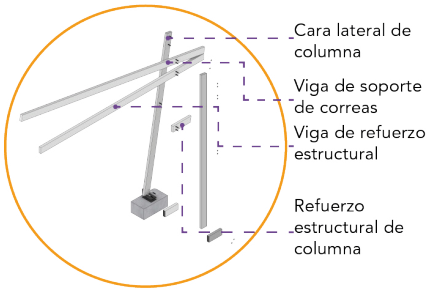

MOBILIARIO 2

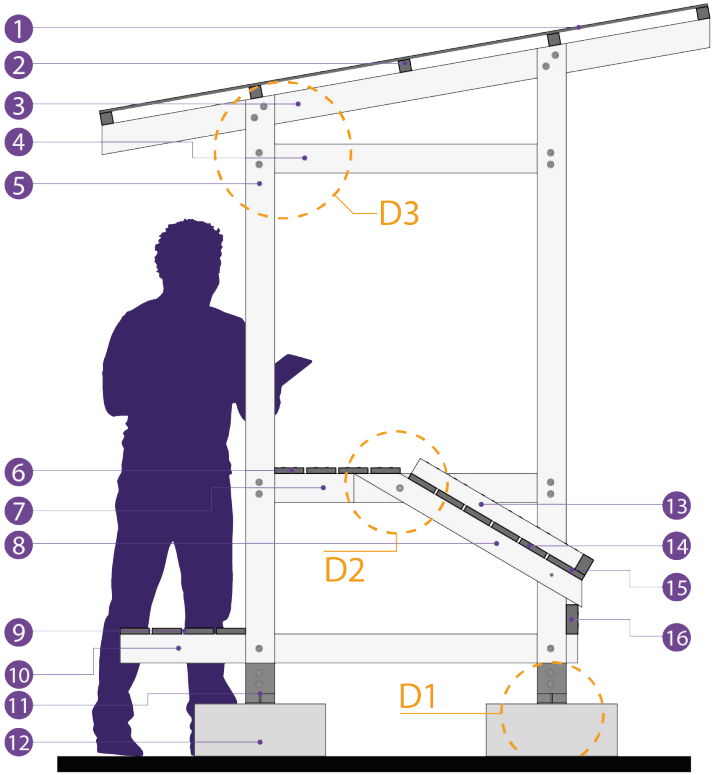

ELEMENTOS

1. Lona impermeable entretejida 3.00m x 1.50m
2. Correas de madera (copal) 2.00m x 0.04m x 0.04m
3. Viga de madera (copal) para fijación de cubierta 2.10m x 0.04m x 0.10m
4. Viga de refuerzo 1.10m x 0.04m x 0.10m
5. Cara lateral de columna 2.05m x 0.04m x 0.10m
6. Tablas para mesa 1.80m x 0.02m x 0.10m
7. Elemento rigidizador y soporte de asiento 1.10m x 0.04m x 0.10m
8. Soporte de mostrador 0.60m x 0.04m x 0.10mo
9. Tablas de asiento 1.80m x 0.02m x 0.10m
10. Viga rigidizadora y soporte de asiento 1.60m x 0.04m x 0.10m
11. Placa metálica de fijación (espesor de placa 8 mm, pernos de M10 x 140 mm, anclajes de concreto M12 y altura ala lateral 150 mm)
12. Dado de concreto 0.45m x 0.18m
13. Perfil de mostrador 1.80m x 0.04m x 0.10m
14. Tablas de base de mostrador 1.60m x 0.02m x 0.10m
15. Perfil de mostrador 1.80m x 0.04m x 0.10m
16. Soporte de mostrador 1.80m x 0.04m x 0.10m

DETALLES

Base de mobiliario

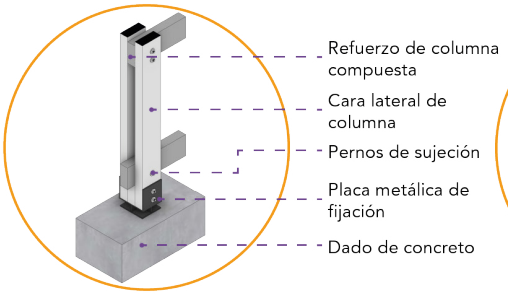

Asiento - mesa - mostrador

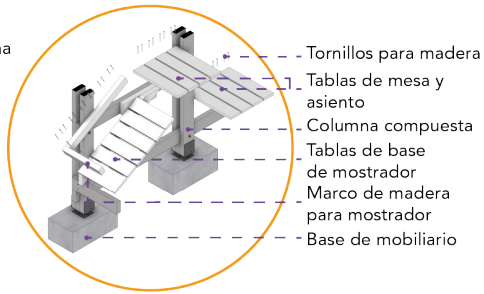

Pórtico principal

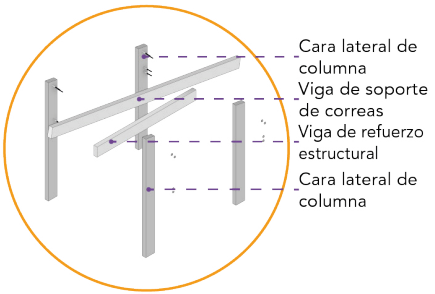

MOBILIARIO 3

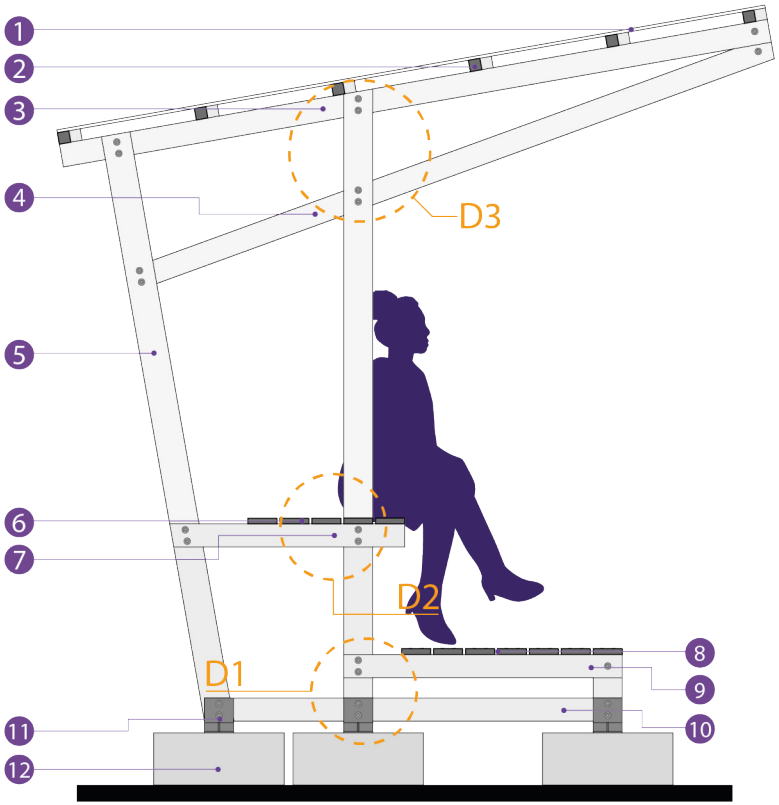

ELEMENTOS

1. Lona impermeable entretejida 3.00m x 1.50m
2. Correas de madera (copal) 1.65m x 0.04m x 0.04m
3. Viga de madera (copal) para fijación de cubierta 2.50m x 0.04m x 0.10m
4. Viga de refuerzo 2.40m x 0.04m x 0.10m
5. Cara lateral de columna 2.00m x 0.04m x 0.10m
6. Tablas para mesa 1.55m x 0.04m x 0.10m
7. Elemento rigidizador y soporte de asiento 0.80m x 0.04m x 0.10m
8. Tablas para asiento 1.55m x 0.02m x 0.10m
9. Elemento rigidizador y soporte de asiento 0.95m x 0.04m x 0.10m
10. Viga rigidizadora 1.45m x 0.04m x 0.10m
11. Placa metálica de fijación (espesor de placa 8 mm, pernos de M10 x 140 mm, anclajes de concreto M12 y altura ala lateral 150 mm)
12. Dado de concreto 0.45m x 0.18m

DETALLES

Base de mobiliario

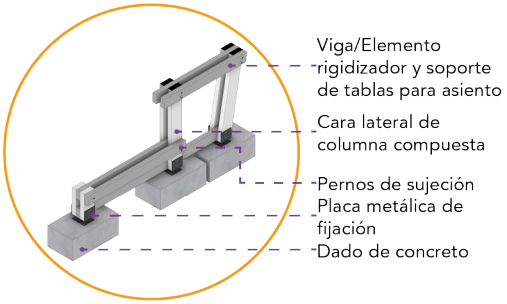

Asiento

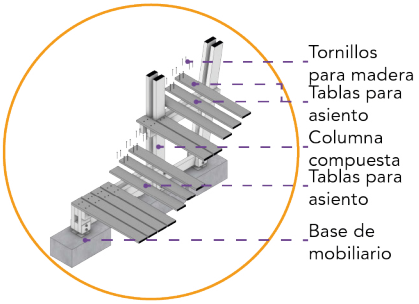

Pórtico principal

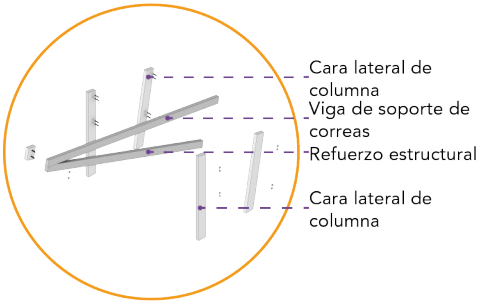

MOBILIARIO 4

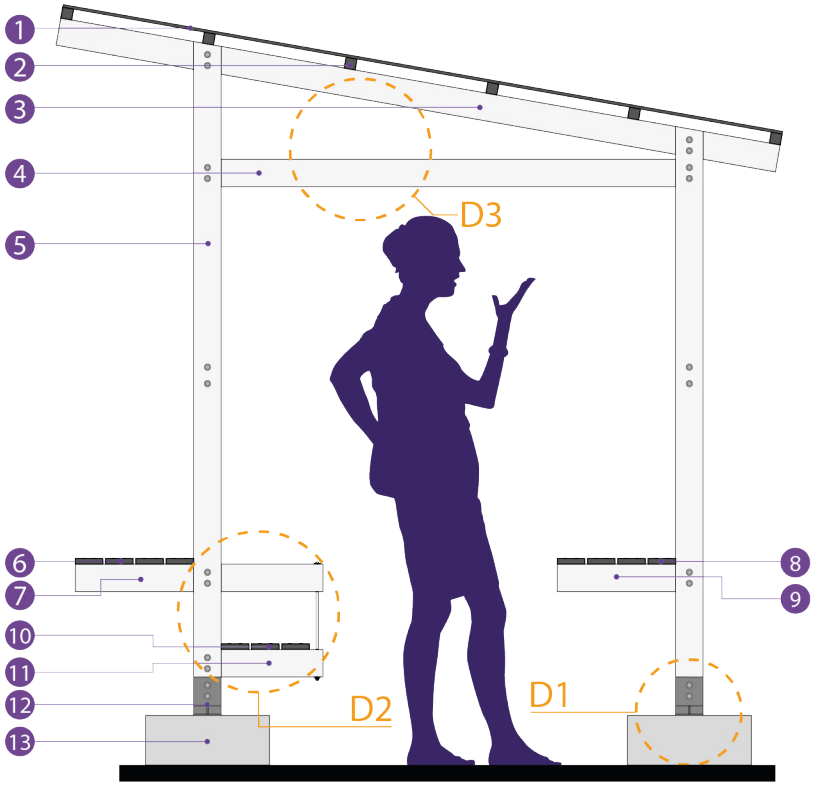

ELEMENTOS

1. Lona impermeable entretejida 3.00m x 1.50m
2. Correas de madera (copal) 1.50m x 0.04m x 0.04m
3. Viga de madera (copal) para fijación de cubierta 2.65m x 0.04m x 0.10m
4. Viga de refuerzo 1.85m x 0.04m x 0.10m
5. Cara lateral de columna 2.40m x 0.04m x 0.10m
6. Tablas para mesa 1.50m x 0.02m x 0.10m
7. Elemento rigidizador y soporte de mesa 0.90m x 0.04 x 0.10m
8. Tablas para mesa 1.50m x 0.02m x 0.10m
9. Elemento rigidizador y soporte de mesa 0.50m x 0.04m x 0.10m
10. Tablas para asiento 1.50m x 0.02m x 0.10m
11. Elemento rigidizador y soporte de asiento 0.50m x 0.04m x 0.10m
12. Placa metálica de fijación (espesor de placa 8 mm, pernos de M10 x 140 mm, anclajes de concreto M12 y altura ala lateral 150 mm)
13. Dado de concreto 0.45m x 0.18m

DETALLES

Base de mobiliario

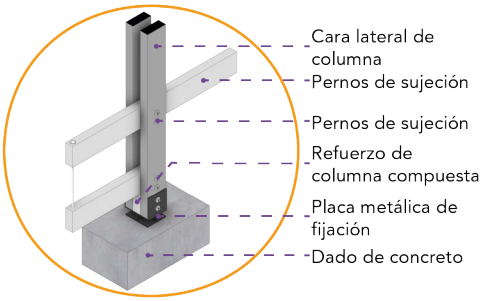

Asiento - mesa - mostrador

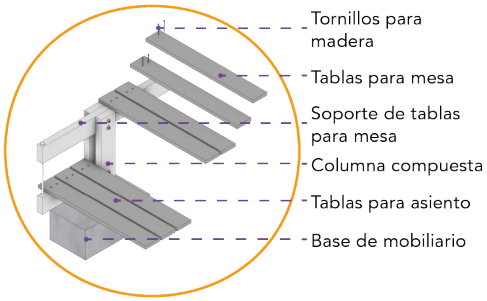

Pórtico principal

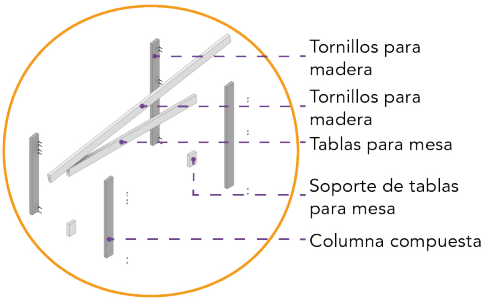

MOBILIARIO 5

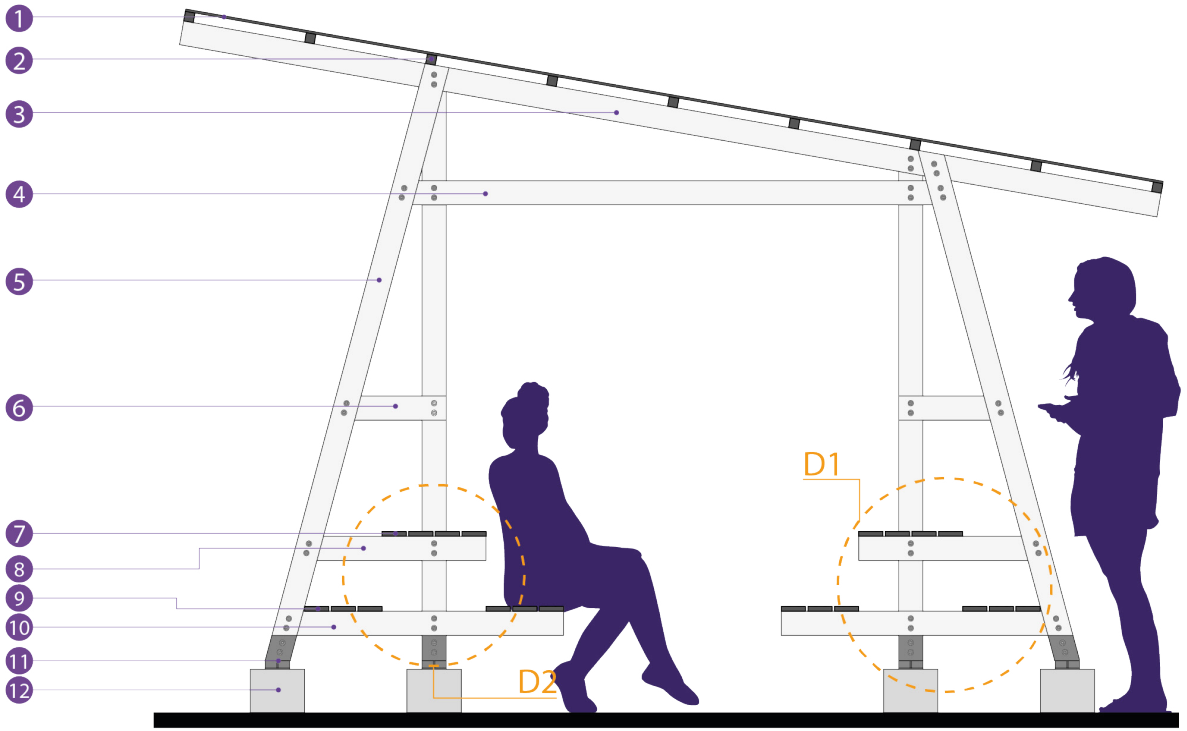

ELEMENTOS

1. Lona impermeable entretejida 3.00m x 1.50m
2. Correas de madera (copal) 2.80m x 0.04m x 0.04m
3. Viga de madera (copal) para fijación de cubierta 4.10m x 0.04m x 0.10m
4. Viga de refuerzo 2.35m x 0.04m x 0.10m
5. Cara lateral de columna 2.50m x 0.04m x 0.10m
6. Elemento rigidizador y refuerzo 0.50m x 0.04 x 0.10m
7. Tablas para mesa 1.40m x 0.04m x 0.10m
8. Elemento rigidizador y soporte de mesa 0.80m x 0.04m x 0.10m
9. Tablas para asiento 1.40m x 0.04m x 0.10m
10. Elemento rigidizador y soporte de asiento 1.20m x 0.04m x 0.10m
11. Placa metálica de fijación (espesor de placa 8 mm, pernos de M10 x 140 mm, anclajes de concreto M12 y altura ala lateral 150 mm)
12. Dado de concreto 0.45m x 0.18m

DETALLES

Base de mobiliario

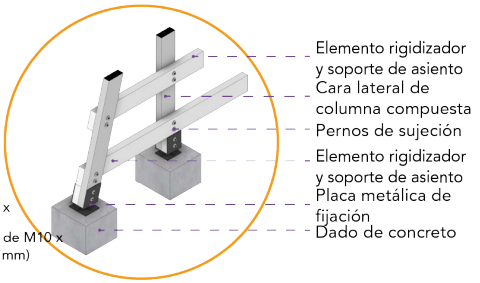

Pórtico principal

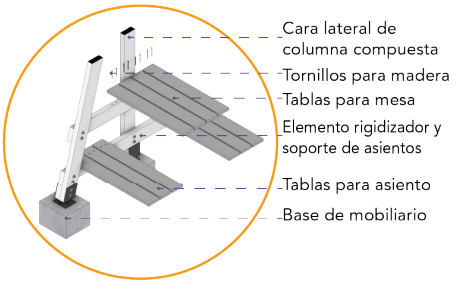

MOBILIARIO 6

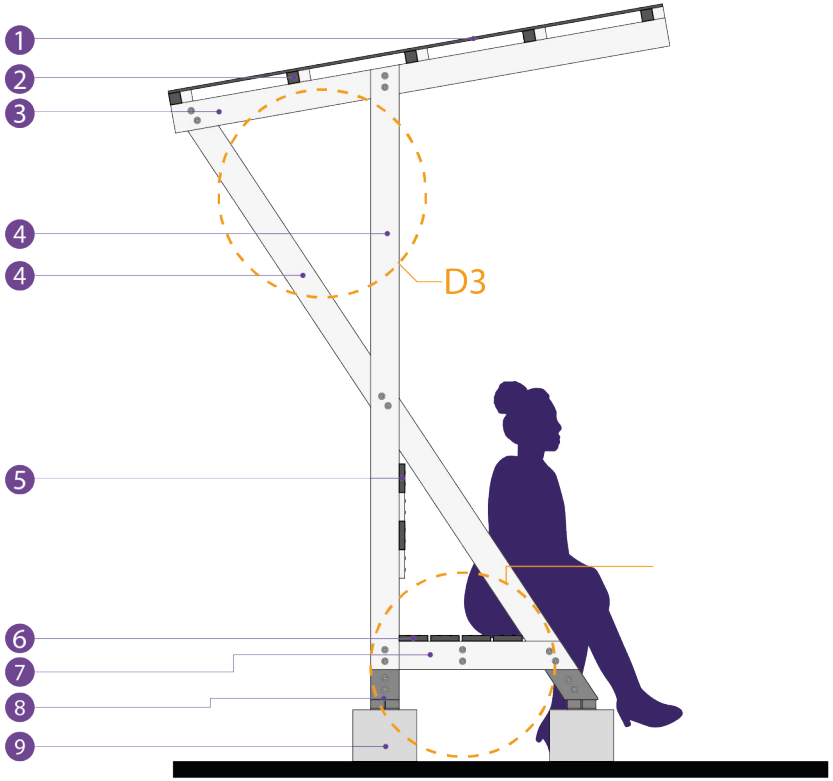

ELEMENTOS

1. Lona impermeable entretejida 3.00m x 1.50m
2. Correas de madera (copal) 1.60m x 0.04m x 0.10m
3. Viga de madera (copal) para fijación de cubierta 1.75m x 0.04m x 0.10m
4. Cara lateral de columna 2.20m x 0.04m x 0.10m
5. Tablas para espaldar 1.55m x 0.02m x 0.10m
6. Tablas para asiento 1.55m x 0.02m x 0.10m
7. Elemento rigidizador y soporte de asiento 0.65m x 0.04m x 0.10m
8. Placa metálica de fijación (espesor de placa 8 mm, pernos de M10 x 140 mm, anclajes de concreto M12 y altura ala lateral 150 mm)
9. Dado de concreto 0.45m x 0.18m

DETALLES

Base de mobiliario

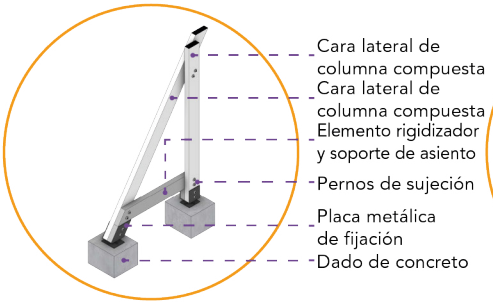

Vigas y piso

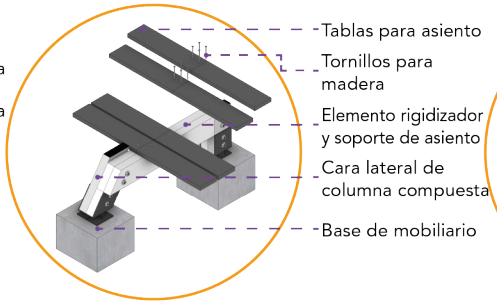

Pórtico principal

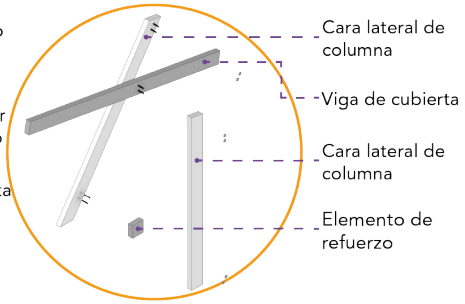

6.8 Catálogo

Como parte del proyecto se desarrolló un catálogo de mobiliario urbano, concebido como una herramienta de diseño y ejecución que sistematiza cada uno de los elementos propuestos. El catálogo presenta de manera ordenada el proceso de diseño de los mobiliarios, desde la definición de su función, hasta su configuración formal, dimensiones, materialidad y sistema constructivo.

Cada ficha del catálogo detalla el desarrollo paso a paso del mobiliario, incluyendo esquemas de armado, criterios de montaje y posibilidades de adaptación según el contexto. Este enfoque permite que los elementos puedan ser replicados, ajustados y construidos progresivamente, facilitando su implementación en el territorio y reforzando el carácter flexible, participativo y táctico de la propuesta urbana.



MOBILIARIO URBANO

UNIVERSIDAD INTERNACIONAL DEL ECUADOR

ARQUITECTURA

ROMINA CUENCA

DESPIECE
PROCESO CONSTRUCTIVO

MOBILIARIO - 1

CONSTRUCCIÓN

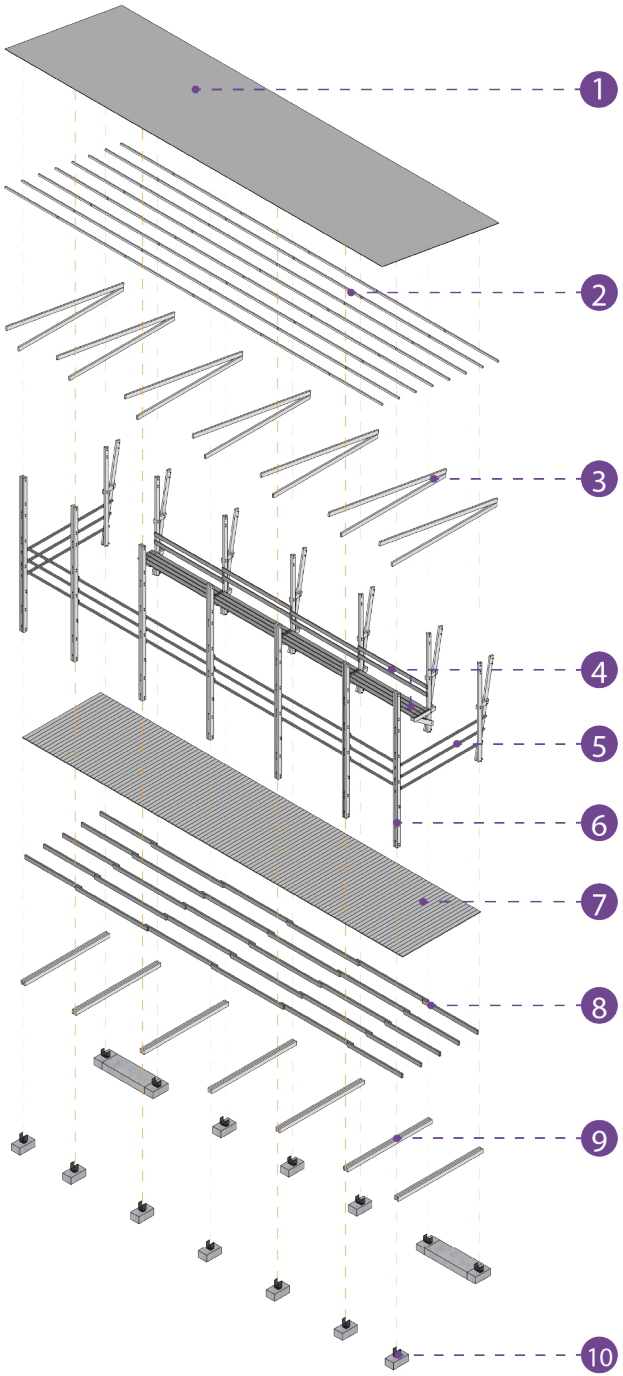

ELEMENTOS

1. Lona impermeable entretejida
2. Correas de madera para fijación de cubierta (4x4cm)
3. Vigas de madera (4x10cm)
4. Tablas de madera para asiento y espaldar (10x2cm)
5. Pasamanos de madera (4x4cm)
6. Columna compuesta, de madera (10x4cm cada lado)
7. Tablas de piso (10x2cm)
8. Viguetas de madera (10x4cm)
9. Vigas compuestas (10x4 cada lado)
10. Dado de concreto (25x45x20cm) y placa de acero para fijación

DETALLES

Base de mobiliario

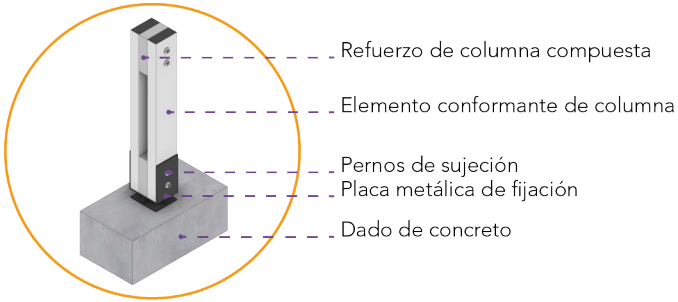

Vigas y piso

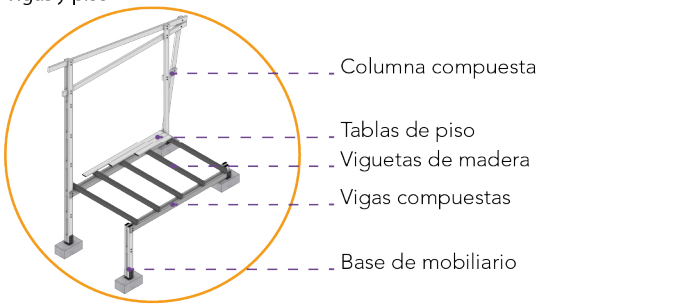

ELEMENTOS
DETALLES

MOBILIARIO - 1

COMPOSICIÓN

MARCO ESTRUCTURAL PRINCIPAL

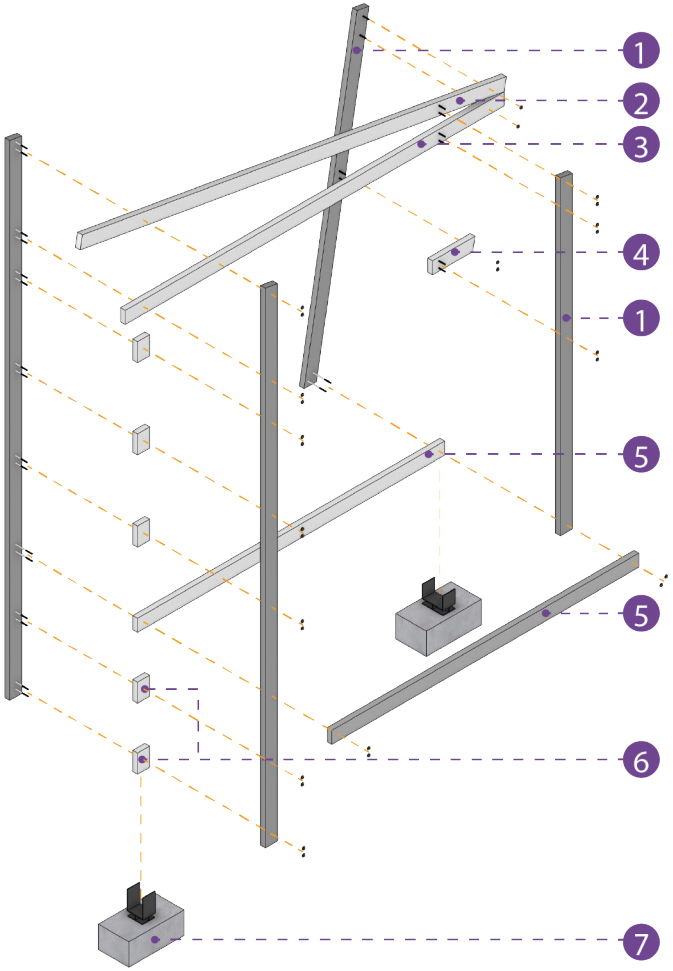

DESCRIPCIÓN

1. Cara lateral de columna compuesta (10x4cm)
2. Viga para fijación de correas
3. Viga de madera de refuerzo (10x4cm)
4. Refuerzo de columna compuesta (10x4cm)
5. Cara lateral de viga compuesta (10x4)
6. Refuerzo de columna compuesta (4x10cm)
7. Dado de concreto (25x45x20cm)
8. Placa metálica (3mm de espesor)
9. Pernos de sujeción
10. Tornillos para madera

ELEMENTOS DE SUJECIÓN

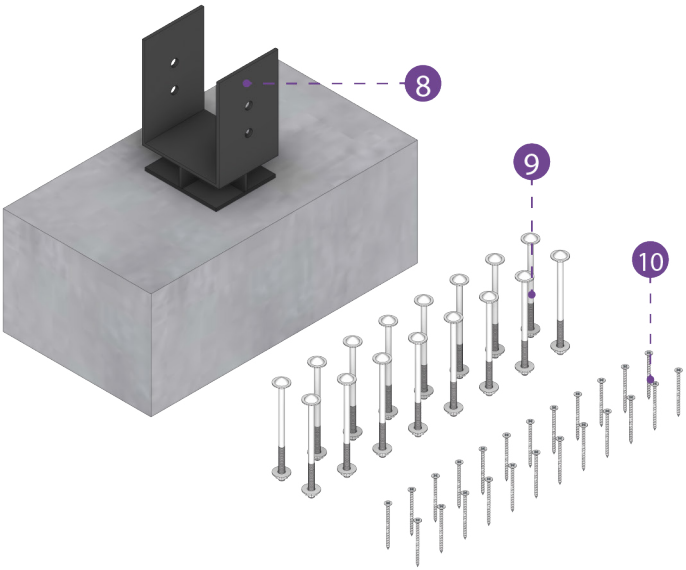

1 Armado de marco y fijación a dado de concreto

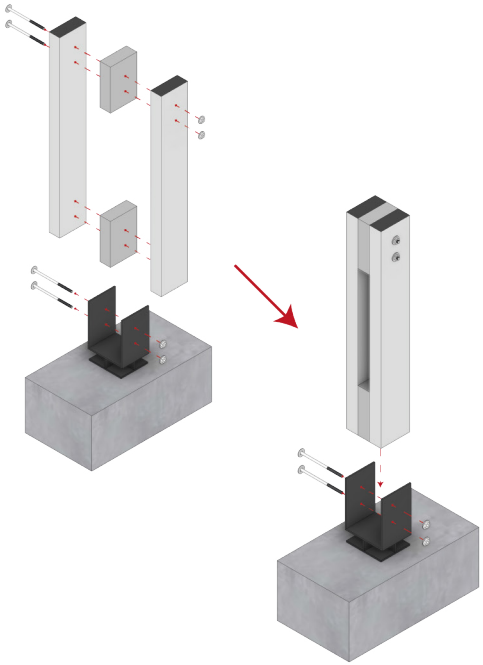

Pórtico completo



2 Fijación de vigueta a viga por medio de listones y perno

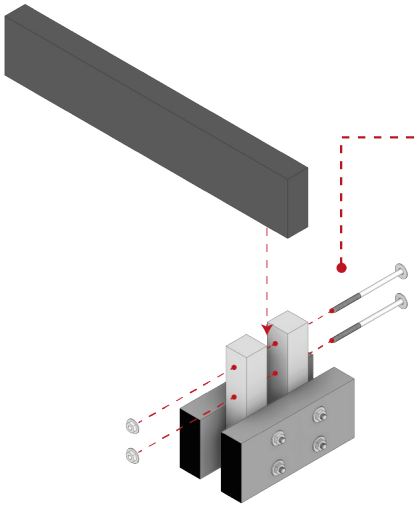

Fijación de lona en cubierta y colocación de pasamanos

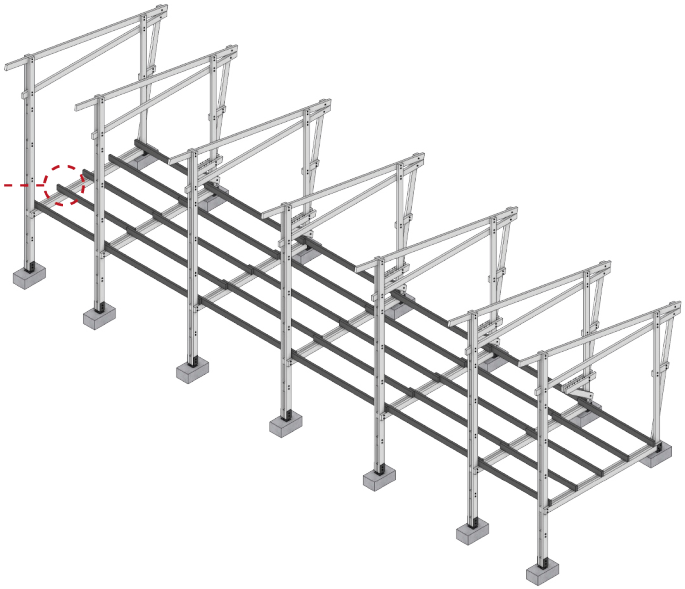

3 Fijación de tablas de piso a viguetas con uso de tornillos

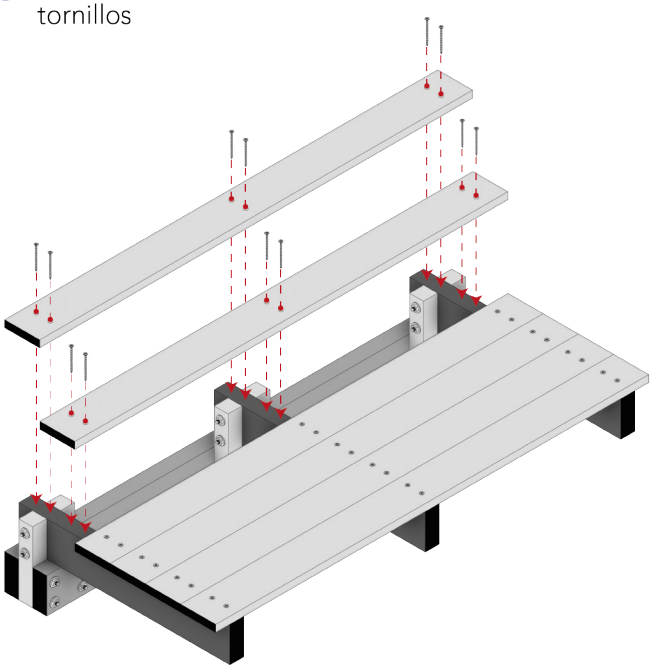

Tablas de piso completamente instaladas

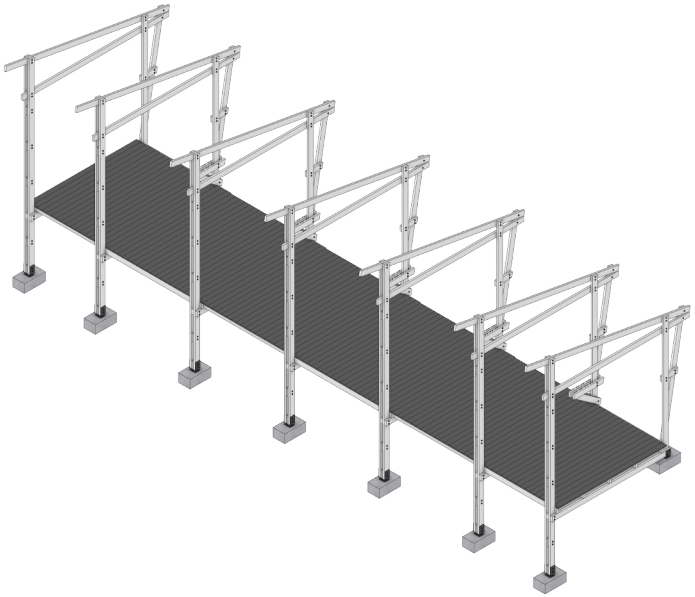

4 Colocación de correas para cubierta apoyadas en vigas de pórtico

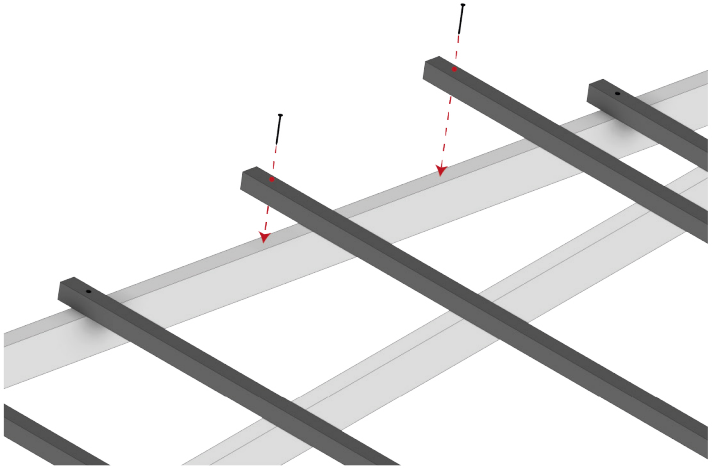

Correas completamente instaladas

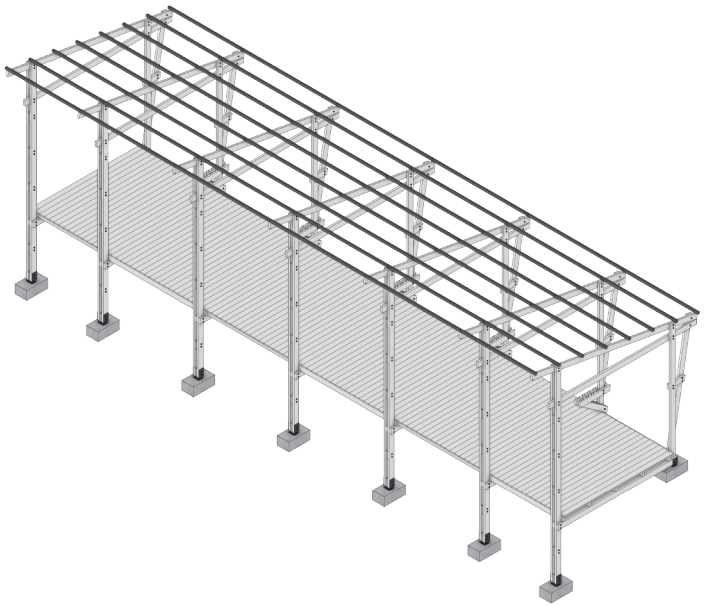

5 Fijación de tablas de piso a viguetas con uso de tornillos

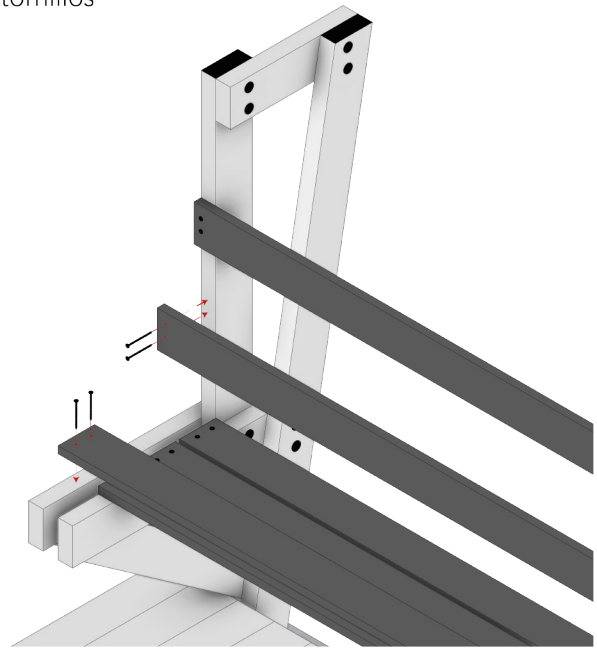

Tablas de asiento completamente instaladas

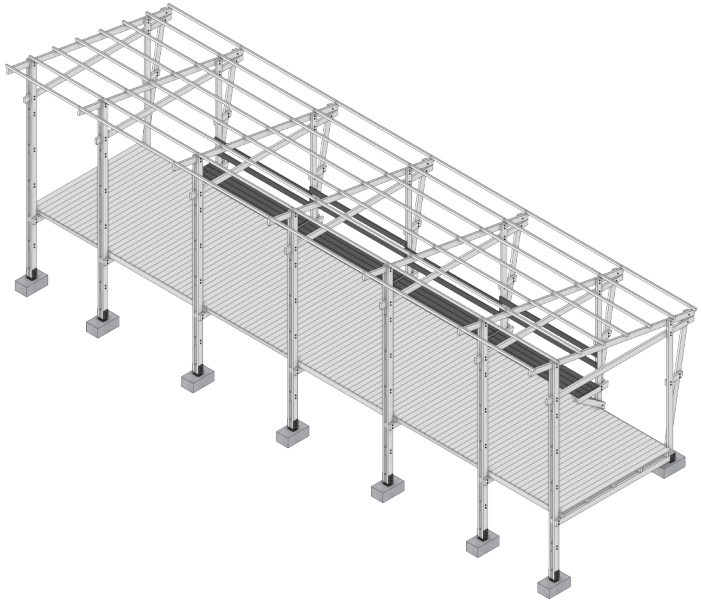

6 Colocación de listones para pasamano en columna compuesta con tornillos



Listones de pasamano completamente instalados y cubierta de lona grapada a listones

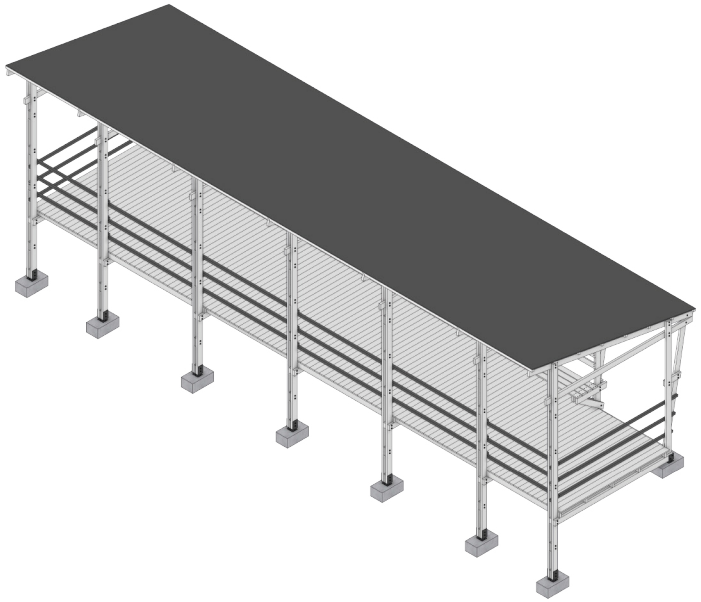

7 Mobiliario completamente instalado

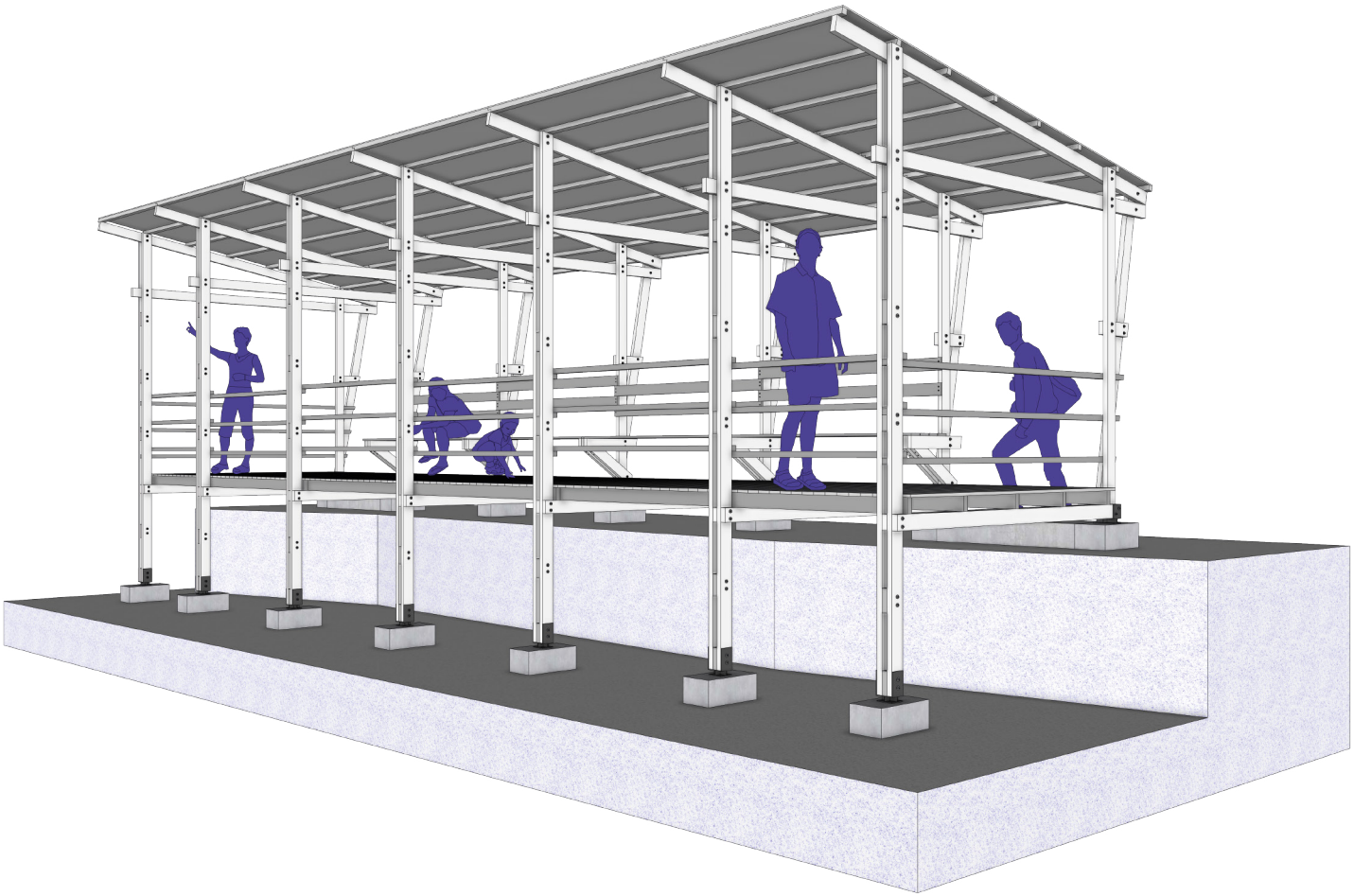

ELEMENTOS
DETALLES

MOBILIARIO - 2

COMPOSICIÓN

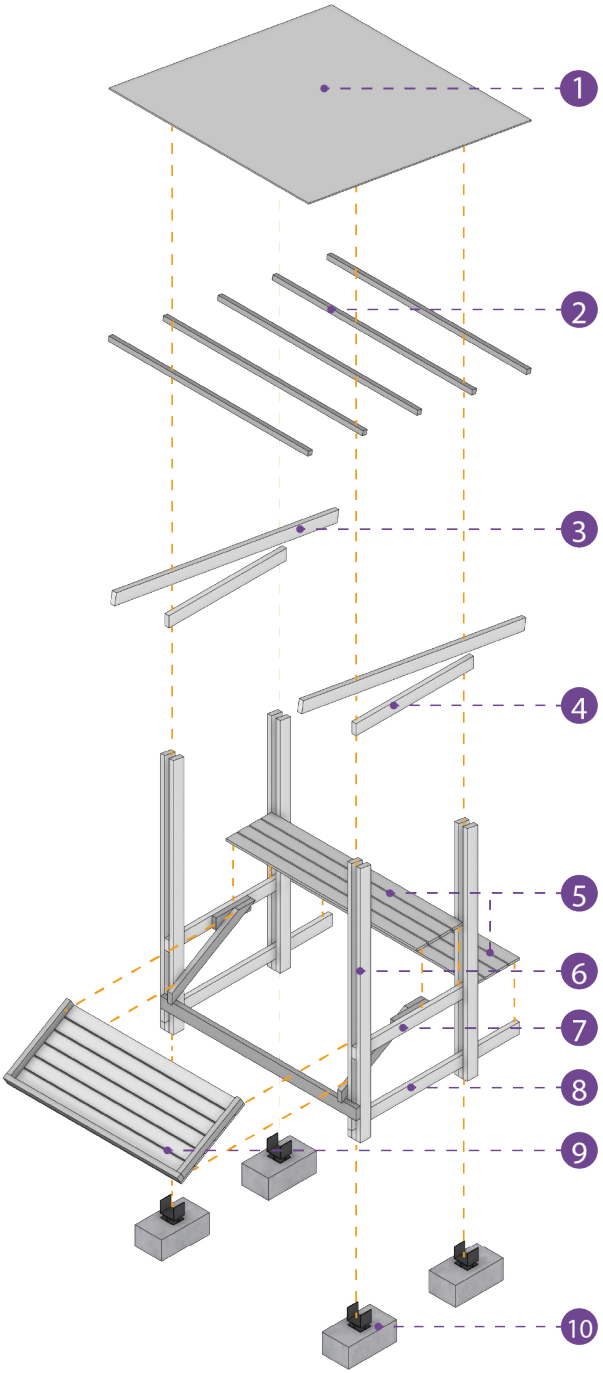

ELEMENTOS

1. Lona impermeable entretejida
2. Correas de madera para fijación de cubierta (4x4cm)
3. Viga de cubierta (4x10cm)
4. Viga rigidizadora (4x10cm)
5. Tablas de madera para asiento y mesa (10x2cm)
6. Columna compuesta, de madera (10x4cm cada cara lateral)
7. Elemento rigidizador y soporte de mesa/mostrador (4x10cm)
8. Elemento rigidizador y soporte de asiento (4x10cm)
9. Mostrador compuesto por tablas (10x2cm)
10. Dado de concreto (25x45x20cm) y placa de acero para fijación

DETALLES

Base de mobiliario

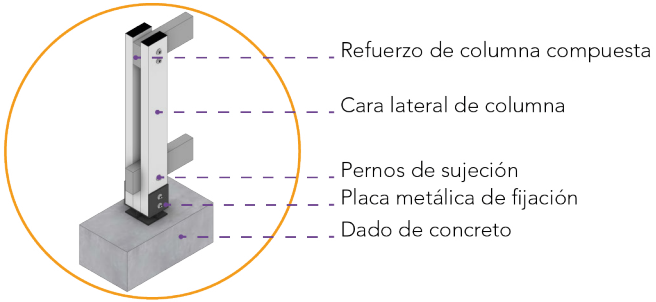

Asiento - mesa - mostrador

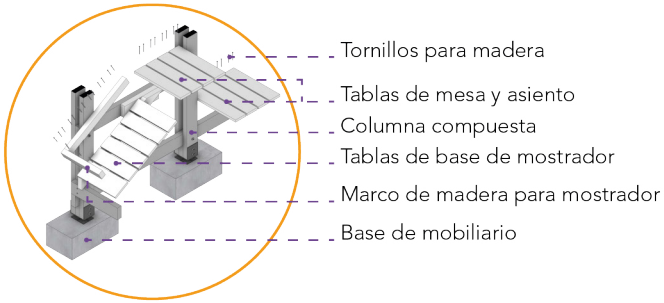

DESPIECE
PROCESO CONSTRUCTIVO

MOBILIARIO - 2

CONSTRUCCIÓN

MARCO ESTRUCTURAL PRINCIPAL

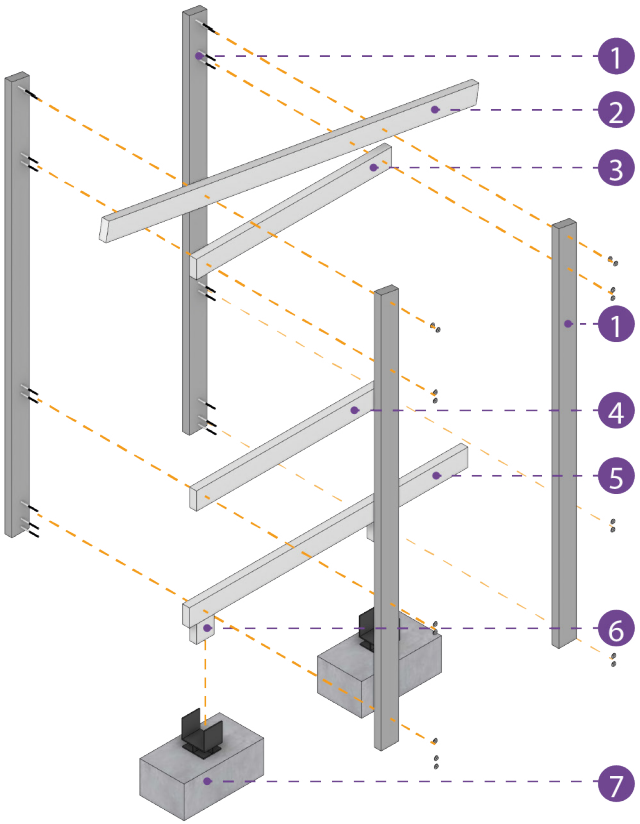

DESCRIPCIÓN

1. Cara lateral de columna compuesta (10x4cm)
2. Viga para fijación de correas (10x4cm)
3. Viga de madera de refuerzo (10x4cm)
4. Elemento rigidizador y soporte de mesa/mostrador (4x10cm)
5. Elemento rigidizador y soporte de asiento (4x10cm)
6. Refuerzo de columna compuesta (4x10cm)
7. Dado de concreto (25x45x20cm)
8. Placa metálica (3mm de espesor)
9. Pernos de sujeción
10. Tornillos para madera

ELEMENTOS DE SUJECIÓN

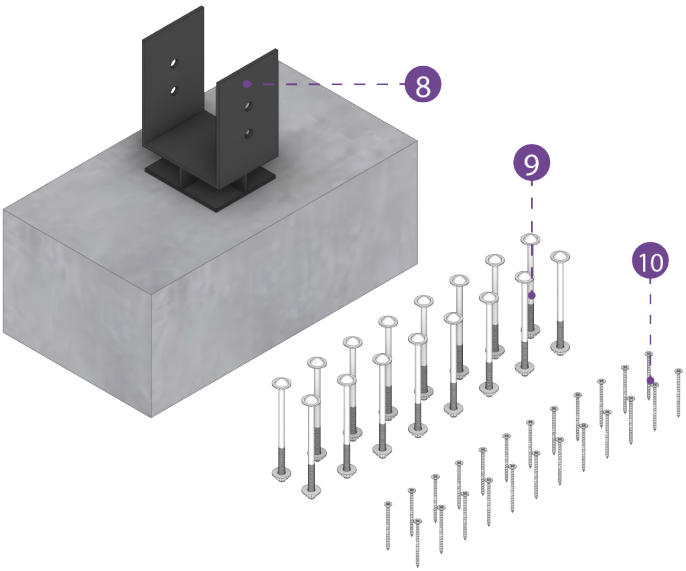

1 Armado de pórtico / fijación a dado de concreto y Pórtico completamente ensam-

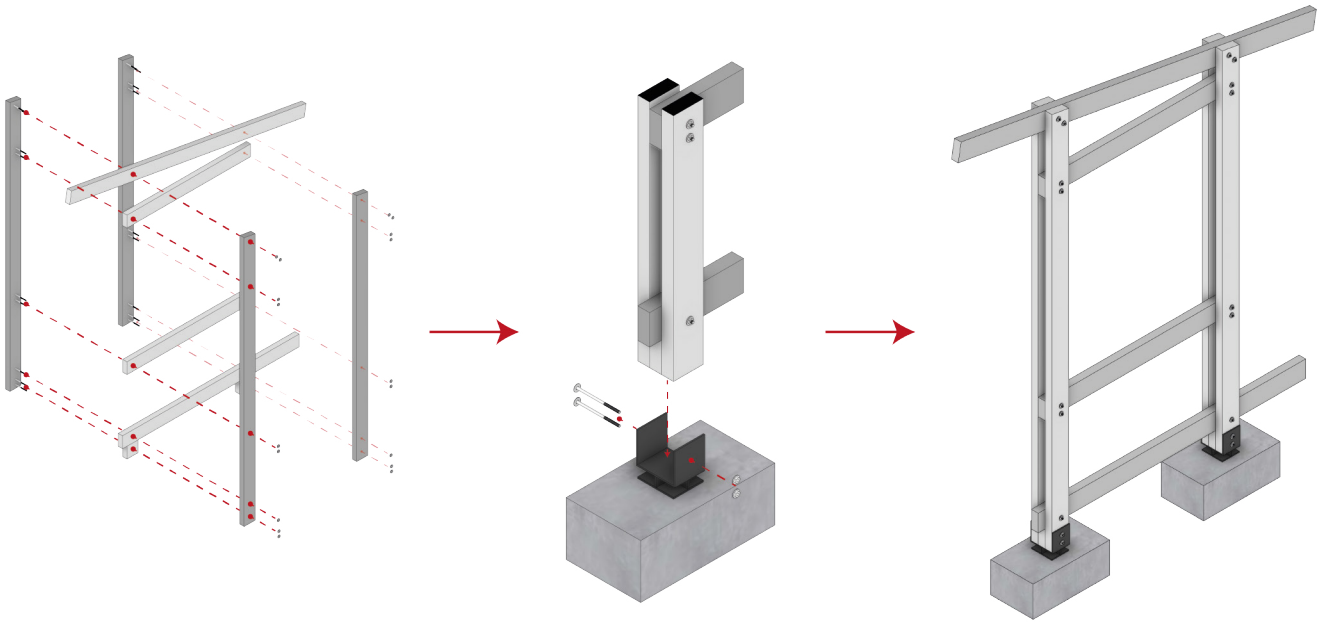

2 Colocación de tablas para asiento y mesa / Instalación de soporte de mostrador / Silla, Mesa y Soporte instalados

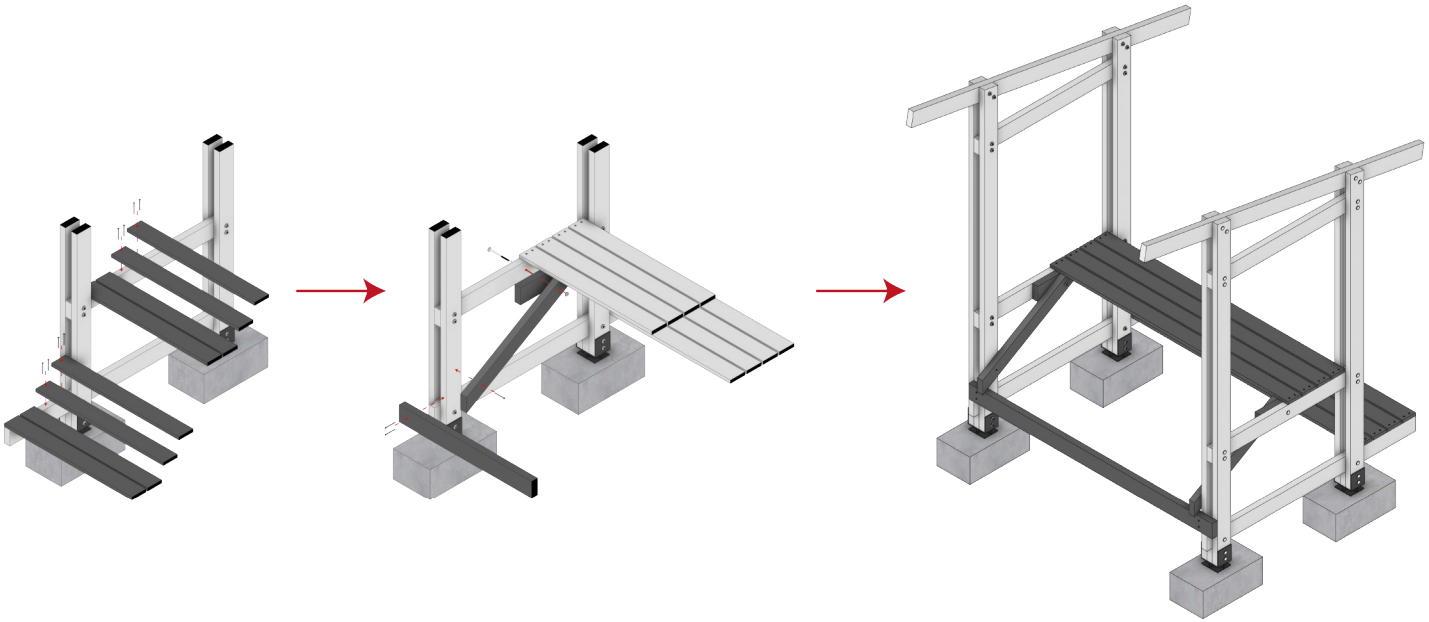

3 Fijación de tablas de y perfiles de mostrador

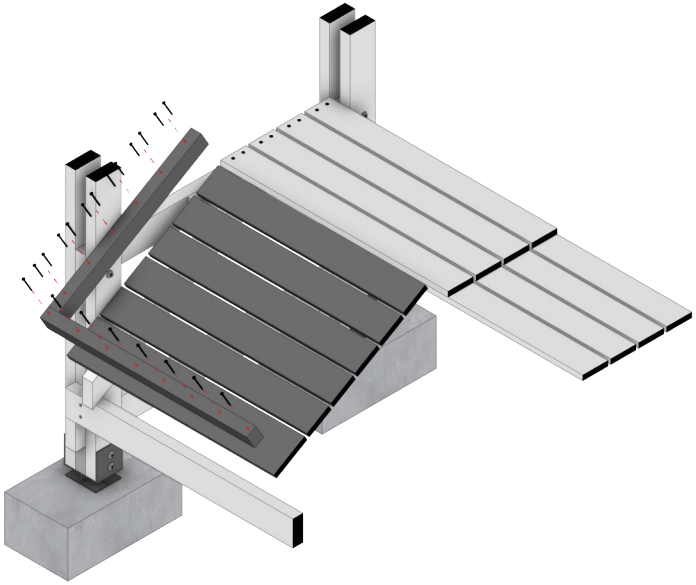

Tablas y perfil completamente instalado



4 Colocación de correas para cubierta apoyadas en vigas de pórtico / Correas completamente instaladas y Cubierta de lona grapada a listones

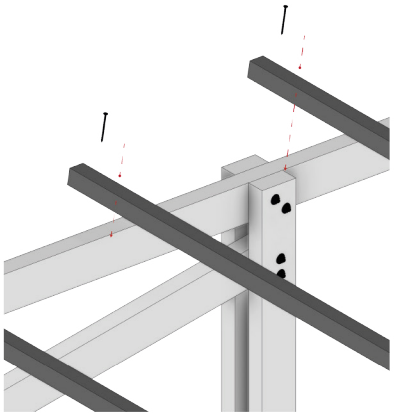

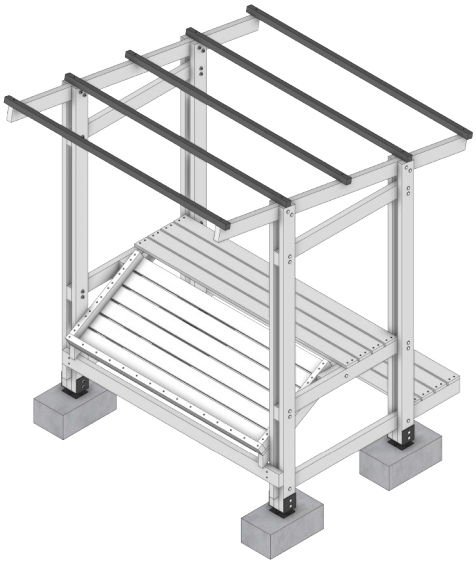

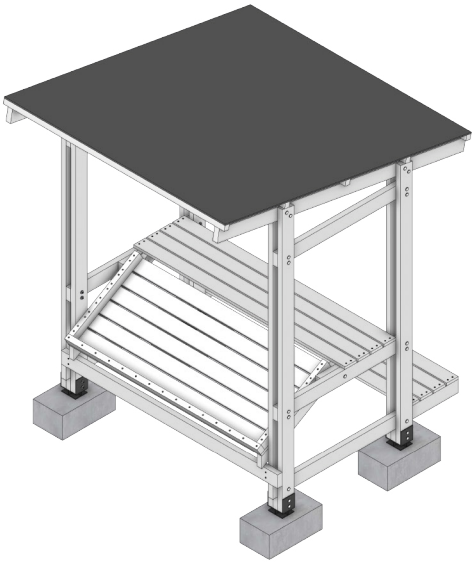

5 Mobiliario completamente instalado



DESPIECE
PROCESO CONSTRUCTIVO

MOBILIARIO - 3

CONSTRUCCIÓN

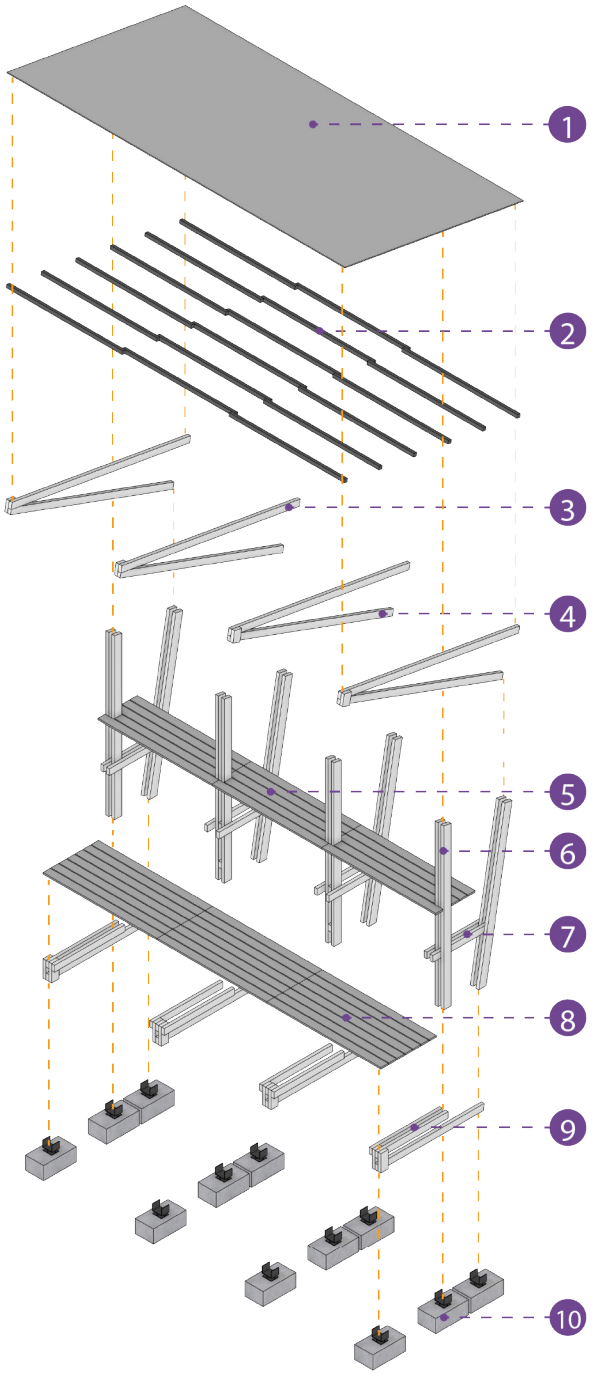

ELEMENTOS

1. Lona impermeable entretejida
2. Correas de madera para fijación de cubierta (4x4cm)
3. Viga de cubierta (4x10cm)
4. Viga rigidizadora (4x10cm)
5. Tablas de madera para asiento alto (10x2cm)
6. Columna compuesta, de madera (10x4cm cada cara lateral)
7. Elemento rigidizador y soporte de tablas para asiento alto (4x10cm)
8. Tablas de madera para asiento bajo (10x2cm)
9. Elemento rigidizador y soporte de tablas para asiento bajo (4x10cm)
10. Dado de concreto (25x45x20cm) y placa de acero para fijación

DETALLES

Base de mobiliario

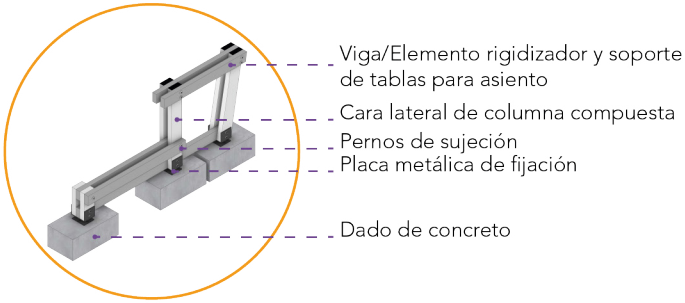

Asiento - mesa - mostrador

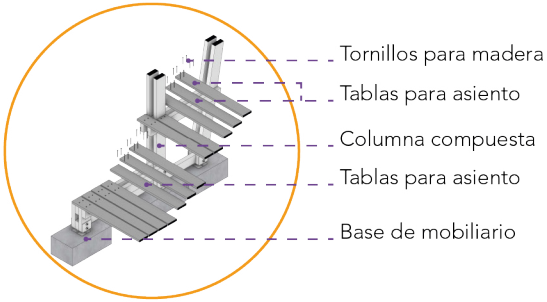

ELEMENTOS
DETALLES

MOBILIARIO - 3

COMPOSICIÓN

MARCO ESTRUCTURAL PRINCIPAL

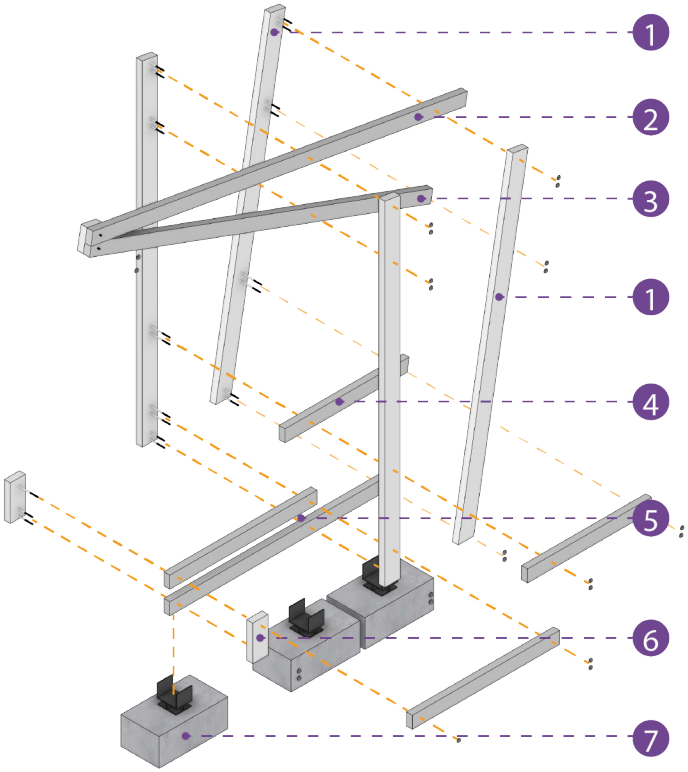

DESCRIPCIÓN

1. Cara lateral de columna compuesta (10x4cm)
2. Viga para fijación de correas
3. Viga de madera de refuerzo (10x4cm)
4. Elemento rigidizador y soporte de mesa/mostrador (4x10cm)
5. Elemento rigidizador y soporte de asiento (4x10cm)
6. Refuerzo de columna compuesta (4x10cm)
7. Dado de concreto (25x45x20cm)
8. Placa metálica (3mm de espesor)
9. Pernos de sujeción
10. Tornillos para madera

ELEMENTOS DE SUJECIÓN

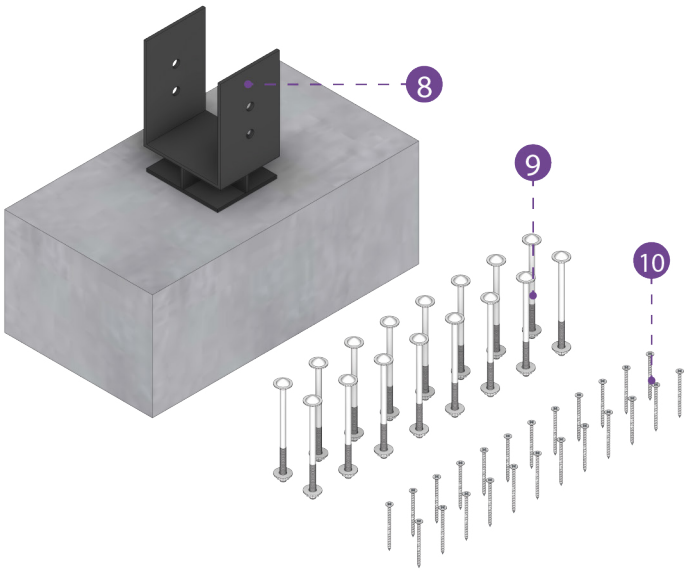

1 Armado de pórtico / fijación a dado de concreto y Pórtico completamente ensamblado

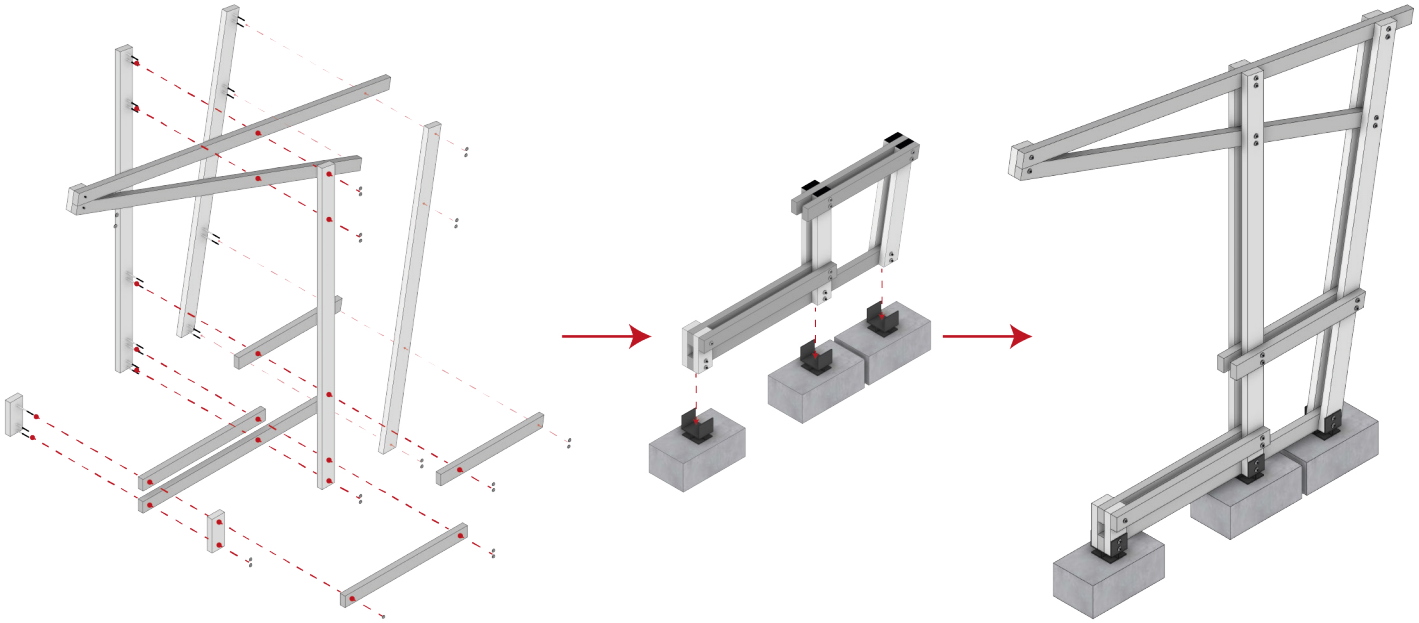

2 Colocación de tablas para asiento

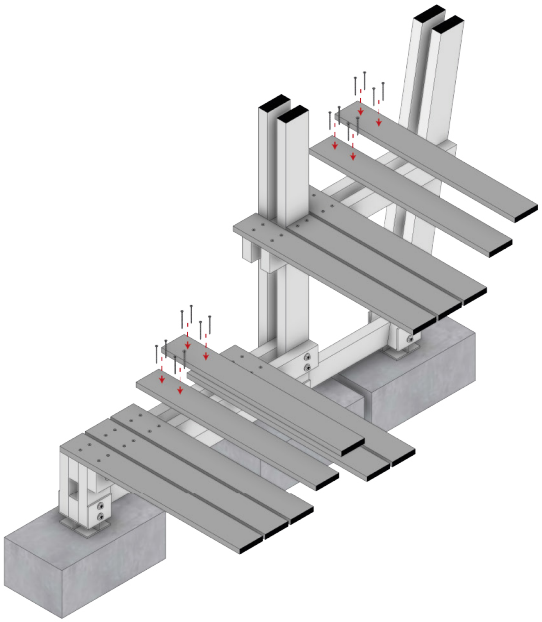

Tablas de asiento completamente instaladas

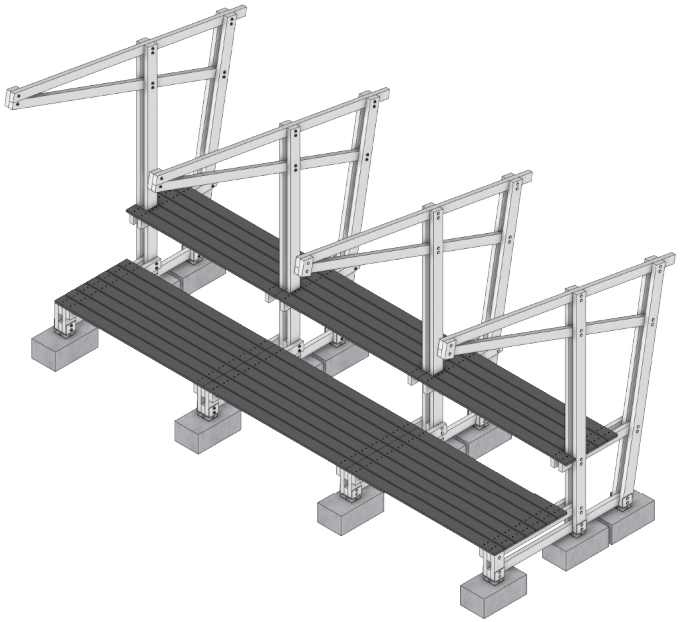

3 Colocación de correas para cubierta apoyadas en vigas de pórtico

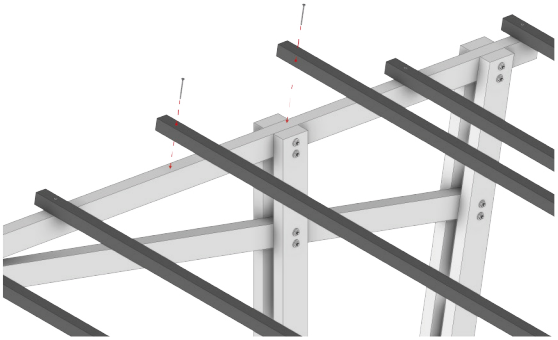

Correas completamente instaladas

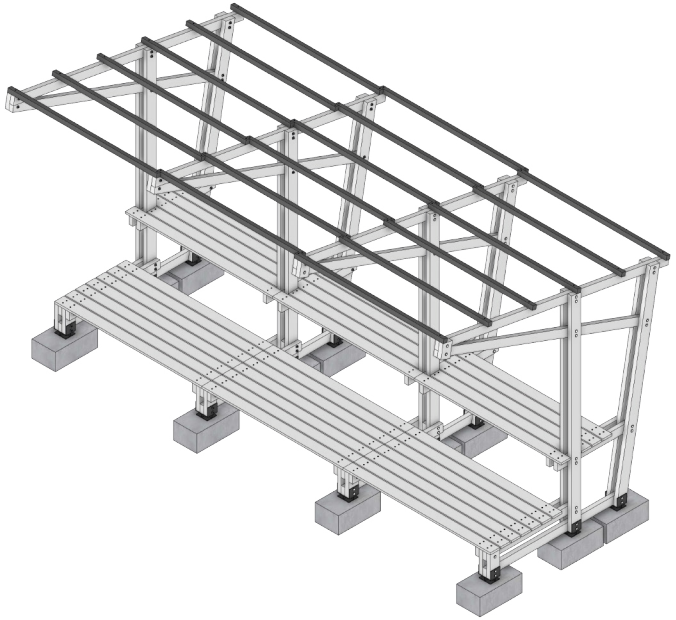

4 Cubierta de lona grapada a listones

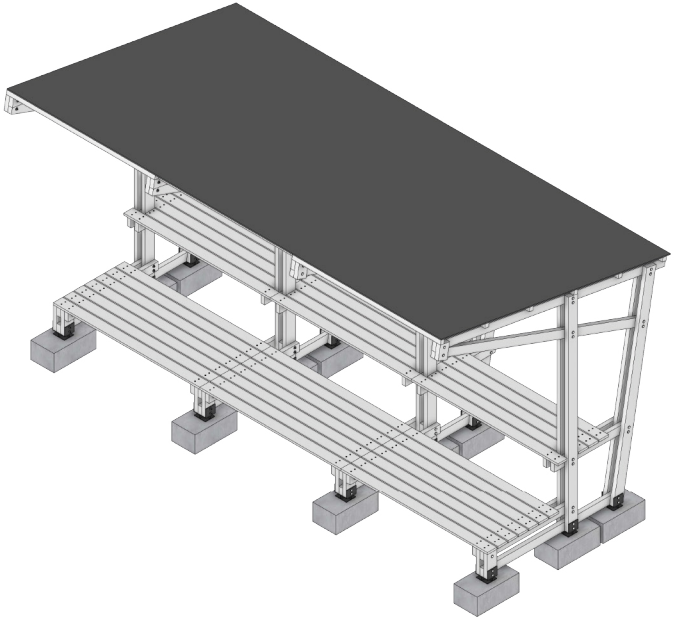

5 Mobiliario completamente instalado

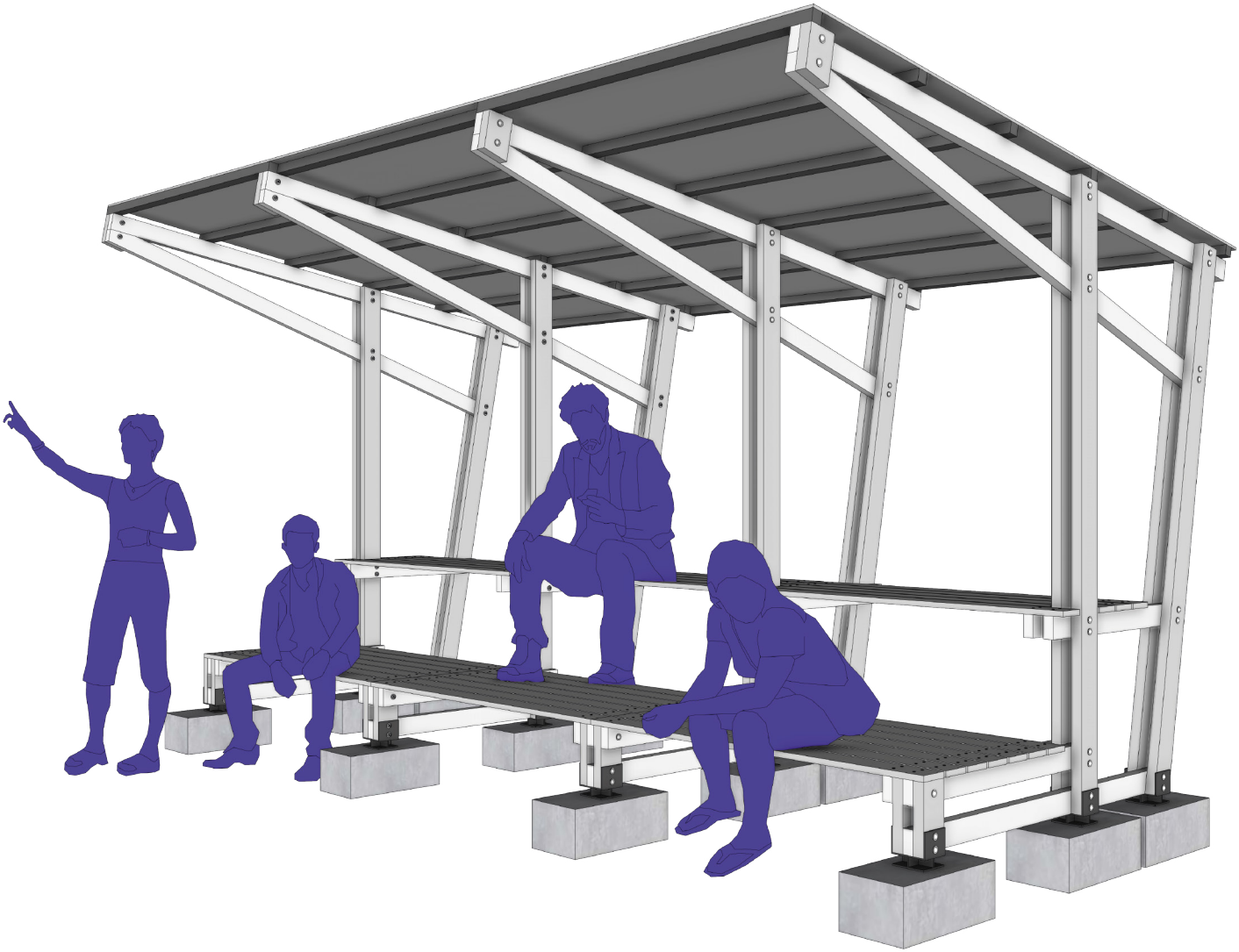

ELEMENTOS
DETALLES

MOBILIARIO - 4

COMPOSICIÓN

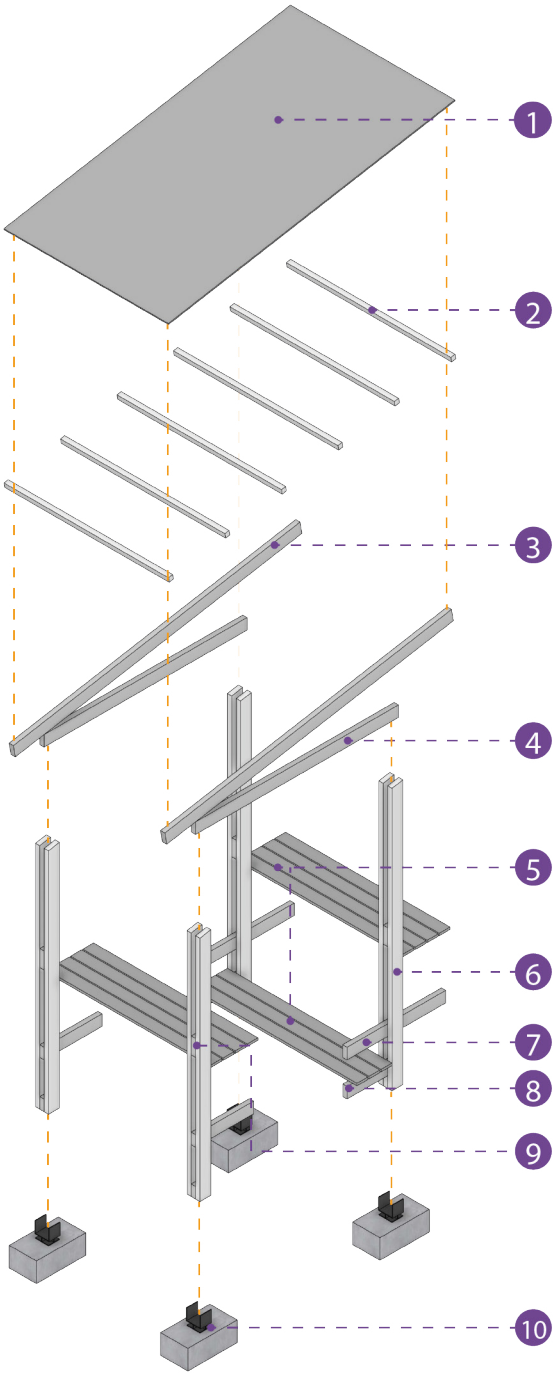

ELEMENTOS

1. Lona impermeable entretejida
2. Correas de madera para fijación de cubierta (4x4cm)
3. Viga de cubierta (4x10cm)
4. Viga rigidizadora (4x10cm)
5. Tablas de madera para asiento y mesa (10x2cm)
6. Columna compuesta, de madera (10x4cm cada cara lateral)
7. Elemento rigidizador y soporte de mesa/mostrador (4x10cm)
8. Soporte de asiento (4x10cm)
9. Elemento rigidizador de columna compuesta (4x10cm)
10. Dado de concreto (25x45x20cm) y placa de acero para fijación

DETALLES

Base de mobiliario

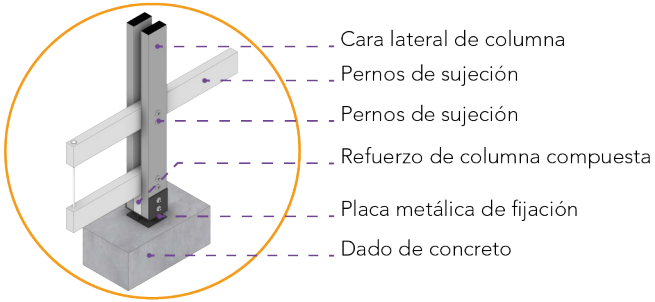

Asiento - mesa - mostrador

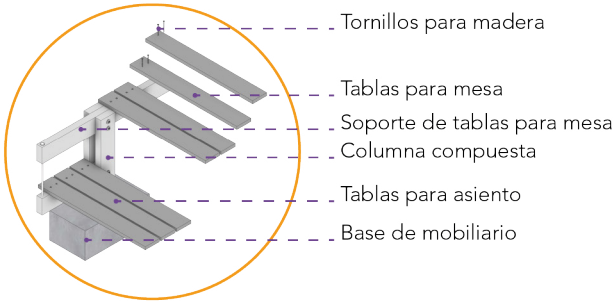

DESPIECE
PROCESO CONSTRUCTIVO

MOBILIARIO - 4

CONSTRUCCIÓN

MARCO ESTRUCTURAL PRINCIPAL

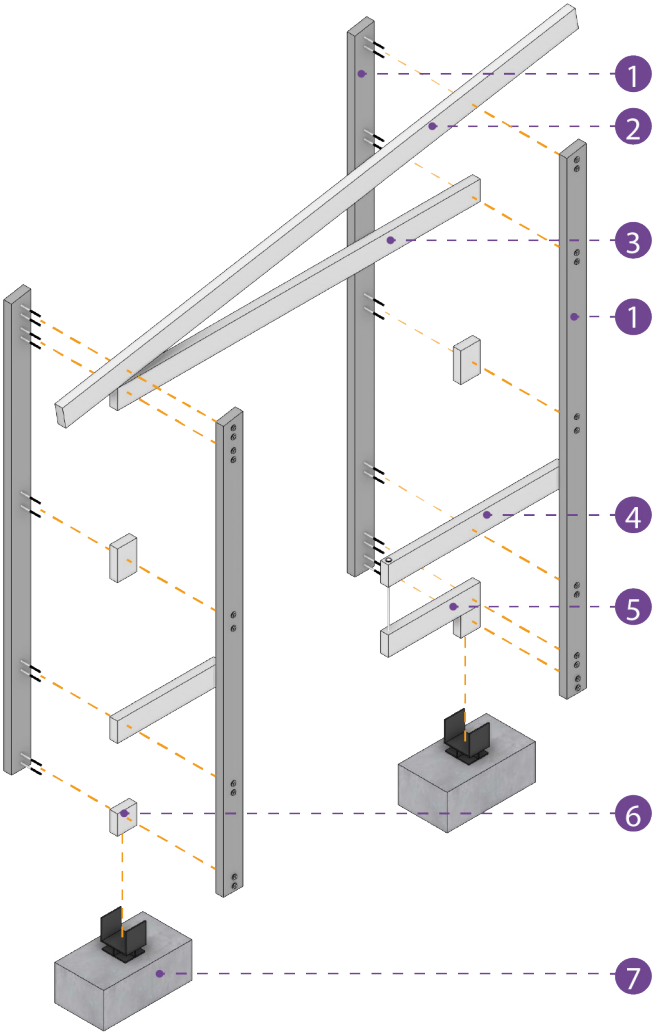

DESCRIPCIÓN

1. Cara lateral de columna compuesta (10x4cm)
2. Viga para fijación de correas (10x4cm)
3. Viga de madera de refuerzo (10x4cm)
4. Elemento rigidizador y soporte de mesa (4x10cm)
5. Elemento rigidizador y soporte de asiento (4x10cm)
6. Refuerzo de columna compuesta (4x10cm)
7. Dado de concreto (25x45x20cm)
8. Placa metálica (3mm de espesor)
9. Pernos de sujeción
10. Tornillos para madera

ELEMENTOS DE SUJECIÓN

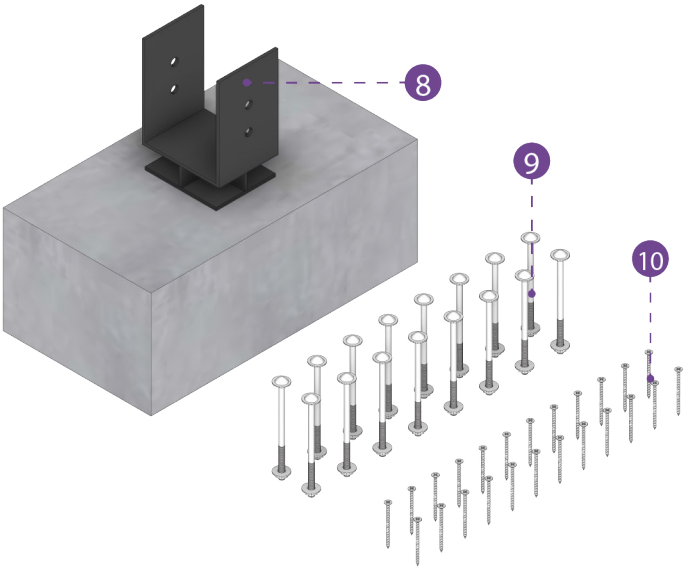

1 Armado de pórtico / fijación a dado de concreto y Pórtico completamente ensamblado

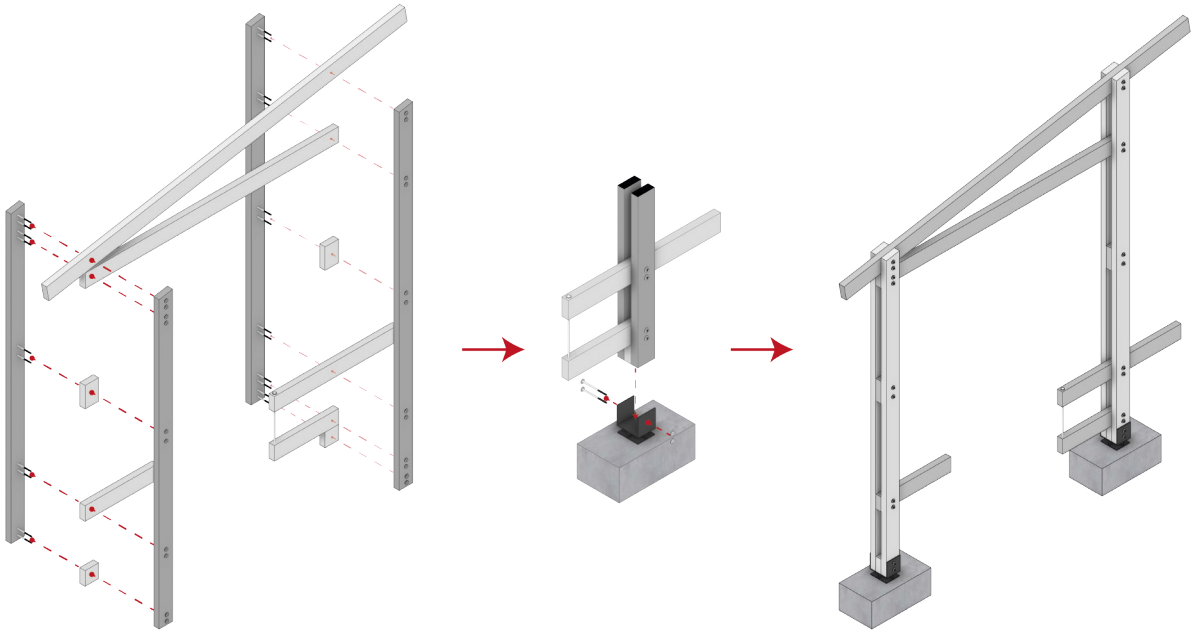

2 Colocación de tablas para asiento y mesa

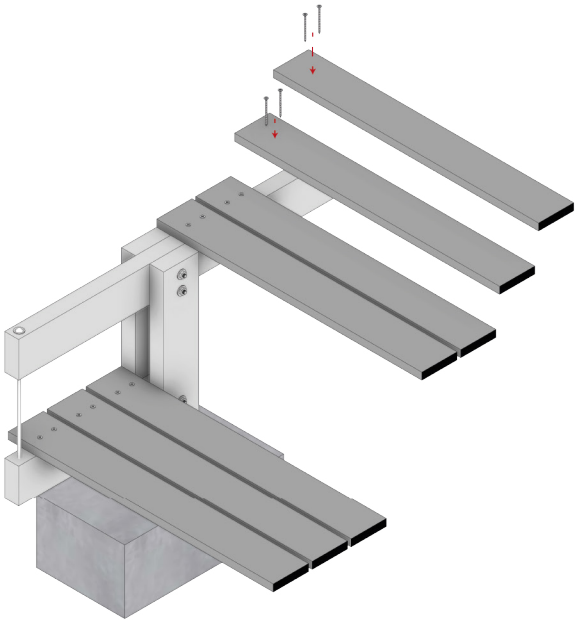

Tablas de asiento y mesa completamente instaladas

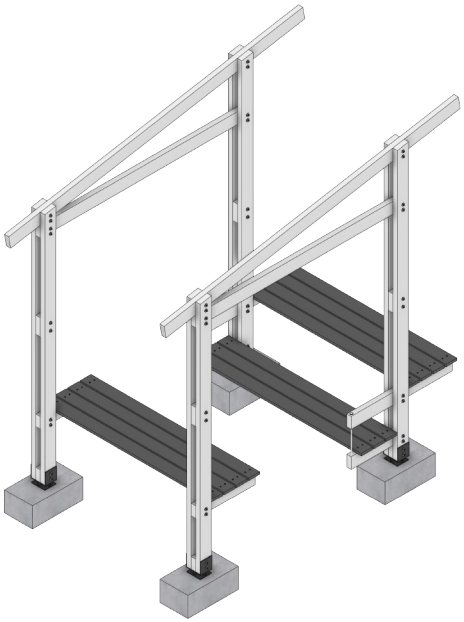

3 Colocación de correas para cubierta

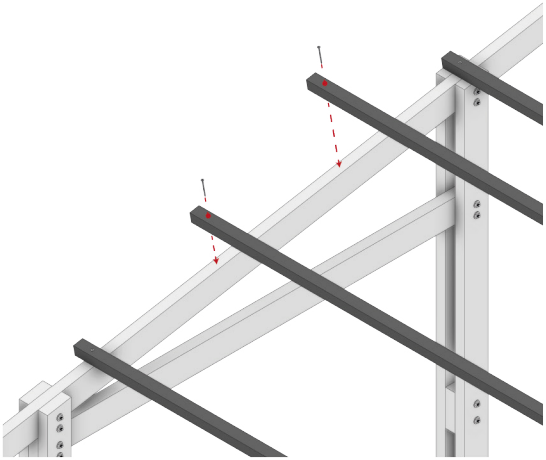

Correas completamente instaladas

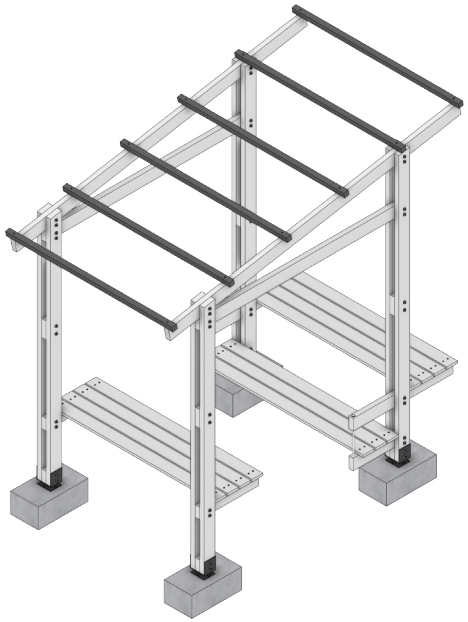

4 Cubierta de lona grapada a listones

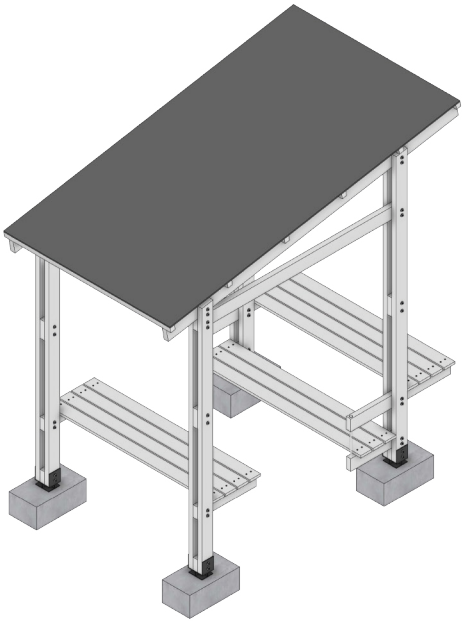

5 Mobiliario completamente instalado



ELEMENTOS
DETALLES

MOBILIARIO - 5

COMPOSICIÓN

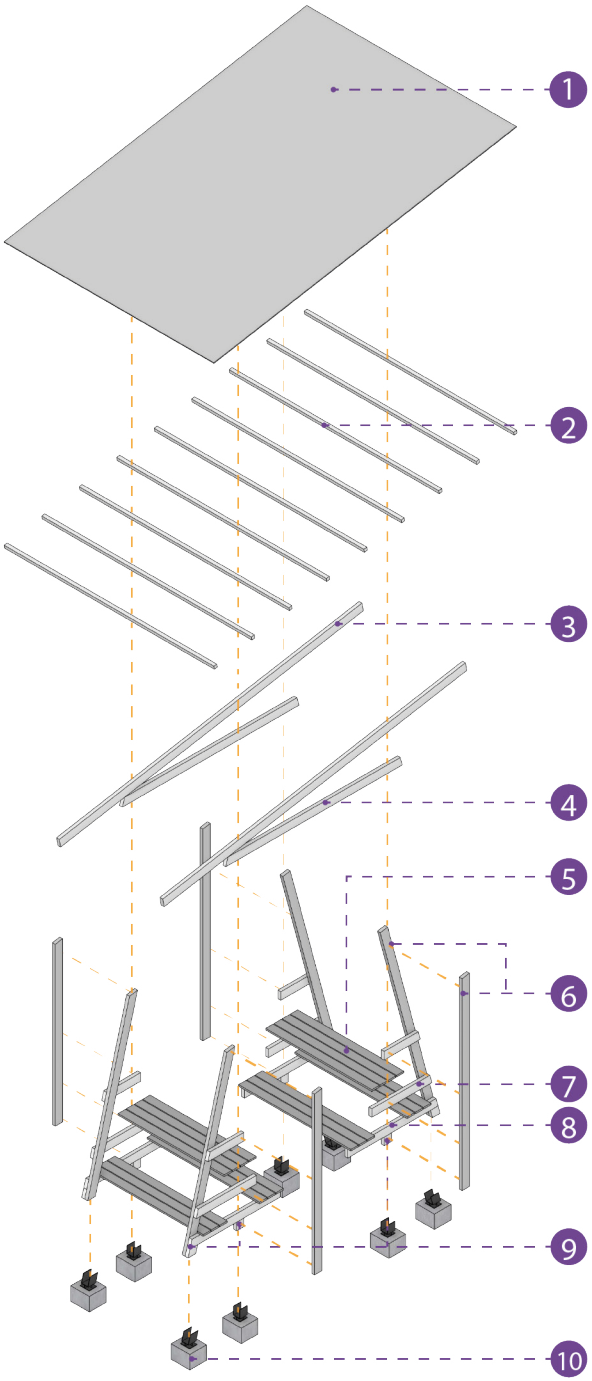

ELEMENTOS

1. Lona impermeable entretejida
2. Correas de madera para fijación de cubierta (4x4cm)
3. Viga de cubierta (4x10cm)
4. Viga rigidizadora (4x10cm)
5. Tablas de madera para asiento y mesa (10x2cm)
6. Columna compuesta, de madera (10x4cm cada cara lateral)
7. Elemento rigidizador y soporte de mesa/mostrador (4x10cm)
8. Elemento rigidizador y soporte de asiento (4x10cm)
9. Elemento rigidizador de columna compuesta (4x10cm)
10. Dado de concreto (25x45x20cm) y placa de acero para fijación

DETALLES

Base de mobiliario

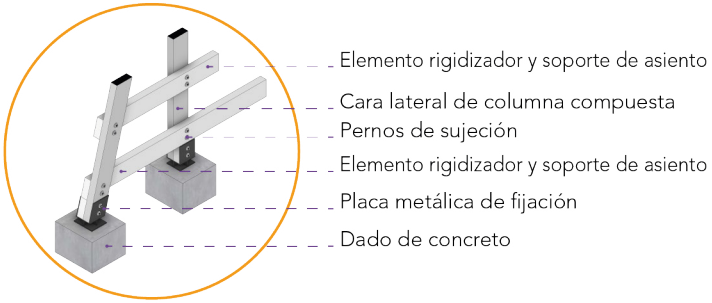

Vigas y piso

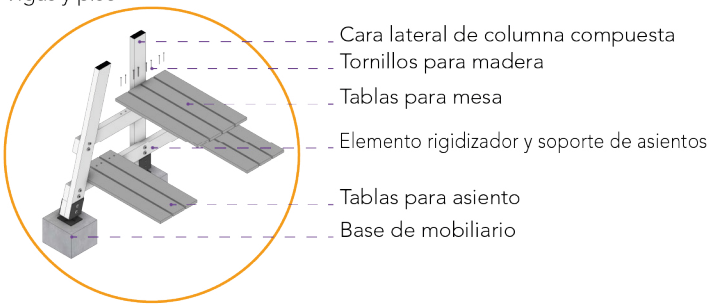

DESPIECE
PROCESO CONSTRUCTIVO

MOBILIARIO - 5

CONSTRUCCIÓN

MARCO ESTRUCTURAL PRINCIPAL

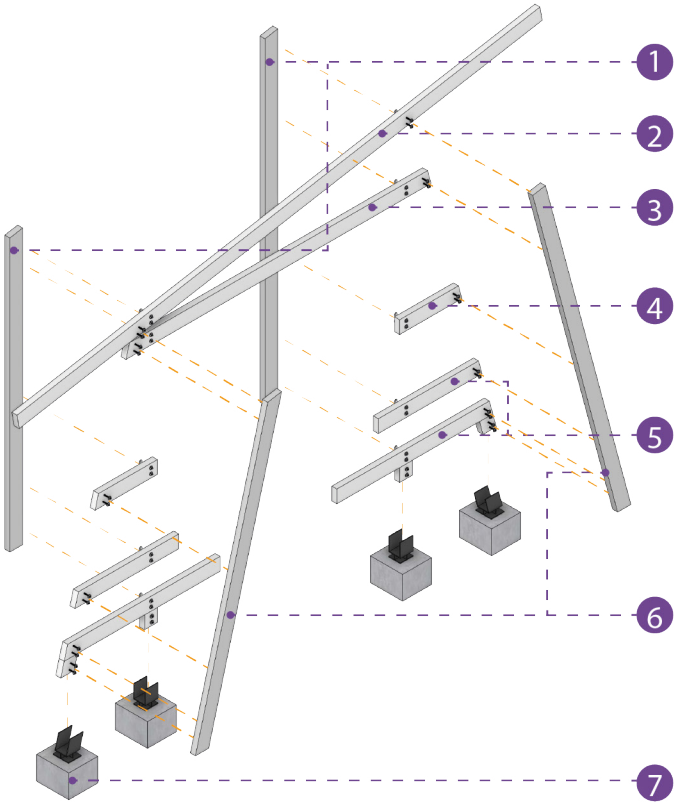

DESCRIPCIÓN

1. Cara lateral izquierda de columna compuesta (10x4cm)
2. Viga para fijación de correas (10x4cm)
3. Viga de madera de refuerzo (10x4cm)
4. Refuerzo de columna compuesta (10x4cm)
5. Elemento rigidizador y soporte de mesa/asientos (10x4)
6. Cara lateral derecha de columna compuesta (10x4cm)
7. Dado de concreto (25x45x20cm)
8. Placa metálica (3mm de espesor)
9. Pernos de sujeción
10. Tornillos para madera

ELEMENTOS DE SUJECIÓN

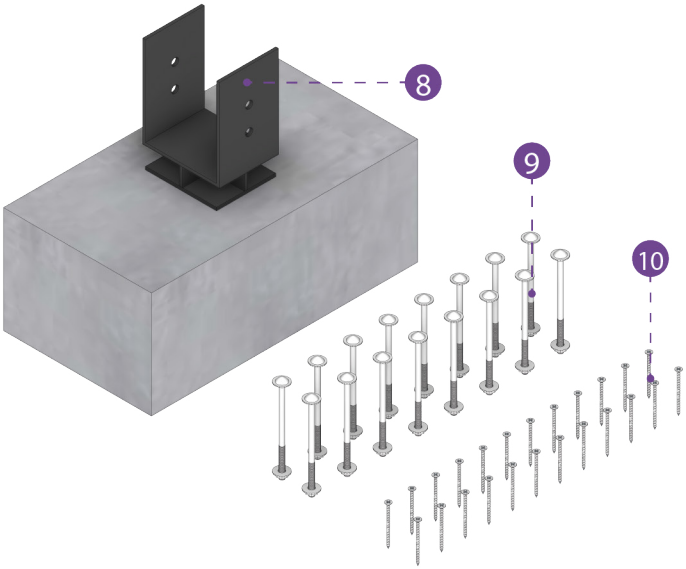

1 Armado de pórtico / fijación a dado de concreto y Pórtico completamente ensamblado

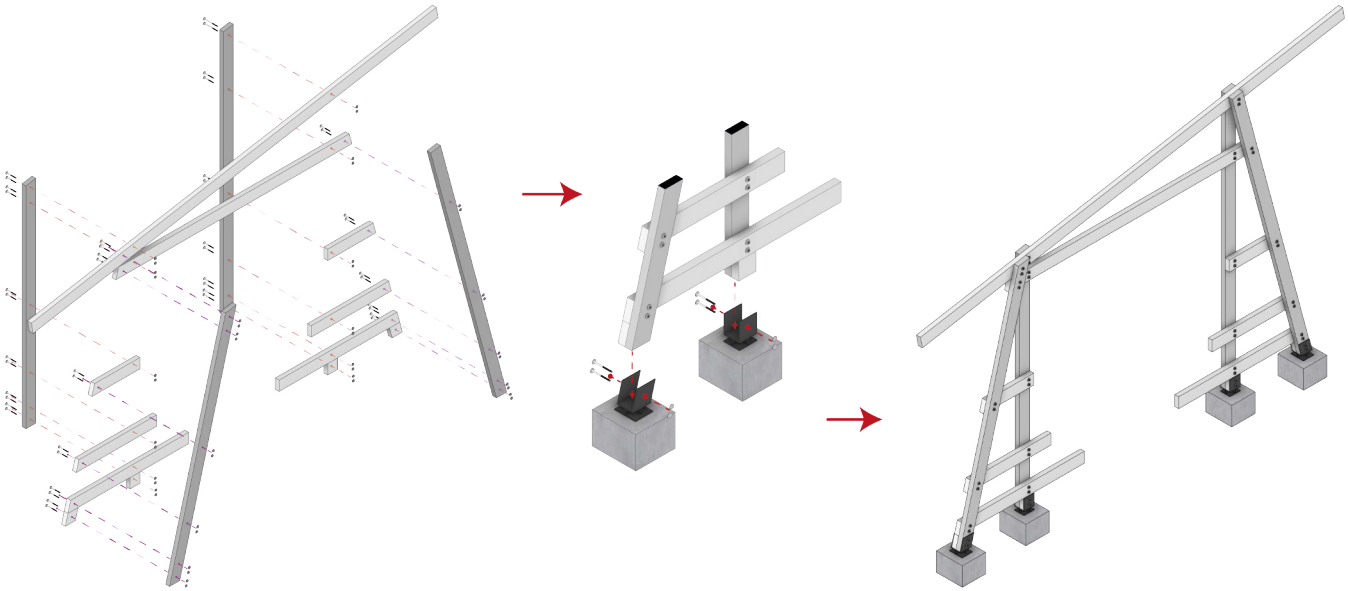

2 Colocación de tablas para asiento y mesa

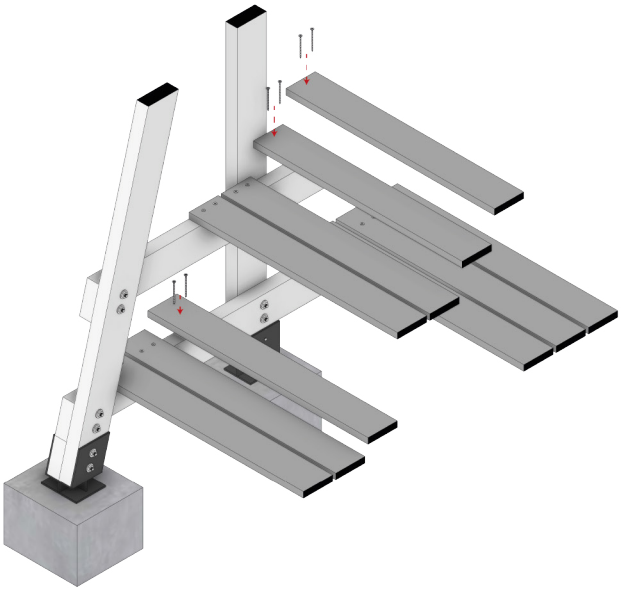

Tablas de asiento y mesa completamente instaladas



3 Colocación de correas para cubierta

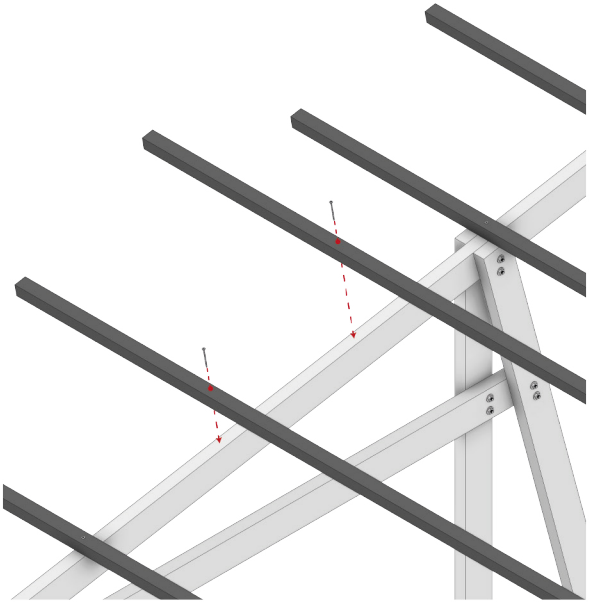

Correas completamente instaladas

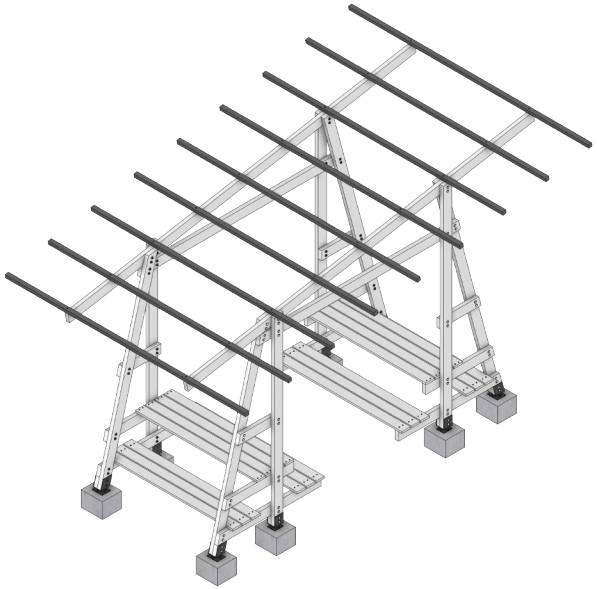

4 Cubierta de lona grapada a listones

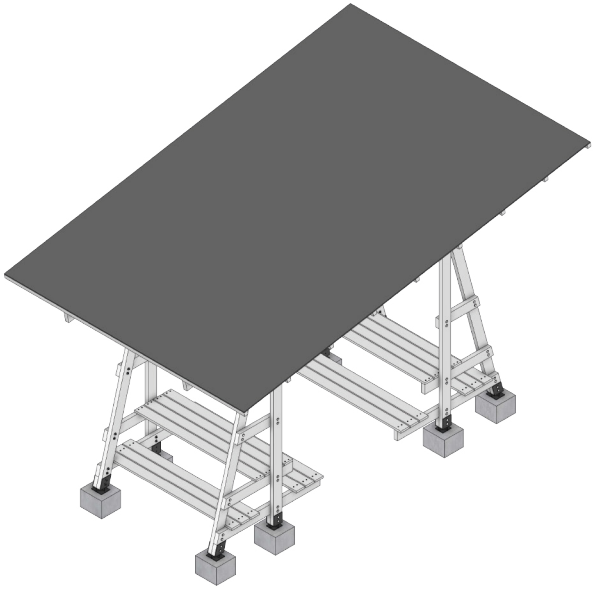

5 Mobiliario completamente instalado

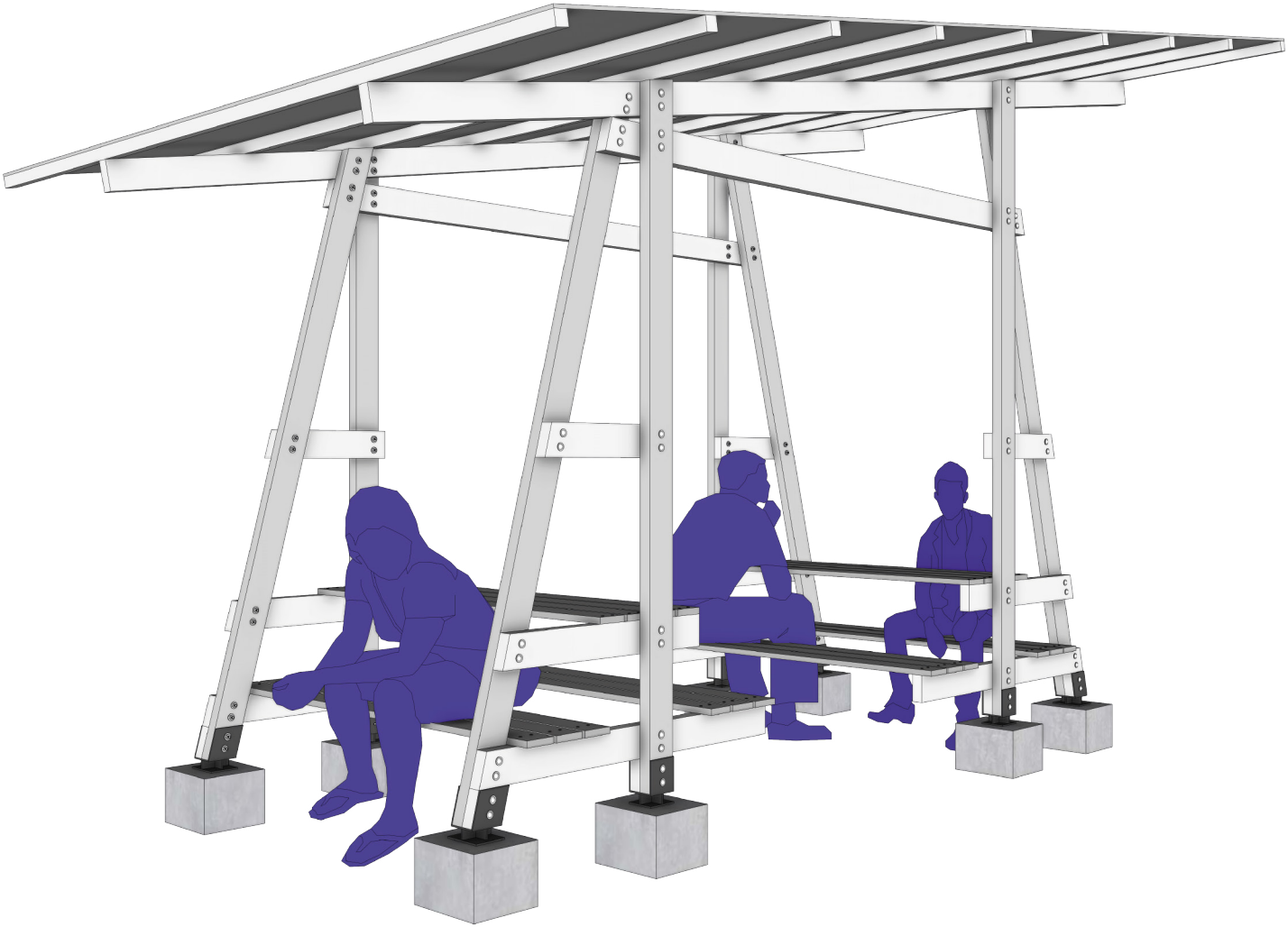

ELEMENTOS
DETALLES

MOBILIARIO - 6

COMPOSICIÓN

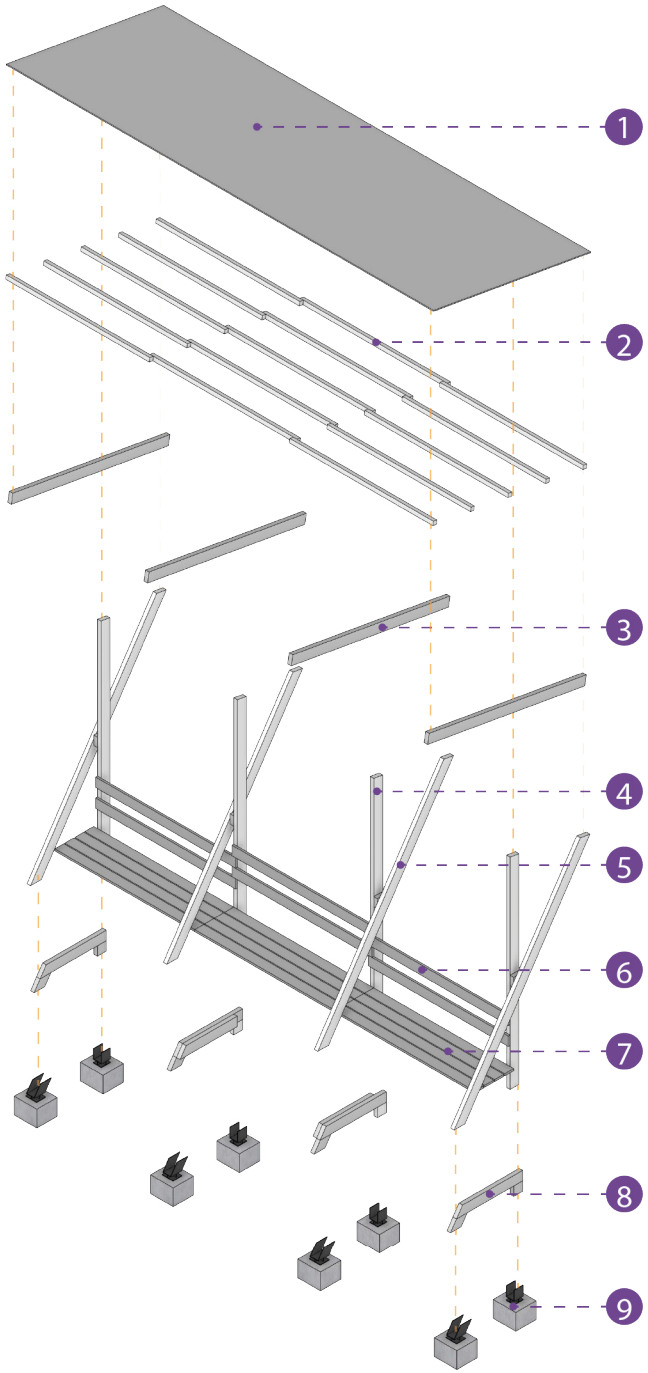

ELEMENTOS

1. Lona impermeable entretejida
2. Correas de madera para fijación de cubierta (4x4cm)
3. Viga de cubierta (4x10cm)
4. Cara lateral de columna compuesta (10x4cm)
5. Cara lateral de columna compuesta (10x4cm)
6. Tabla para espaldar (10x2cm)
7. Tabla para asiento (10x2cm)
8. Elemento rigidizador y soporte de asiento (4x10cm)
9. Dado de concreto (25x45x20cm) y placa de acero para

DETALLES

Base de mobiliario

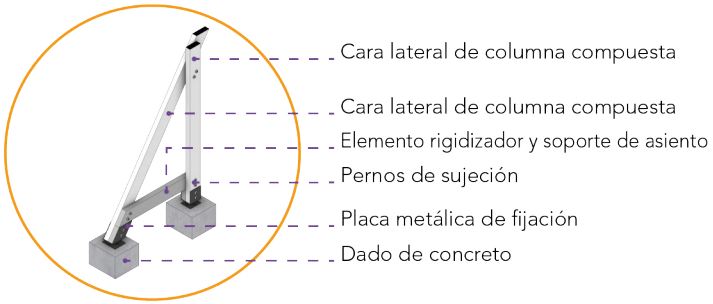

Vigas y piso

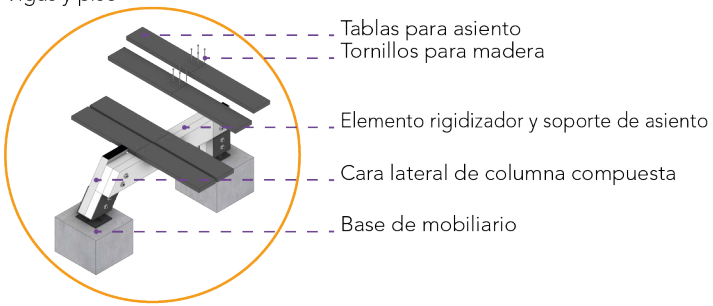

DESPIECE
PROCESO CONSTRUCTIVO

MOBILIARIO - 6

CONSTRUCCIÓN

MARCO ESTRUCTURAL PRINCIPAL

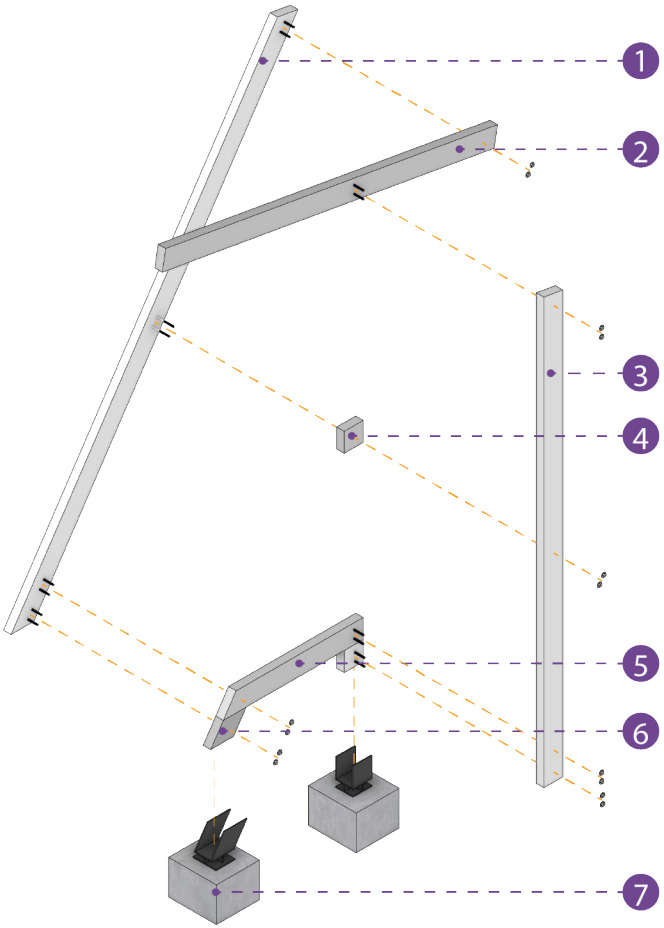

DESCRIPCIÓN

1. Cara lateral izquierda de columna compuesta (10x4cm)
2. Viga para fijación de correas (10x4cm)
3. Cara lateral derecha de columna compuesta (10x4cm)
4. Refuerzo de columna compuesta (10x4cm)
5. Elemento rigidizador y soporte de mesa/asientos (10x4)
6. Refuerzo de columna compuesta (10x4cm)
7. Dado de concreto (25x45x20cm)
8. Placa metálica (3mm de espesor)
9. Pernos de sujeción
10. Tornillos para madera

ELEMENTOS DE SUJECIÓN

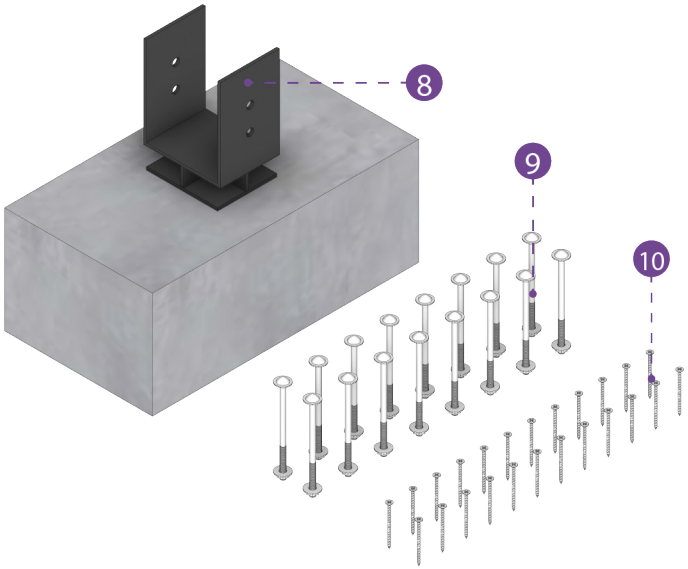

1 Armado de pórtico / fijación a dado de concreto y Pórtico completamente ensamblado

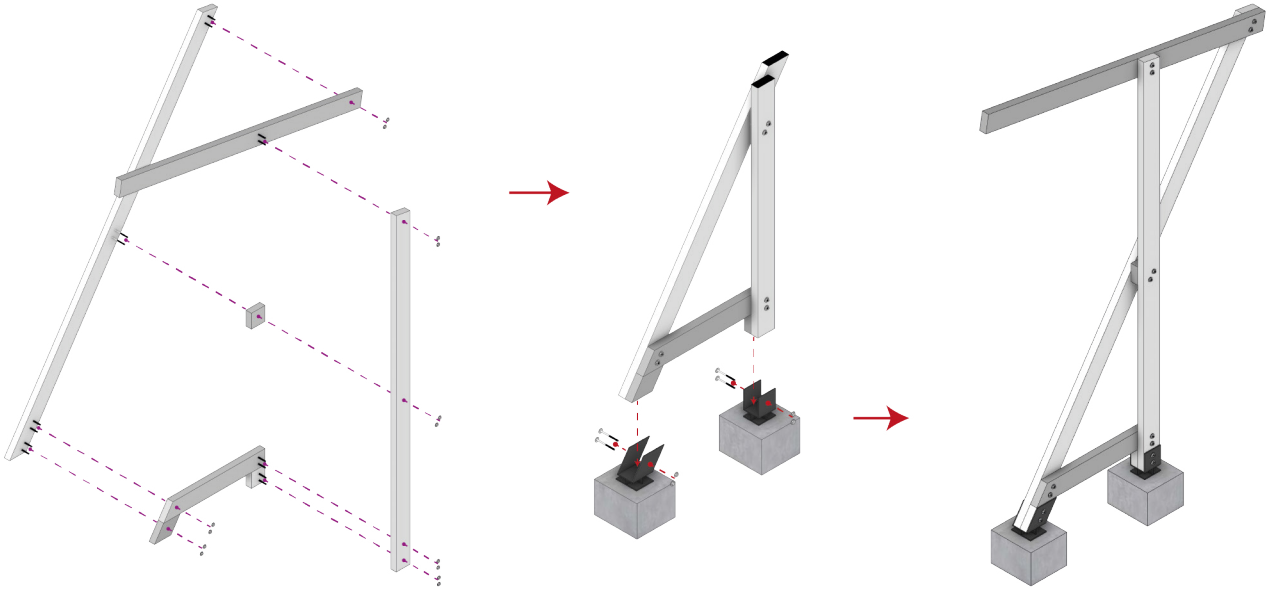

2 Colocación de tablas para asiento y mesa

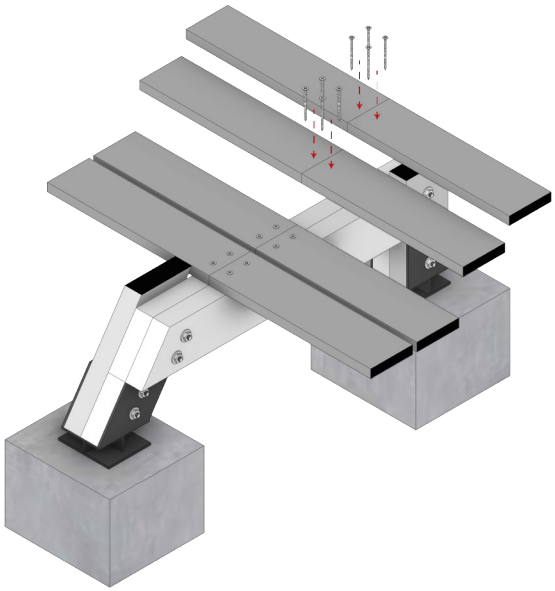

Tablas de asiento y mesa completamente instaladas



3 Colocación de correas para cubierta

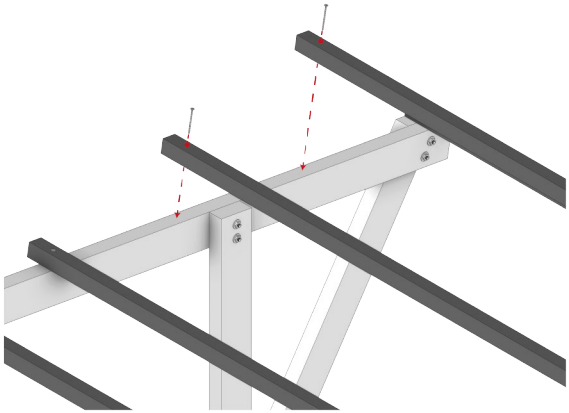

Correas completamente instaladas



4 Cubierta de lona grapada a listones



5 Mobiliario completamente instalado

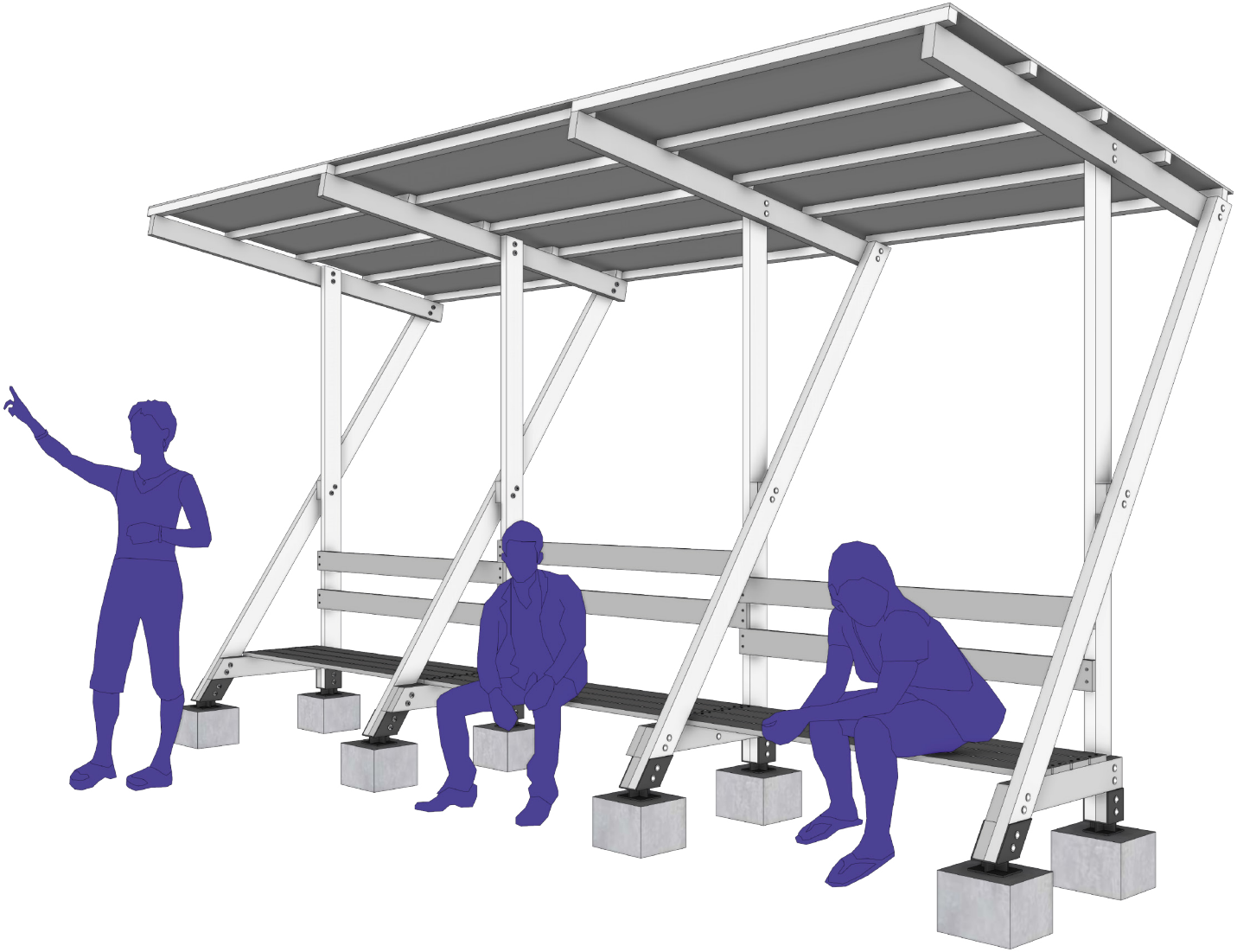

6.9 Validación participativa de la propuesta mediante realidad aumentada

6.9.1 Diseño metodológico de la validación

La validación de los dispositivos de urbanismo táctico se realizó mediante una segunda jornada participativa en cada sector, posterior a la fase diagnóstica. En la primera reunión participaron 30 habitantes del barrio Cóndor Mirador y 50 del barrio Sol Naciente. Para la etapa de validación se registró una asistencia equivalente al 60% de los participantes iniciales, es decir:

Cóndor Mirador: 18 participantes
Sol Naciente: 30 participantes

La reducción de asistencia responde a dinámicas propias del territorio (horarios laborales, responsabilidades domésticas y movilidad), manteniéndose no obstante una representación significativa de la comunidad previamente involucrada. La validación se desarrolló mediante visualización in situ de los dispositivos proyectados a través de realidad aumentada (RA), permitiendo su percepción a escala real en el espacio físico del barrio.

6.9.2 Adaptación del instrumento de evaluación

Inicialmente se planteó la aplicación de una encuesta estructurada en formato digital (Google Forms), con escala Likert de 1 a 5, conforme al instrumento diseñado para la investigación. Sin embargo, durante la fase diagnóstica se identificaron dos condicionantes:

-Baja cobertura y conectividad a internet en ambos sectores.
-Presencia significativa de población adulta mayor con limitadas habilidades digitales.

Con el fin de evitar sesgos de exclusión y garantizar participación equitativa, se decidió aplicar el instrumento en formato presencial mediante técnica de votación y consenso grupal.El procedimiento consistió en:

1.Visualización individual del dispositivo en RA.
2.Explicación técnica breve.
3.Espacio de comentarios abiertos.
4.Votación colectiva por cada item (claridad, comodidad, seguridad, protección climática, permeabilidad.
5. Establecimiento de una calificación consensuada en escala Likert (1-5).pertinencia territorial y frecuencia de uso).

Este método permitió integrar percepciones diversas y fomentar discusión colectiva antes de asignar la calificación final.

6.9.3 Resultados barrio Cóndor Mirador

En la siguiente tabla 22 se determina la calificación que recibieron los 5 dispositivos en base a los parámetros considerados:

Tabla 23. Resultados principales

Dispositivo	Claridad	Comodidad	Seguridad	Protección climática	No obstaculiza circulación	Adecuación al lugar	Frecuencia de uso
Mirador	5	4	4	4	5	5	5
Comercio A	5	4	4	4	5	4	5
Comercio B	4	4	4	4	5	4	4
Reunión	5	5	4	4	5	5	5
Estancia	5	5	4	4	5	5	5

Las valoraciones oscilaron entre 4 y 5 en todas las variables, evidenciando alta aceptación comunitaria. La variable mejor evaluada fue no obstaculiza la circulación, con puntuación máxima en todos los dispositivos. Asimismo, la claridad funcional y la frecuencia de uso obtuvieron predominancia de 5.

Las variables seguridad y protección climática registraron puntajes de 4 de manera constante, lo que sugiere oportunidades de mejora técnica sin afectar la aceptación general. El mirador obtuvo alta adecuación territorial (5), consolidándose

6.9.3 Resultados barrio Sol Naciente

En la tabla 23 se evidencia las calificaciones recibidas en la escala de Likert para cada uno de los mobiliarios propuestos:

Tabla 24. Resultados principales

Dispositivo	Claridad	Comodidad	Seguridad	Protección climática	No obstaculiza circulación	Adecuación al lugar	Frecuencia de uso
Graderios	5	4	4	4	5	5	5
Comercio A	5	4	4	4	5	4	5
Comercio B	4	4	4	4	5	4	4
Reunión	5	5	4	4	5	5	5
Estancia	5	5	4	4	5	5	5

Al igual que en Cóndor Mirador, las valoraciones se concentraron entre 4 y 5. Los graderíos fueron altamente valorados en claridad, adecuación territorial y frecuencia de uso, asociados a actividades deportivas y comunitarias. Se repite el patrón de valoración máxima en no obstaculización de la circulación y puntuaciones ligeramente menores en seguridad y protección climática.

6.9.4 Condición de déficit previo y su incidencia en la validación

Un factor determinante en la interpretación de los resultados es la condición actual de ambos barrios respecto al espacio público. Cóndor Mirador carece de dispositivos formales de estancia, reunión o comercio organizado. Sol Naciente dispone únicamente de una cancha de uso múltiple y algunos juegos infantiles convencionales, sin una red complementaria de mobiliario urbano.

Esta situación de déficit estructural implica que las propuestas fueron evaluadas frente a un escenario base de carencia significativa de equipamiento, lo cual influye en la percepción positiva generalizada. Por tanto,

-Validación de pertinencia territorial.

-Manifestación de demanda acumulada
-Reconocimiento de la necesidad de infraestructura comunitaria básica.

6.9.5 Síntesis general

Los resultados evidencian viabilidad social preconstructiva de los dispositivos, con niveles de aceptación altos y consistentes en ambos sectores. La Realidad Aumentada funcionó como herramienta eficaz de mediación entre propuesta técnica y comprensión comunitaria,

Barrio Sol Naciente



Figura 149. Validación Barrio Sol Naciente



Figura 150. Validación Barrio Sol Naciente



Figura 151. Validación Barrio Sol Naciente



Figura 152. Validación Barrio Sol Naciente



Figura 153. Validación Barrio Sol Naciente



Figura 154. Validación Barrio Sol Naciente

Barrio Cóndor Mirador



Figura 155. Validación Barrio Cóndor Mirador



Figura 158. Validación Barrio Cóndor Mirador



Figura 156. Validación Barrio Cóndor Mirador



Figura 159. Validación Barrio Cóndor Mirador



Figura 157. Validación Barrio Cóndor Miardor



Figura 160. Validación Barrio Cóndor Mirador

QR de mobiliario urbano

MOBILIARIO URBANO - MIRADOR

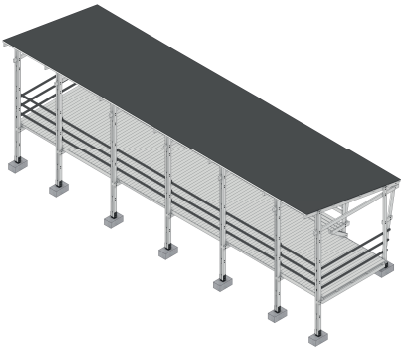

MOBILIARIO URBANO - VENTA DE VERDURAS

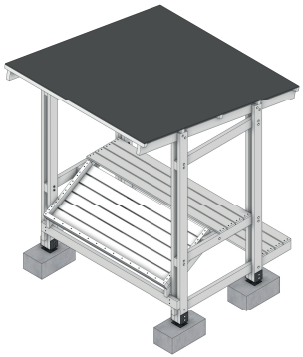

MOBILIARIO URBANO - GRADERIOS

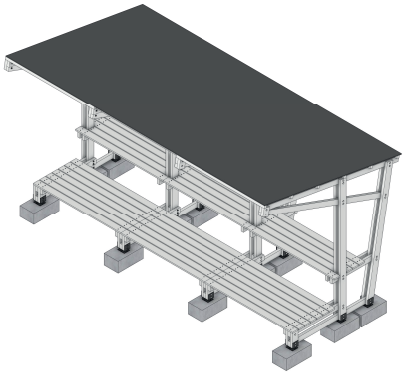

MOBILIARIO URBANO - VENTA DE COMIDA PREPARDA

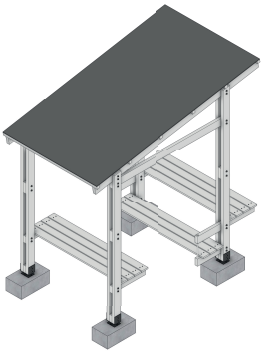

MOBILIARIO URBANO - REUNIONES



MOBILIARIO URBANO - ESTANCIA



07

RESULTADOS Y CONCLUSIONES

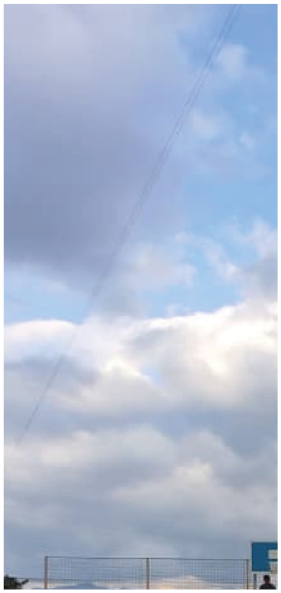
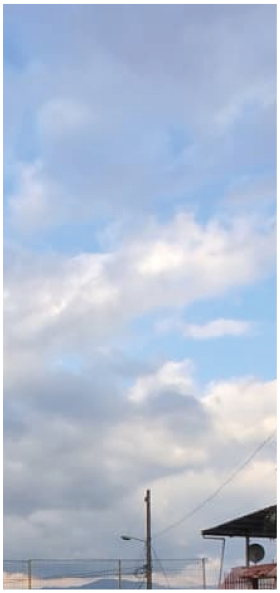

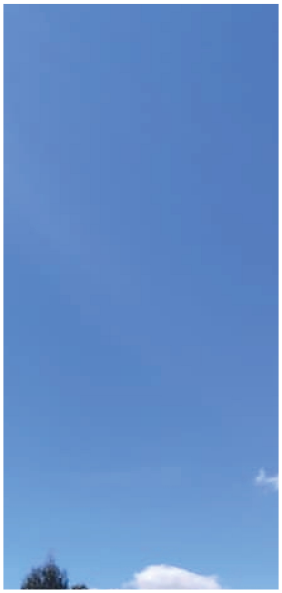
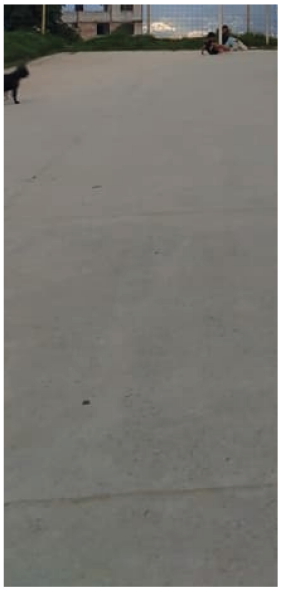
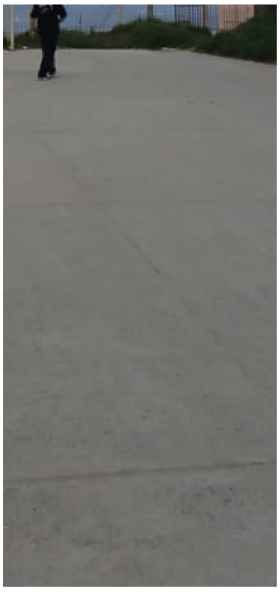

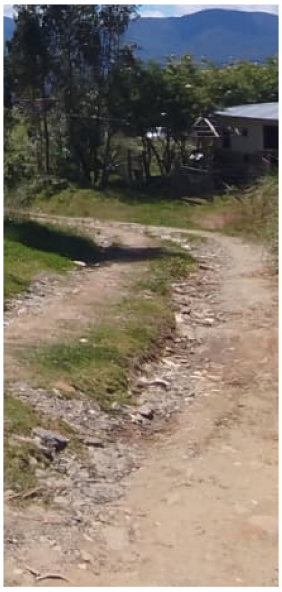

7.1 Barrio Sol Naciente



Figura 161. Barrio Sol Naciente

Se propone un espacio recreativo infantil sobre plataforma elevada, acompañado de áreas de descanso y circulación segura. La propuesta responde a la necesidad de espacios protegidos para la infancia en terrenos con desnivel. El uso de estructuras elevadas mejora la seguridad, el control visual y la integración con el entorno natural.



Figura 162. Barrio Sol Naciente

En esta imagen se ve el desarrollo del proyecto completo donde integra áreas de juego, deportivo y circulación las cuales van combinando las difrerentes actividades propuestas dentro del barrio Sol Naciente.



Figura 163. Barrio Sol Naciente

Dentro de la cancha se lo usa como catalizador visual mejorando el área a través de mobiliario el cual ayuda potenciando esta zona con graderios , áreas de descanso y comercio el cual complemente todos estos puntos a su alrededor.a escala real en el espacio físico del barrio.



Figura 164. Barrio Sol Naciente

Se propone el mejoramiento de la cancha multiuso ya existente en el lugar integrando varios mobiliarios de estancia y comercio, organizada como núcleo central del barrio. Dejando así varias actividades recreativas, cohesión comunitaria y apropiación del espacio público.



Figura 165. Barrio Sol Naciente

Se planteo el mejoramiento de la escalinatas a través de varias plazas la cuales sirven como mirador y además se intervino con huertos los cuales ayudan a la activivdad dentro de esta zona de circulación.

7.2 Barrio Cóndor Mirador



Figura 166. Barrio Cóndor Mirador

Se integra el mirador propuesto para el barrio, mas huertos comunitarios los cuales responde a terrazas y al mismo terreno de a zona los cuales aprovechan las visuales de la zona al estar en una terreno con pediente pronunciada.



Figura 167. Barrio Cóndor Mirador

Se plantean módulos de venta de productos frescos bajo estructuras livianas de madera, acompañados de áreas de estancia y circulación amplia. De esta forma potenciacio la venta existente en el barrio, ordenando el espacio y mejorando las condiciones del lugar.a escala real en el espacio físico del barrio.



Figura 168. Barrio Cóndor Mirador

Se plantea huertos comunitarios con muros de gaviones y vegetación de la zona el cual llega a ser un mirador paisajístico. Además de aprovechar el enotorno y adpatarse a la topopgrafía y fomentando actividades recreativas en contacto con el paisaje.



Figura 169. Barrio Cóndor Mirador

Se plantea una plaza central multifuncional que integra espacio lúdico, área de encuentro y pequeños módulos comerciales temporales. Esta intervención responde a la necesidad de fortalecer la cohesión social en el barrio, generando un espacio seguro para niños y un punto de encuentro intergeneracional. La incorporación de comercio local activa la economía barrial y promueve apropiación comunitaria del espacio público.



Figura 170. Barrio Cóndor Mirador

Se propone juegos infantiles, mobiliario urbano y áreas verdes integradas con zonas de descanso. Repondiendo el diseño a la necesidad de espacios recreativos seguros para la infancia, promoviendo también la interacción entre generaciones. Se prioriza la accesibilidad y la integración visual con el entorno natural, reforzando el sentido de comunidad.

7.3 Conclusiones

-La investigación confirma la hipótesis planteada, evidenciando que las deficiencias del espacio público en los asentamientos informales de la ciudad de Loja pueden ser abordados de manera efectiva mediante la implantación de estrategias de urbanismo táctico. A través del análisis morfológico y del desarrollo del diseño arquitectónico, se demuestra que intervenciones de carácter temporal, flexible y participativo permiten mejorar la calidad espacial, funcional y perceptual del entorno urbano. De este modo, el objetivo general se cumple al proponer soluciones espaciales que fortalecen la apropiación social y la activación inmediata del espacio público.

-El marco teórico constituyó un soporte fundamental para la construcción conceptual y proyectual de la investigación, al integrar enfoques sobre asentamientos informales, morfología urbana y urbanismo táctico. Los aportes de autores como Gehl, Lefebvre y Lydon & Garcia permitieron comprender el espacio público como un producto social y un elemento estructurador de la vida urbana. Estos conceptos fueron aplicados directamente en el proyecto arquitectónico, orientando decisiones espaciales que priorizan la escala humana, la flexibilidad del diseño y la relación entre forma, uso y apropiación comunitaria.

-El análisis de referentes seleccionados evidenció que las intervenciones de pequeña escala, desarrolladas en contextos vulnerables, pueden generar impactos significativos cuando integran participación comunitaria, uso de materiales accesibles y adaptabilidad espacial. Proyectos como La Potocine, El Chama y Santa Lucía de Llacao aportaron criterios claros sobre constructivas, organización espacial y gestión social del espacio público. Estos aprendizajes fueron aplicados dentro del diseño arquitectónico, permitiendo definir un lenguaje formal coherente con el contexto y estrategias replicables en asentamientos informales de Loja.

-Dentro del diagnóstico se pudo ver que los asentamientos informales estudiados presentan una estructura espacial fragmentada, caracterizada por trazados irregulares, alta densidad edificatoria y un déficit significativo de espacios públicos cualificados. No obstante, también se identificaron áreas residuales y vacíos urbanos con alto potencial de transformación. Además, se realizó un co-diagnóstico en el cual se desarrolló talleres en los cuales se supo de las problemáticas y necesidades de la comunidad. Estos resultados permitieron reconocer que, más allá de las carencias físicas, existen dinámicas reconocer que, más allá de las carencias físicas, existen dinámicas sociales activas que sustentan la vialidad de intervenciones tácticas, orientadas a reorganizar el espacio público y fortalecer su función articuladora dentro del tejido urbano informal.

-El proyecto arquitectónico se justifica como una respuesta espacial y estratégica frente a la precariedad del espacio público en asentamientos informales, proponiendo intervenciones temporales que no dependen de procesos formales de urbanización a largo plazo. A partir del diagnóstico, co-diagnóstcio y del análisis teórico, el diseño platea artefactos urbanos y configuraciones espaciales flexibles que permiten activar el uso colectivo, mejorar la accesibilidad y generar nuevas dinámicas de encuentro. Así, el proyecto no se concibe como una solución definitiva, sino como un catalizador de transformación urbana progresiva.

-A través del diseño de artefactos urbanos y la reorganización del espacio público, se evidencia cómo el enfoque adoptado permite mejorar la calidad urbana, fortalecer la identidad barrial y promover procesos de apropiación social, consolidando el espacio público como eje de transformación urbana.

08
EPÍLOGO


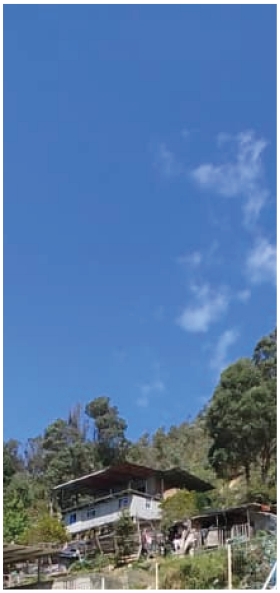
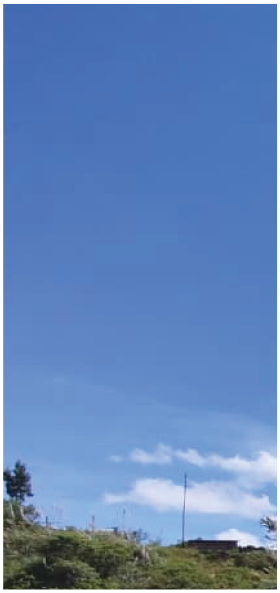
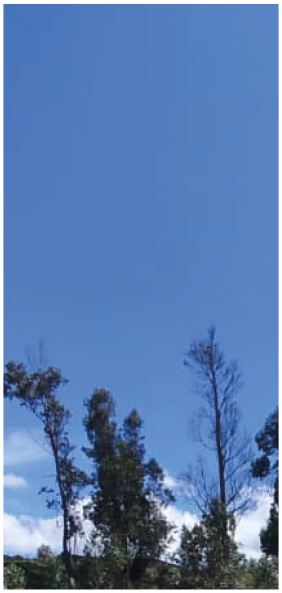
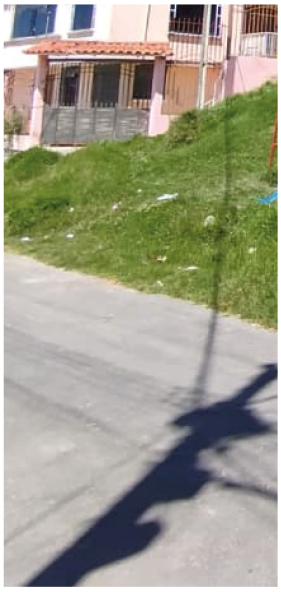




8.1 Índice

Índice de figuras

Figura 1. Espacio recreativo del Barrio Condor Mirador 13
Figura 2. Casa Comunal del barrio Sol Naciente 13
Figura 3. Espacio recreativo del Barrio Condor Mirador 14
Figura 4. Vías del Barrio Condor Mirador 14
Figura 5. Asentamientos informales dentro de la ciudad de Loja. Elaboración propia a partir de PDOT (2024) 15
Figura 6.Barrios seleccionados 16
Figura 7. Espacio recreativo del Barrio Sol Naciente 16
Figura 8. Barrio Menfis San Carlos 17
Figura 9. Sol Naciente 17
Figura 10. Capulí Loma 17
Figura 11. Condor Mirador 17
Figura 12. Diagrama de tipologías de espacios públicos. Elaboración propia a partir Carmona et al. (2003) 26
Figura 13. ArchDaily. (2022, marzo 5).Visualización sobre asentamientos informales 26
Figura 14. Iñiguez, A. (2024, octubre 9). Vista del proyecto con vegetación urbana integrada 27
Figura 15. Diagrama de tipos de intervención de urbanismo táctico 29
Figura 16. Sección transversal de vía local urbanización de interés social 32
Figura 17. Sección transversal de vía peatonal 32
Figura 18. Sección transversal de escalinata 33
Figura 19. Potocine 36
Figura 20. Potocine 37
Figura 21. Ubicación 38
Figura 22. Accesos 38
Figura 23. Espacio Público/Edificado 38
Figura 24. Equipamientos 38
Figura 25. Relación interior - exterior 39
Figura 26. Zonificación 39
Figura 27. Circulaciones 39
Figura 28. Modularidad 39
Figura 29. Sostenibilidad 40
Figura 30. Adaptabilidad 40
Figura 31. Partido Arquitectónico 40
Figura 32. Proceso de construcción 41
Figura 33. Antes de la intervención 41
Figura 34. Después de la intervención 41
Figura 35. El Campo de Cebada 42
Figura 36. Ubicación 43
Figura 37. Accesos 43
Figura 38. Espacio público / Edificado 43

Figura 39. Equipamientos 43
Figura 40. Relación Interior-Exterior 44
Figura 41. Zonificación 44
Figura 42. Circulación 45
Figura 43. Modularidad 45
Figura 44. Sostenibilidad 45
Figura 45. Adaptabilidad 46
Figura 46. Estrategias aplicadas 46
Figura 47. Estrategias aplicadas 46
Figura 48. Lecciones aprendidas 47
Figura 49. Lecciones aprendidas 47
Figura 50. Lecciones aprendidas 47
Figura 51. Santa Lucia de Llacao 48
Figura 52. Ubicación 49
Figura 53. Accesos 49
Figura 54. Espacio público / Edificado 49
Figura 55. Zonificación 50
Figura 56. Circulaciones 50
Figura 57. Modularidad 50
Figura 58. Adaptabilidad 50
Figura 59. Sostenibilidad 51
Figura 60. Policromía de la cancha principal 51
Figura 61. Partido Arquitectónico 52
Figura 62. Estrategias Implementadas 52
Figura 63. Ubicación 61
Figura 64. Barrio Sol Naciente y Condor Mirador 62
Figura 65. Barrio Sol Naciente 63
Figura 66. Corte de los Barrios Sol Naciente y Condor Mirador 64
Figura 67. Barrio Sol Naciente 64
Figura 68. Corte de los Barrios Sol Naciente y Condor Mirador 64
Figura 69. Barrio Condor Mirador 64
Figura 70. Barrio Sol Naciente 65
Figura 71. Barrio Condor Mirador 65
Figura 72. Barrio Sol Naciente y Condor Mirador 66
Figura 73. Barrio Sol Naciente 67
Figura 74. Barrio Condor Mirador 67
Figura 75. Barrio Sol Naciente 68
Figura 76. Barrio Condor Mirador 68
Figura 77. Barrio Sol Naciente 69
Figura 78. Barrio Condor Mirador 69
Figura 79. Barrio Sol Naciente 70
Figura 80. Barrio Condor Mirador 70

Figura 81. Barrio Sol Naciente 71
Figura 82. Barrio Condor Mirador 71
Figura 83. Barrio Sol Naciente 72
Figura 84. Barrio Sol Naciente 72
Figura 85. Barrio Sol Naciente 73
Figura 86. Barrio Sol Naciente 73
Figura 87. Barrio Sol Naciente 73
Figura 88. Barrio Condor Mirador 73
Figura 89. Barrio Condor Mirador 73
Figura 90. Barrio Condor Mirador 73
Figura 91. Barrio Sol Naciente 74
Figura 92. Barrio Condor Mirador 74
Figura 93. Barrio Sol Naciente 75
Figura 94. Barrio Condor Mirador 75
Figura 95. Corte de Vía principal barrio Sol Naciente 76
Figura 96. Corte de Vía secundaria barrio Sol Naciente 76
Figura 97. Corte de Vía principal barrio Condor Mirador 76
Figura 98. Corte de Vía secundaria barrio Condor Mirador 76
Figura 99. Estrategias de la morfológia urbana 77
Figura 100. Barrio Sol Naciente 78
Figura 101. Barrio Condor Mirador 78
Figura 102. Ejemplo de tipología Organico 80
Figura 103. Adaptación de tipología Organic a Sol Naciente 81
Figura 104. Ejemplo de tipología Rectangular block grid 82
Figura 105. Adaptación de tipología Organic a Sol Naciente 83
Figura 106. Barrio Sol Naciente 85
Figura 107. Barrio Condor Mirador 85
Figura 108. Barrio Sol Naciente 86
Figura 109. Barrio Condor Mirador 86
Figura 110. Barrio Sol Naciente 87
Figura 111. Barrio Condor Mirador 87
Figura 112. Barrio Sol Naciente 88
Figura 113. Barrio Condor Mirador 88
Figura 114. Barrio Sol Naciente 89
Figura 115. Barrio Cóndor Mirador 89
Figura 116. Barrio Sol Naciente 90
Figura 117. Barrio Sol Naciente 90
Figura 118. Barrio Sol Naciente 91
Figura 119. Barrio Sol Naciente 91
Figura 120. Barrio Sol Naciente 92
Figura 121. Barrio Sol Naciente 92
Figura 122. Barrio Sol Naciente 92

Figura 123. Barrio Sol Naciente 92
Figura 124. Barrio Cóndor Mirador 93
Figura 125. Barrio Cóndor Mirador 93
Figura 126. Barrio Condor Mirador 94
Figura 127. Barrio Condor Mirador 94
Figura 128. Barrio Condor Mirador 94
Figura 129. Barrio Condor Mirador 94
Figura 130. Mapeo de problemáticas y necesidades 105
Figura 131. Taller barrio Cóndor Mirador 106
Figura 132. Taller barrio Cóndor Mirador 106
Figura 133. Taller barrio Sol Naciente 106
Figura 134. Taller barrio Sol Naciente 106
Figura 135. FODA 109
Figura 136. Mapeo Fortalezas 110
Figura 137. Mapeo Oportunidades 110
Figura 138. Mapeo Debilidades 111
Figura 139. Mapeo Amenazas 111
Figura 140. Propuesta Master Plan 1 119
Figura 141. Propuesta Master Plan 2 119
Figura 142. Propuesta Master Plan 3 119
Figura 143. Propuesta Master Plan 120
Figura 144. Estrategias de urbanismo táctico 121
Figura 145. Estrategias de urbanismo táctico 122
Figura 146. Conceptualización 123
Figura 147. Zonificación Barrio Sol Naciente 124
Figura 148. Zonificación Barrio Cóndor Mirador 125
Figura 149. Validación Barrio Sol Naciente 196
Figura 150. Validación Barrio Sol Naciente 196
Figura 151. Validación Barrio Sol Naciente 196
Figura 152. Validación Barrio Sol Naciente 196
Figura 153. Validación Barrio Sol Naciente 196
Figura 154. Validación Barrio Sol Naciente 196
Figura 155. Validación Barrio Cóndor Mirador 197
Figura 156. Validación Barrio Cóndor Mirador 197
Figura 157. Validación Barrio Cóndor Miardor 197
Figura 158. Validación Barrio Cóndor Mirador 197
Figura 159. Validación Barrio Cóndor Mirador 197
Figura 160. Validación Barrio Cóndor Mirador 197
Figura 161. Barrio Sol Naciente 200
Figura 162. Barrio Sol Naciente 201
Figura 163. Barrio Sol Naciente 202
Figura 164. Barrio Sol Naciente 203

Figura 165. Barrio Sol Naciente 204
Figura 166. Barrio Cóndor Mirador 205
Figura 167. Barrio Cóndor Mirador 206
Figura 168. Barrio Cóndor Mirador 207
Figura 169. Barrio Cóndor Mirador 208
Figura 170. Barrio Cóndor Mirador 209

Índice de tablas

Tabla 1. Extensión y cantidad de familias dentro de los barrios seleccionados 16
Tabla 2. Parámetros de selección de barrios 18
Tabla 3. Resultados de aplicación de los criterios 18
Tabla 4. Cuadro de metodología general de tesis 21
Tabla 5. Especificaciones técnicas por tipo de vía Ordenanza 038-2021 del GAD de Loja 32
Tabla 6. Normativas técnicas y su aplicación en la investigación 33
Tabla 7. Síntesis de referentes 53
Tabla 8. Metodología de diagnóstico 59
Tabla 9. Indicadores morfológicos 79
Tabla 10. Síntesis de tipificación según variables de Wheeler 84
Tabla 11. Comparación de cumplimiento con la norma 97
Tabla 12. Resultados encuesta preliminar de usuarios 99
Tabla 13. Resultado de problemáticas barrio Sol Naciente 101
Tabla 14. Resultado de problemáticas barrio Cóndor Mirador 102
Tabla 15. Priorización barrio Sol Naciente 103
Tabla 16. Priorización barrio Cóndor Mirador 104
Tabla 17. Resultados síntesis 107
Tabla 18. Resultados principales 108
Tabla 19. Resultados principales 108
Tabla 20. Metodología propuesta 115
Tabla 21. Plan de necesidades para conformar el programa de espacio público 116
Tabla 22. Programa para conformar la propuesta 117
Tabla 23. Resultados principales 194
Tabla 24. Resultados principales 194

8.2 Bibliografía

Ayala, E. (2021). La arquitectura, el espacio público y el derecho a la ciudad. Entre lo físico y lo vivencial. Revista de Arquitectura. https://doi.org/10.14718/revarq.2021.3286

Barcellos de Souza, G., & Torrent, H. (2024). fuente fantástica de invención: Aldo Rossi en Latinoamérica, 1978-1982. ANALES DE ARQUITECTURA UC, 6, 208–215. https://doi.org/10.7764/aa.2024.24

Benavides-Londo, E. Y., Berrones-Lluguay, G. N., Merino-Cayán, L. M., & Piñas-Piñas, L. F. (2024). Asentamientos urbanos informales, falencias y limitación en las zonas de expansión [Informal urban settlements, shortcomings and limitations in expansion zones]. Verdad y Derecho. Revista Arbitrada de Ciencias Jurídicas y Sociales, 3(especial4), 97–104. https://doi.org/10.62574/dk3dga10

Capel. (2022). LA MORFOLOGÍA DE LAS CIUDADES I. Sociedad, cultura y paisaje urbano Colección «La estrella polar»-37.

Carmona, M., Heath, T., Oc, T., Tiesdell, S., Boston, A., London, H., Oxford, Y., San, P., San, D., Singapore, F., & Tokyo, S. (2003). PUBLIC PLACES-URBAN SPACES The Dimensions of Urban Design. http://www.elsevier.com

Carpio Vintimilla, J., Carrión Nicanor Jácome Bohórquez Jorge García Fernando Carrión, D., & Pérez Sainz Alfredo Rodríguez Gaitán Villavicencio Amparo Menéndez Carrión, J. P. (1987). EL PROCESO URBANO ENEL ECUADOR.

Carrión, F. (1986). EVOLUCION DE L ESPACIO URBANO ECUATORIANO·. In Hlllarl. Ecuatoriana (Vol. 11).

Carrión, G., Orellana, D., Acurio, E., Méndez Abad, X., Pozo, R., Chunga, F., & Schoonjans, Y. (2022). 13 herramientas para el análisis y diseño participativo de espacios públicos. UCuenca Press.

Clichevsky, Nora. (2006). Previniendo la informalidad urbana en América Latina y el Caribe. Naciones Unidas, CEPAL, División de Desarrollo Sostenible y Asentamientos Humanos.

Córdova, M., Montenegro, A. E. E., & Cevallos, J. J. M. (2024). Informal Settlements, Regularization, and Disaster Risk in the Periurban of the Metropolitan District of Quito - Colinas del Norte. Cuadernos de Geografia: Revista Colombiana de Geografia, 33(1). https://doi.org/10.15446/rcdg.v33n1.100275

Cuenca, F., Carpio, ;, Rodrigo, Valarezo, ;, Sandra, Aguirre-Maldonado, ;, & Eduardo. (2024). REALIDAD AUMENTADA APLICADA AL TALLER DE PROYECTOS ARQUITECTÓNICOS.

Dovey, K., & Kamalipour, H. (2018). Informal/Formal Morphologies. In Mapping Urbanities (pp. 223–248). Routledge. https://doi.org/10.4324/9781315309163-13

Fernandes, E. (2011a). Regularization of informal settlements in Latin America. Lincoln Institute of Land Policy.

Fernandes, E. (2011b). Regularization of informal settlements in Latin America. Lincoln Institute of Land Policy.

Fundación calidad emergente. (2013). UrbanimoTactico 3 CasosLatinoamericano. www.ciudademergente.org.

Galeote, E. E., Tutor, B., Gómez Pioz, E. J., Tfg, A., & Almazán, P. H. (2020). Realidad Aumentada vs Realidad Virtual: Herramientas emergentes de comunicación arquitectónica.

García, N. (2011). Engineering for a Smart Planet, Innovation, Information Technology and Computational Tools for Sustainable Development.

Gehl, J. (2010). Cities For People.

Giraldo Ospina, T., Galindo-Díaz, J., & Vásquez-Varela, L. (2022). Métodos cuantitativos de evaluación del espacio público: aporte al cumplimiento de los Objetivos de Desarrollo Sostenible. Tecnura, 26(73), 142–161. https://doi.org/10.14483/22487638.18817

Grau, J. B. (2017). Ciudades y formas urbanas Cities and Urban Forms.

Johana, H. A. (2022a). URBANISMO TÁCTICO: REIVINDICANDO LA PARTICIPACIÓN Y EL USO DE LOS ESPACIOS PÚBLICOS. Astragalo, 1(30), 207–230. https://doi.org/10.12795/astragalo.2022.i30.12

Lefebvre, Henri., & Nicholson-Smith, Donald. (1991). The production of space. Blackwell Publishing.

Lydon, M., & Garcia, A. (2015). Tactical_Urbanism.

Rego, R. L., & Meneguetti, K. S. (2011a). A respeito de morfologia urbana. Tópicos básicos para estudos da forma da cidade. Acta Scientiarum - Technology, 33(2), 123–127. https://doi.org/10.4025/actascitechnol.v33i2.6196

Carrion, G., Orellana, D., Acurio, E., Zúñiga, P., Méndez, A., Chunga, F., & Schoonjans, Y. (2022). SurLab2_ Experiencias de corporodicción de espacios públicos en Euador.

Mercedes Segarra Morales, G. (2021). Narrativas en la periferia de la ciudad intermedia. El caso de Loja-Ecuador Narratives on the periphery of the intermediate city. The case of Loja-Ecuador.

MIDUVI. (2024). MINISTERIO DE DESARROLLO URBANO Y VIVIENDA.

Mouze Jaime. (2019). LA REALIDAD VIRTUAL COMO HERRAMIENTA DE VISUALIZACIÓN ARQUITECTÓNICA.

Osorio Guerrero, P. E. (2022). El proceso de urbanización en el Ecuador del siglo XX Process of urbanization in Ecuador in the 20th century. https://publicaciones.ucuenca.edu.ec/ojs/index.php/acordes/article/view/2319

Peréz T, & Catellano C. (2013). Revista Bitácora Urbano Territorial. http://www.redalyc.org/articulo.oa?id=74830874012

Pineda, M., & Cardosa, M. (2020). Manual de Urbanismo Táctico para Cuenca.

Quispe, K. (2024). El crecimiento urbano informal y su influencia en las áreas de recreación pública del Barrio 1 - El Porvenir, 2024. https://repositorio.ucv.edu.pe/bitstream/handle/20.500.12692/152560/Quispe_RKE-SD.pdf?sequence=1&isAllowed=y

Código Orgánico de Organización Territorial, Autonomía y Descentralización [COOTAD]. (2010). Registro Oficial Suplemento No. 303, 19 de octubre de 2010.

Instituto Nacional de Estadística y Censos. (2022). Tamaño promedio del hogar por área y provincia.

Scheer, B. C. (2019). Urban Morphology as a Research Method. In Planning Knowledge and Research (pp. 167–181). Routledge. https://doi.org/10.4324/9781315308715-11

Selvan, A. (2020). A TACTICAL URBANISM GUIDEBOOK INTRODUCTION. http://www.giz.de/india

UN HABITAT. (2016). URBANIZATION AND DEVELOPMENT Emerging Futures. https://unhabitat.org/sites/default/files/download-manager-files/WCR-2016-WEB.pdf

UN-Habitad. (2015). TEMAS HABITAT III 22-ASENTAMIENTOS INFORMALES.

Washington, D. C., Morra, L. G., & Friedlander, A. C. (1999). Case Study Evaluations. www.worldbank.org/html/oed

Gad municipal de Loja. (2024). PDOT 2023-2024

Asamblea Nacional del Ecuador. (2016). Ley Orgánica de Ordenamiento Territorial, Uso y Gestión del Suelo.

Instituto Nacional de Estadística y Censos. (2022). Tamaño promedio del hogar por área y provincia.

Conzen, M. R. G. (1960). Alnwick, Northumberland: A Study in Town-Plan Analysis. Transactions and Papers (Institute of British Geographers), 27, iii. https://doi.org/10.2307/621094

Luque Valdivia, J. (1993). Una teoría arquitectónica de la ciudad. Estudios tipológicos de Gianfranco Caniggia. https://doi.org/https://doi.org/10.15581/020.16.34972

Moudon, A. V. (1994). Getting to know the built landscape typomorphology. 289–311. https://toaz.info/doc-view-3

Wheeler, S. M. (2015). Built Landscapes of Metropolitan Regions: An International Typology. Journal of the American Planning Association, 81(3), 167–190. https://doi.org/10.1080/01944363.2015.1081567

Martinuzzi, & Lahoud. (2020). Public space site-specific assessment Guidelines to achieve quality public spaces at neighbourhood level. www.unhabitat.org

José Tomás Franco. "Cómo el proyecto "Espacios de Paz" está transformando los espacios comunitarios en Venezuela" 17 oct 2014. ArchDaily en Español. Accedido el 2 Sep 2025.

Murillo, S., Cháves, M., Catenazzi, A., Frisch, J., & Guaresti, L. (2011). Planear el barrio. Urbanismo participativo para construir el derecho a la ciudad. Instituto de Investigación y Desarrollo en Vivienda.

ONU-Habitat. (2024). Metodología OUI. Operaciones Urbanas Integrales. Programa de Naciones Unidas para los Asentamientos Humanos.

Hernández García, J. (2013). Espacios públicos en barrios informales: estudio de caso en Bogotá. Pontificia Universidad Javeriana.

CoDesign Studio & Street Plans Collaborative. (2014). Tactical Urbanism Vol 4: Australia & New Zealand (Vol. 4).

El Campo de Cebada / La ciudad situada " 25 jul 2013. ArchDaily en Español. Accedido el 9 Dic 2025. <https://www.archdaily.cl/cl/02-281490/el-campo-de-cebada-la-ciudad-situada> ISSN 0719-8914

8.3 Anexos

Encuestas

Condor Mirador

1. Tiempo de residencia en el barrio:

- Menos de un año
- 1 a 5 años
- 6 a 10 años
- Más de 10 años



2. ¿Cuáles son los espacios públicos que más utiliza en el barrio?

- Calles
- Áreas comunales
- Casa Comunal

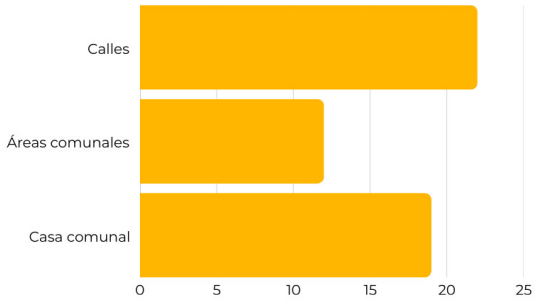

3. ¿Qué actividades realiza con mayor frecuencia?

- Actividades recreativas o deportivas
- Ferias o eventos comunitarios
- Uso cotidiano
- Reuniones sociales



4. ¿Cómo califica la calidad de los espacios públicos en su barrio?

- Muy buena
- Buena
- Regular
- Mala
- Muy mala

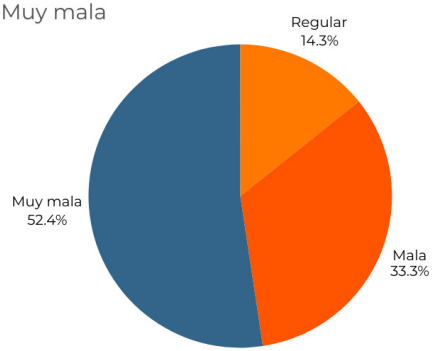

5. ¿ Cuáles son los principales problemas que identifica en el espacio público?

- Falta de mantenimiento
- Inseguridad y delicuencia
- Falta de mobiliario urbano
- Falta de iluminación
- Problemas de acceso

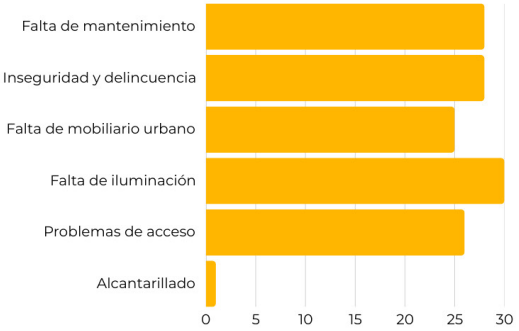

6. ¿Cómo se traslada dentro del barrio?

- A pie
- Bicicleta
- Vehículo privado
- Casi no se moviliza dentro del barrio

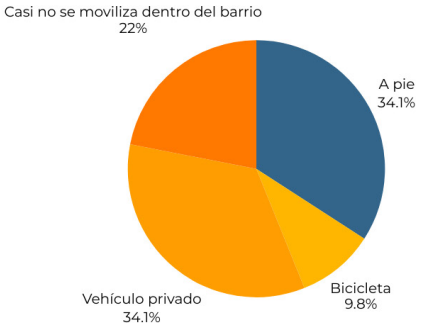

7. ¿Cuáles son las dificultades para moverse dentro del barrio?

- Calles en mal estado
- Calles estrechas
- Falta de aceras seguras
- Inexistencia de rampas o accesibilidad

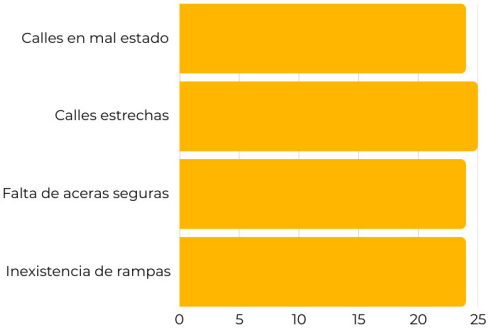

8. ¿Se siente seguro al transitar o usar los espacios del barrio?

- Si
- No
- Depende la Hora

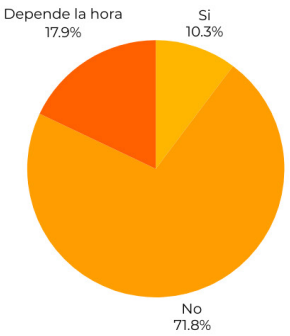

9. ¿Cuáles son las horas en que percibe mayor inseguridad?

- Día
- Noche
- Todo el tiempo

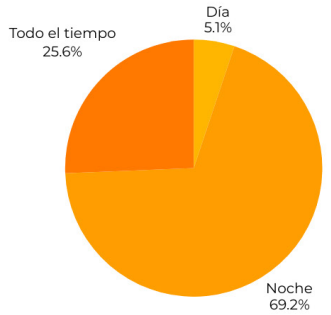

10. ¿Qué cambios le gustaría ver en el espacio público de su barrio?

- Mejoras en la infraestructura
- Nuevos espacios recreativos oculturales
- Huertos urbanos temporales

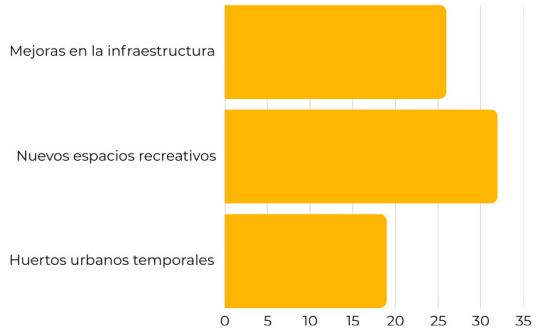

Sol Naciente

1. Tiempo de residencia en el barrio:

- Menos de un año
- 1 a 5 años
- 6 a 10 años
- Más de 10 años

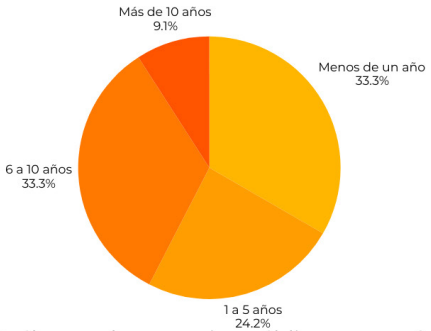

2. ¿Cuáles son los espacios públicos que más utiliza
ı el barrio?

Calles
Áreas comunales
Casa Comunal

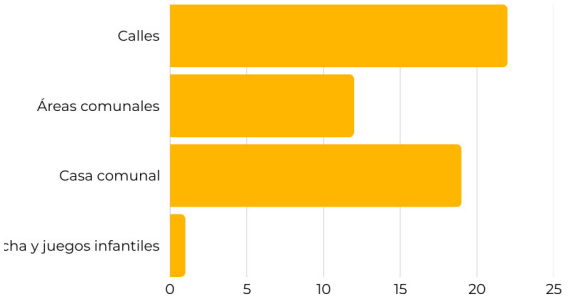

3. ¿Qué actividades realiza con mayor frecuencia?

- Actividades recreativas o deportivas
- Ferias o eventos comunitarios
- Uso cotidiano
- Reuniones sociales

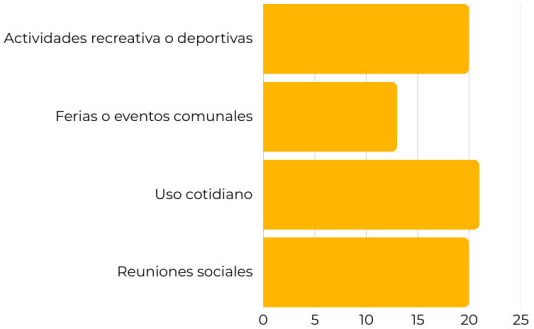

4. ¿Cómo califica la calidad de los espacios públicos en su barrio?

- Muy buena
- Buena
- Regular
- Mala
- Muy mala

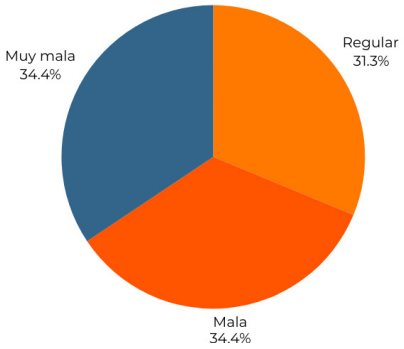

5. ¿ Cuáles son los principales problemas que identifica en el espacio público?

- Falta de mantenimiento
- Inseguridad y delicuencia
- Falta de mobiliario urbano
- Falta de iluminación
- Problemas de acceso

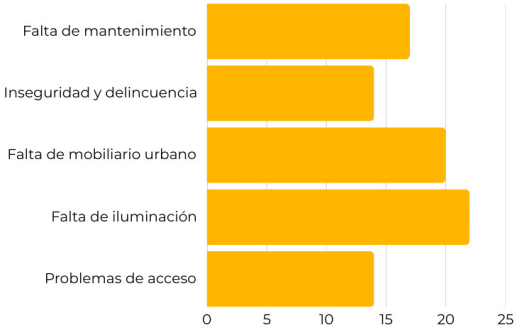

6. ¿Cómo se traslada dentro del barrio?

- A pie
- Bicicleta
- Vehículo privado
- Casi no se moviliza dentro del barrio

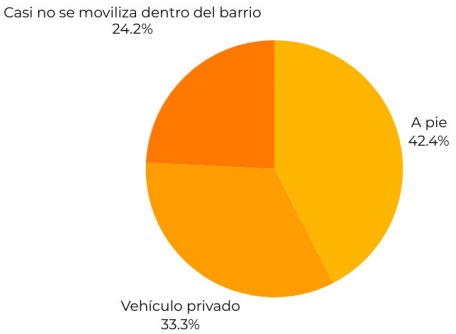

7. ¿Cuáles son las dificultades para moverse dentro del barrio?

- Calles en mal estado
- Calles estrechas
- Falta de aceras seguras
- Inexistencia de rampas o accesibilidad

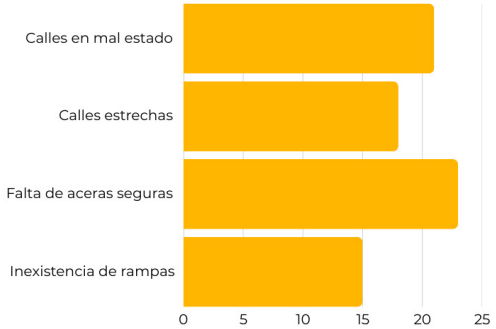

8. ¿Se siente seguro al transitar o usar los espacios del barrio?

- Si
- No
- Depende la Hora

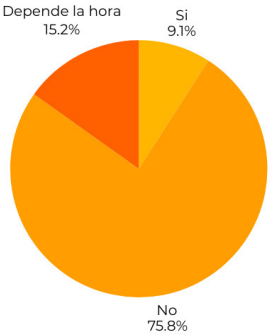

9. ¿Cuáles son las horas en que percibe mayor inseguridad?

- Día
- Noche
- Todo el tiempo

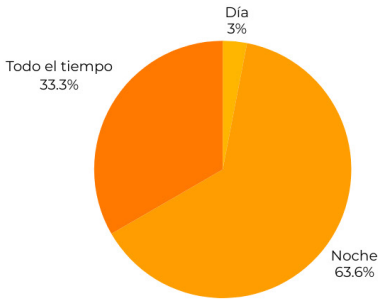

10. ¿Qué cambios le gustaría ver en el espacio público de su barrio?

- Mejoras en la infraestructura
- Nuevos espacios recreativos oculturales
- Huertos urbanos temporales

